Special HOBBY

VT48003
1/48

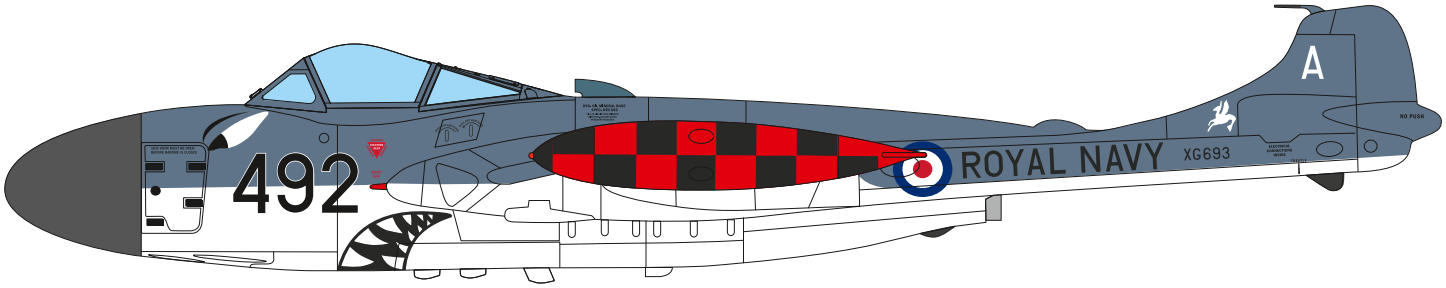

DH SEA VENOM

Instructions / Návod

EN

During World War Two, the De Havilland company had developed a small fighter aircraft named the Vampire. It was characterized by its compact fuselage nacelle with the cockpit at the front and the engine behind it and the air intakes located in the wing roots, and twin tail booms. The Vampire was successfully produced and exported in both single-seat and two-seat versions. In 1948 the company began work on a successor to the Vampire, based on specification F.15/49, which resulted in the Venom. This new fighter retained the same overall concept and mixed-material construction (an all-metal airframe featuring a fuselage pod made of balsa plywood, in the style of the Mosquito). However, it incorporated a new wing design with a thinner aerofoil, swept-back leading edges, and trailing edges perpendicular to the fuselage. Fixed, cigar-shaped fuel tanks were mounted at the wingtips. For the RAF, the company produced single-seat Venom FB Mk. 1 and FB Mk. 4 variants, as well as two-seat night-fighter versions, the NF Mk. 2 and NF Mk. 3 with radar equipment fitted in its nose.

The two-seat Venom NF Mk. 2 served as the basis for the Sea Venom, a navalized variant developed for the FAA. The modifications required for carrier-based operations were tested using three Sea Venom NF Mk. 20 prototypes, powered by the Ghost 103 engine. These changes included folding wings, a strengthened undercarriage, the installation of an arresting hook, a modified cockpit canopy designed to be jettisoned also underwater, and the addition of other specialized naval equipment. Following successful tests, the Sea Venom FAW Mk.20 version, equipped with an AI Mk.10 radar, was ordered and produced in a batch of 50 airframes (the change in designation related to the change in the intended role: an all-weather fighter). The primary production variant became the Sea Venom FAW.21. Based on the land-based Venom NF Mk.3, this version was powered by a Ghost 104 engine and featured Martin-Baker Mk.4 ejection seats and an AI Mk.21 radar. The cockpit canopy was also modified to improve visibility and accommodate the ejection seats. Following the prototype and 167 production aircraft, the final version, the Sea Venom FAW.22, was manufactured; it was powered by a Ghost 105 engine. Because of the more powerful engine, the variant possessed superior performance at higher altitudes. A total of 39 of this version were produced. As the Sea Venoms were withdrawn from front-line service, some FAW.21 and FAW.22 airframes were converted into electronic warfare aircraft, designated Sea Venom ECM Mk.21 and ECM Mk.22.

Besides the FAA, the Royal Australian Navy also operated the Sea Venom, while France acquired a manufacturing license. In France, the aircraft was produced in several variants under the designations Aquilon 201 through 204. For Australia was produced the export version Sea Venom FAW Mk.53 with an AI Mk.17 radar. Thirty-nine of these aircraft were built, serving both aboard the aircraft carrier HMAS Melbourne and from land-based airfields. Unlike their Australian counterparts, British Sea Venoms and French Aquilons saw actual combat. Sea Venoms operated from the aircraft carriers HMS Albion, Ark Royal, and Eagle. They took part in the successful Anglo-French-Israeli Operation Musketeer, the occupation of the Suez Canal. Only one aircraft was damaged by Egyptian flak (see the colour schemes included in this kit). While the military operation itself was a success, the Allied forces were ultimately forced to withdraw due to political pressure from the USA and the USSR. Sea Venoms were also deployed for ground-attack missions during the Cyprus Crisis and the conflict in Aden. French Aquilons were deployed during the Algerian War.

Specifications: Sea Venom FAW.21: span 13.06 m, length 11.15 m, max. speed 927 km/h at sea level, service ceiling 12,040 m, range 1,135 km, rate of climb 29.2 m/s, armament: 4x 20mm cannon, 8x RP-3 missiless or 2x 450 kg bombs

CZ

Firma De Havilland vyvinula, již během druhé světové války, malou stíhačku Vampire. Tu charakterizovala malá trupová gondola s kabinou pilota vpředu a za kabinou umístěným motorem, nasávače v kořenech křídla a dva nosníky ocasních ploch. Vampire se úspěšně vyráběl a exportoval v jednomístných i dvoumístných verzích. V roce 1948 začala firma pracovat, na základě specifikací F.15/49, na typu, který měl v budoucnu Vampire nahradit. Vznikl tak Venom. Nová stíhačka měla stejnou koncepci i smíšenou konstrukci (celokovová konstrukce, ale s trupovou gondolou z balzové překližky ve stylu Mosquita). Křídlo bylo ale nové, s nižším profilem, náběžnou hranou šípovou a k trupu kolmou odtokovou hranou. Na koncích křídla byla neodhazovatelné douttníkové nádrže. Pro RAF byly vyráběny jednomístné Venomy FB Mk. 1 a FB Mk.4 a dvoumístné noční stíhací NF Mk.2 a NF Mk.3 s radarem v přídi.

Dvoumístná stíhací verze Venomu NF Mk.2 se stala základem Sea Venomu, navalizované verze pro FAA. Změny, potřebné pro palubní službu, byly ověřeny na třech prototypech Sea Venom NF Mk.20, s motorem Ghost 103. Zahrnovaly nahoru sklopné křídlo, zesílený podvozek, instalaci přistávacího háku, modifikaci překrytu kabiny pro odhození pod vodou a instalaci dalšího námořního vybavení. Na základě úspěšných testů byla objednána a v padesáti kusech vyrobena verze Sea Venom FAW Mk.20 s radarem AI Mk.10 (změna označení souvisela se změnou určení letounu – stíhací letoun pro každé počasí). Hlavní produkční verzí se stal Sea Venom FAW.21. Tato verze vycházela z pozemní verze Venom NF Mk.3, poháněl ji Ghost 104 a dostala vystřelovací sedačky Martin Baker Mk.4 a radar AI Mk.21. Překryt kabiny byl také upraven pro lepší výhled a instalaci vystřelovacích sedaček. Na vyrobený prototyp a 167 sériových kusů navázala výroba poslední verze Sea Venom FAW.22. Ta dostala motor Ghost 105. Díky silnějšímu motoru měla tato verze vyšší výkony ve větší výšce. Vyrobeno bylo je 39 kusů této verze. Když byly Sea Venomy stahovány z první linie, část strojů Sea Venom FAW.21 a FAW.22 byla přestavěna na letouny pro elektronický boj Sea Venom ECM Mk.21 a ECM Mk.22.

Kromě FAA zařadilo do výzbroje Sea Venomy Australské královské námořnictvo a Francie zakoupila licenci na jejich výrobu. Ve Francii byly vyráběny v několika verzích pod označením Aquilon 201 až 204. Pro Australany byla vyrobena exportní verze Sea Venom FAW Mk.53 s radarem AI Mk.17. Vyrobeno bylo 39 strojů, které sloužily na letadlové lodi HMAS Melbourne i z pozemních základen. Britské Sea Venomy a francouzské Aquilony se dostaly, na rozdíl od australských, i do ostrých bojů. Sea Venomy operovaly z letadlových lodí HMS Albion, Ark Royal a Eagle. Zúčastnily se úspěšně britsko-francouzsko-izraelské operace Musketeer, obsazení Suezského průplavu. Pouze jeden stroj byl poškozen protivzdušnou palbou Egypťanů (viz kamufláže této stavebnice). Samotná vojenská operace byla úspěšná, pro politický nátlak USA a SSSR se musela spojenecká vojska stáhnout. K pozemním útokům byly Sea Venomy nasazeny i při Kyperské krizi a během konfliktu v Adenu. Francouzské Aquilony byly nasazeny ve válce v Alžíru.

TTD Sea Venom FAW.21rozpětí: 13,06 m, délka: 11,15 m, max. rychlost: 927 km/h u hladiny moře, operační dostup 12040 m, dolet 1135 km, stoupavost 29,2 m/s, výzbroj: 4x kanón ráže 20 mm, 8x raketová střela RP-3 nebo 2x puma 450 kg

Plastic parts

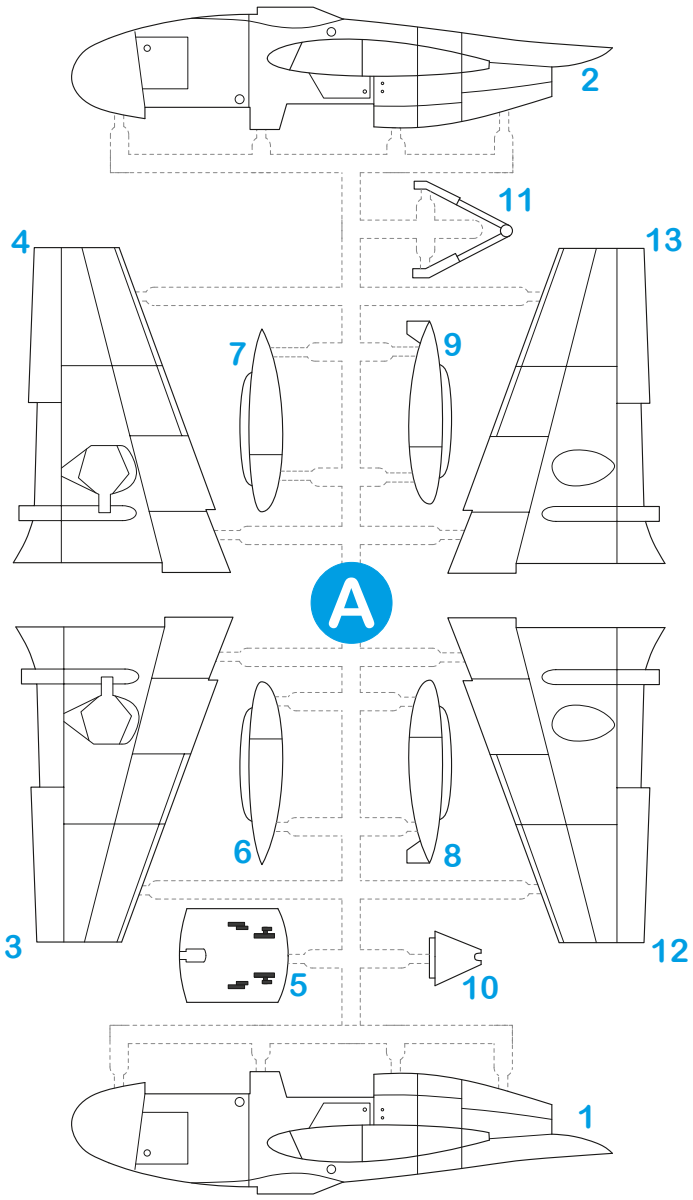

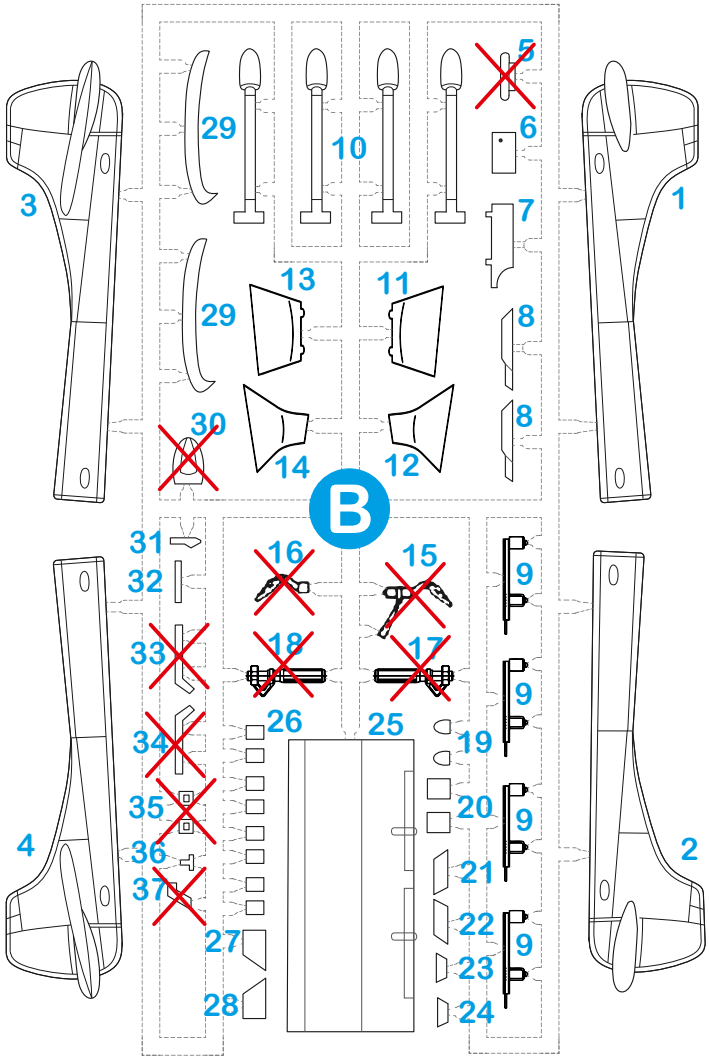

PUR - Resin parts

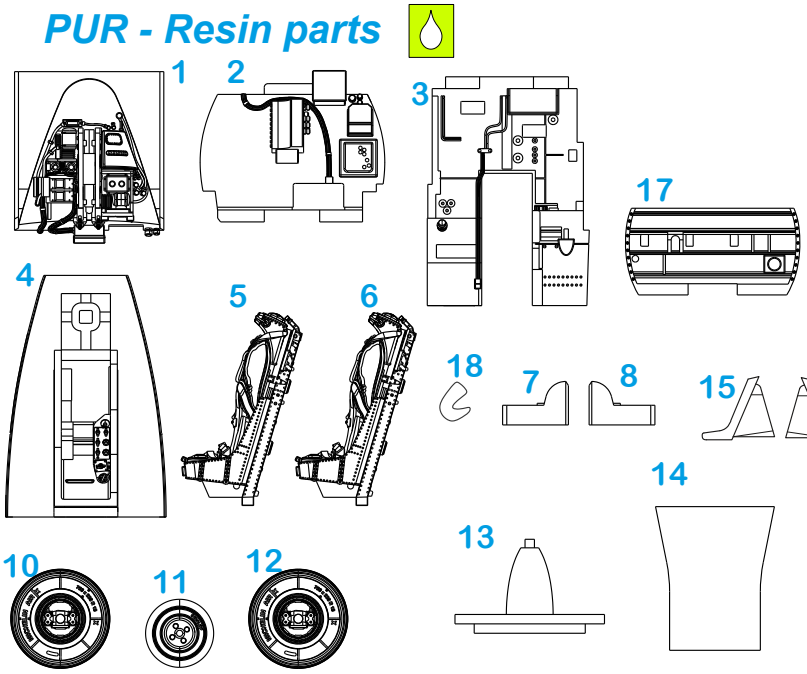

CP - Clear parts

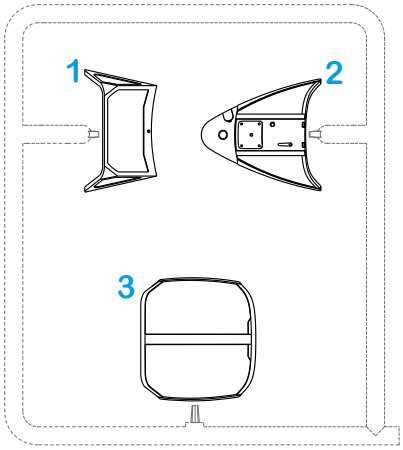

3D - 3D printed parts

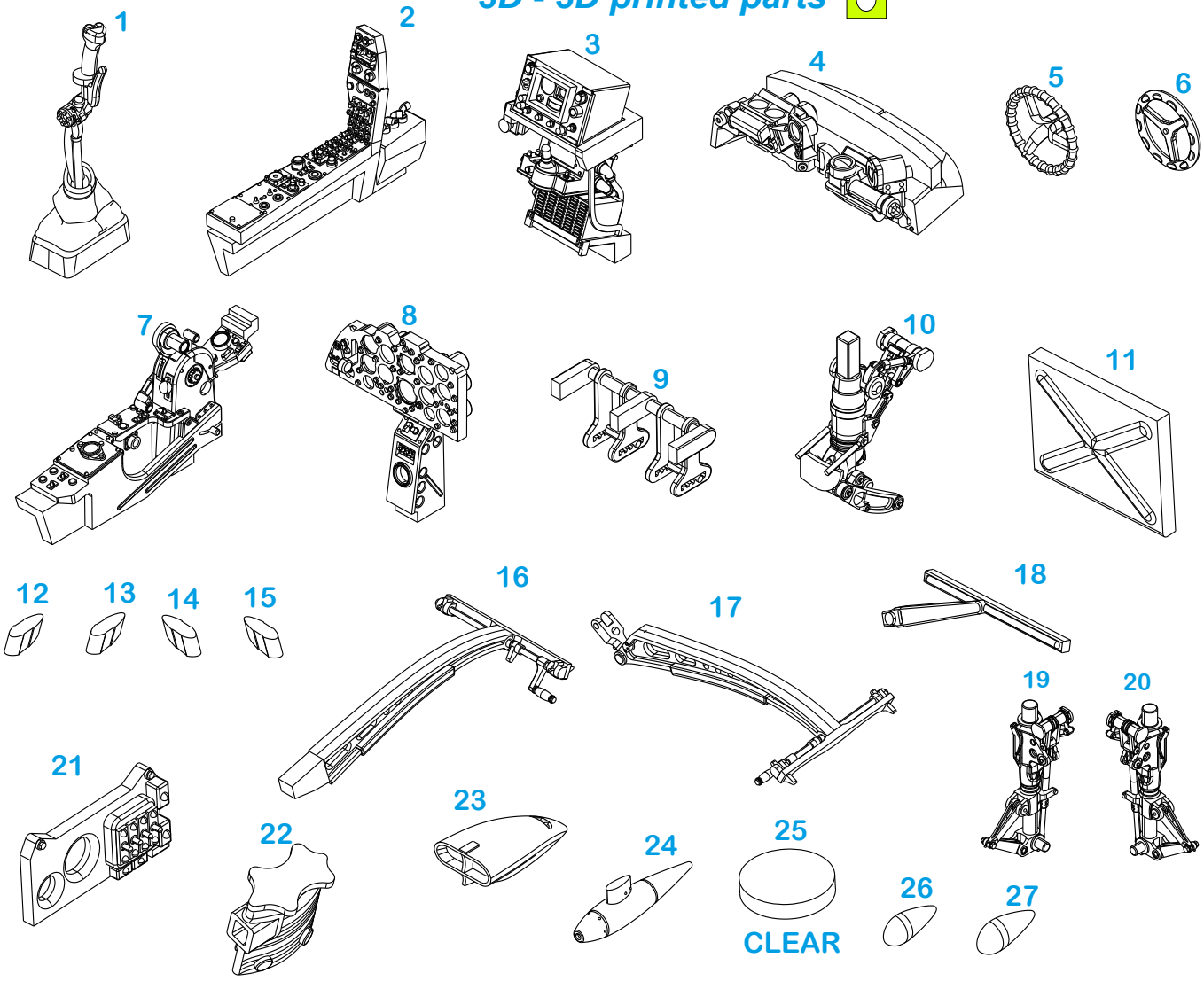

F - Film

1 2
VT48003 FILM

= Not used

Barvy GUNZE/ GUNZE Colour No.

A	Tan / žlutohnědá	H27/C44
B	Black / černá	H12/C33
C	Sand / pisková	H71/C44
D	Aluminium / hliník	H8/C8
E	Tyre black / černá pneumatika	H77/C137
F	Sky / Nebeská	C368
G	Yellow / Žlutá	H4

Special Hobby offers 1/48 scale 3D-printed kits of drones used by the Royal Navy. Excellent quality, high level of detail, and decals featuring markings for various operators.





SYMBOLS

MOŽNOST VOLBY
OPTIONAL
NACH BELIEBEN
OPTION

POUŽÍT KYANOAKRYLÁTOVÉ LEPIDLO
INSTANT CYANOACRYLATE GLUE
ZYANOAKRYLATKLEBER
ADHÉSIF CYANOACRYLAT

ZHOTOVIT NOVĚ
SCRATCH BUILD
FERTIGSTELLEN
ACHEVER

ŘEZAT/VRTAT
CUT OFF/DRILL
ENTFERNEN
DETACHER

GSI colours code

NATŘÍT
COLOUR
FARBEN
PEINDRE

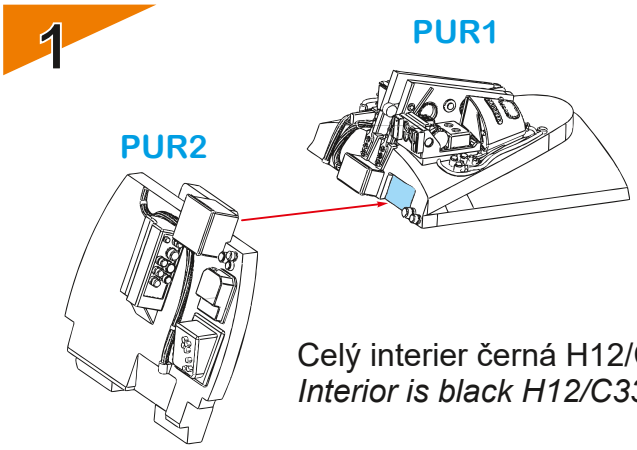

Celý interier černá H12/C33
Interior is black H12/C33

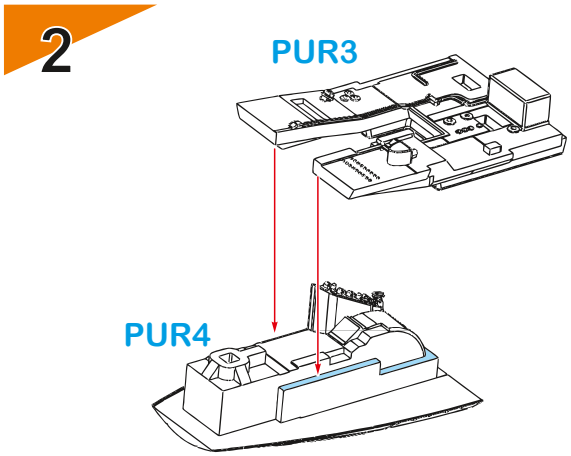

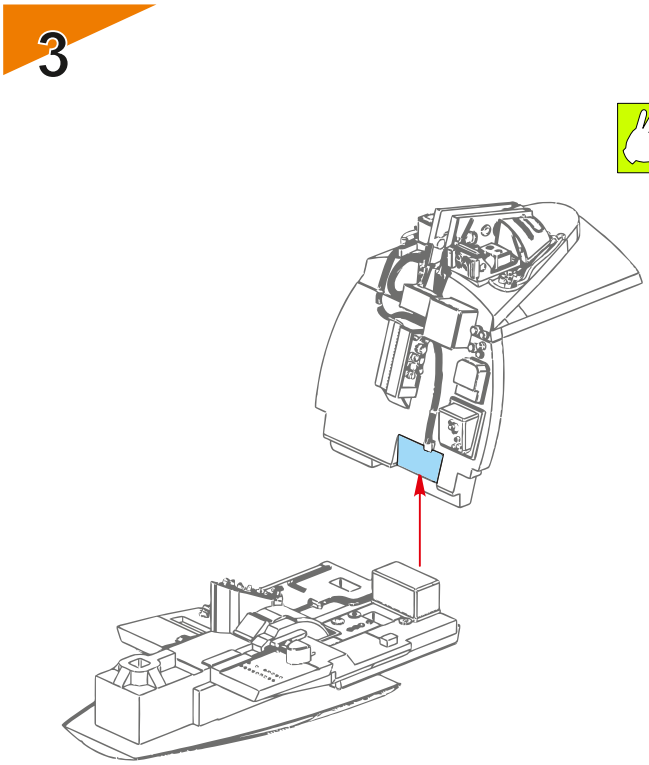

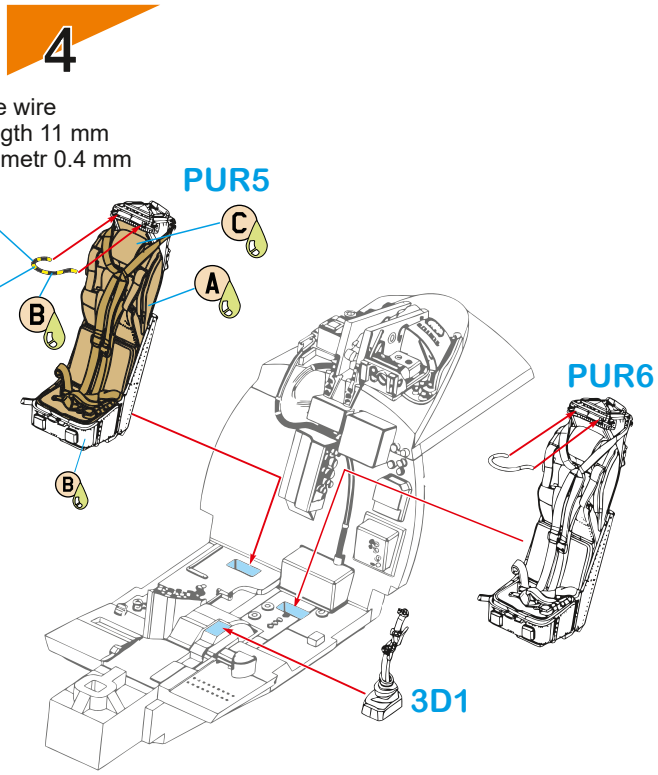

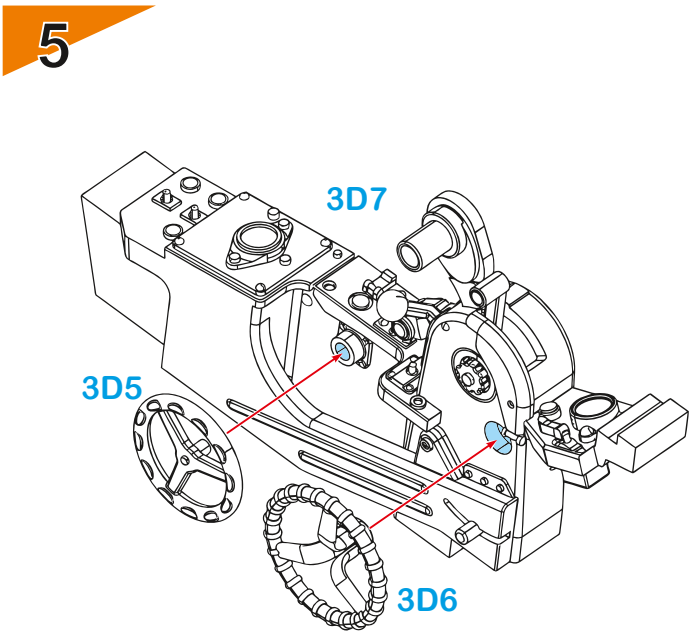

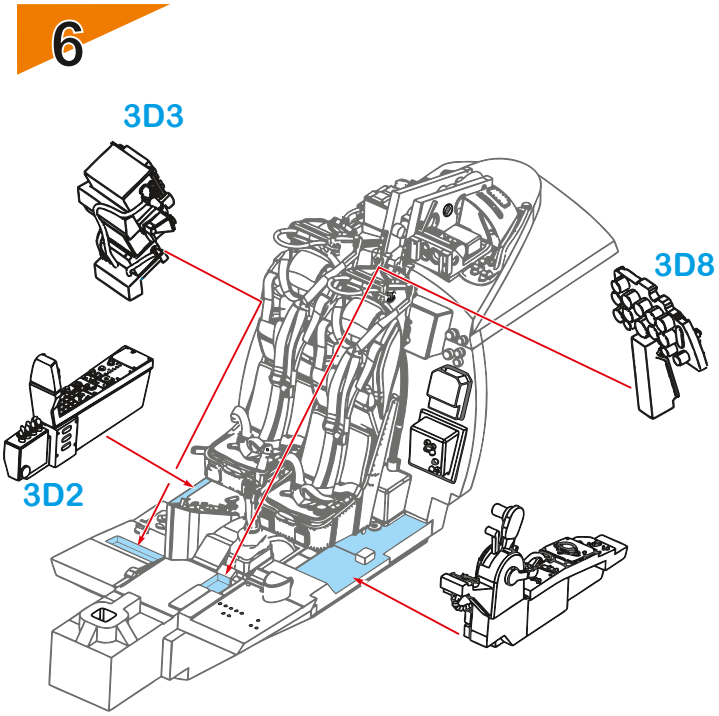

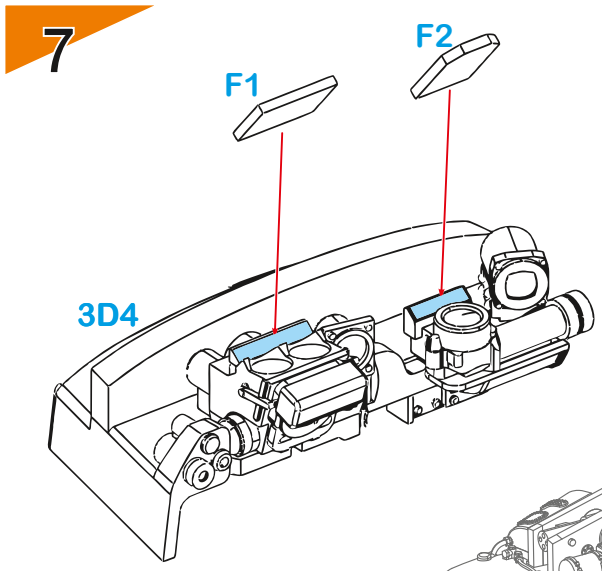
7
F1
F2
3D4

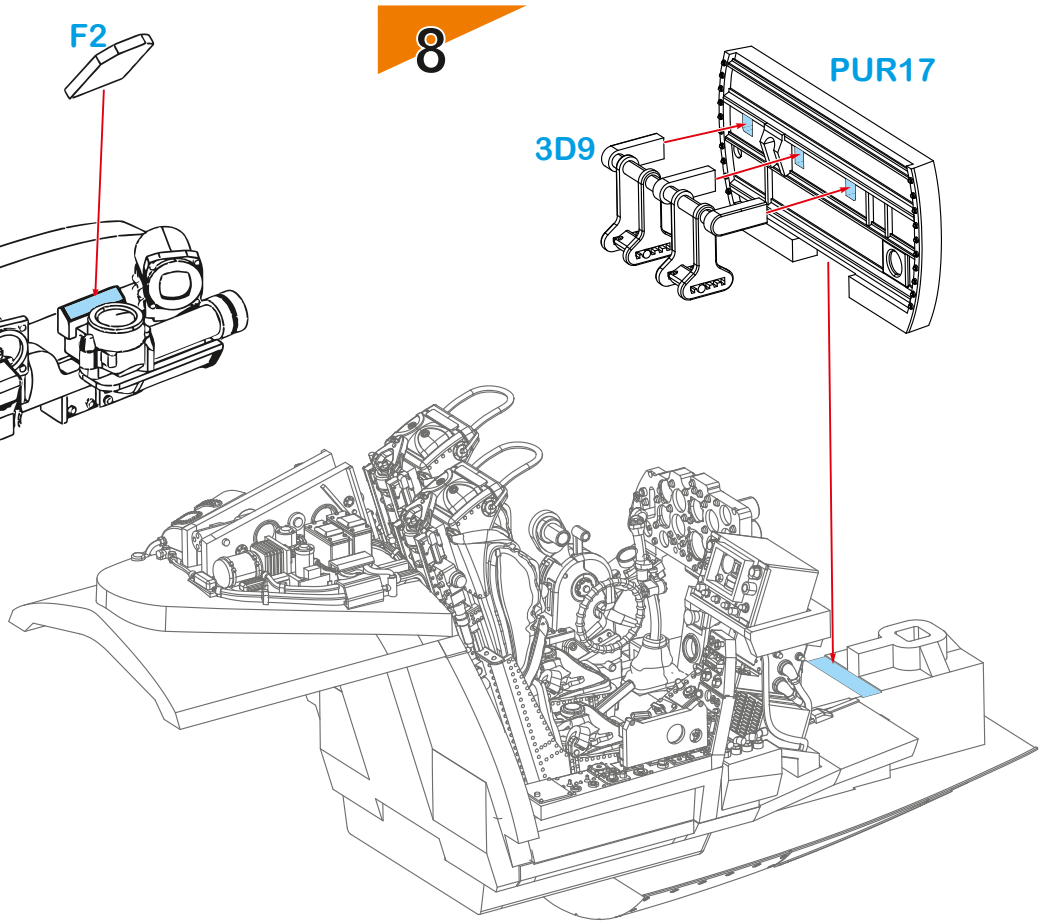
8
PUR17
3D9

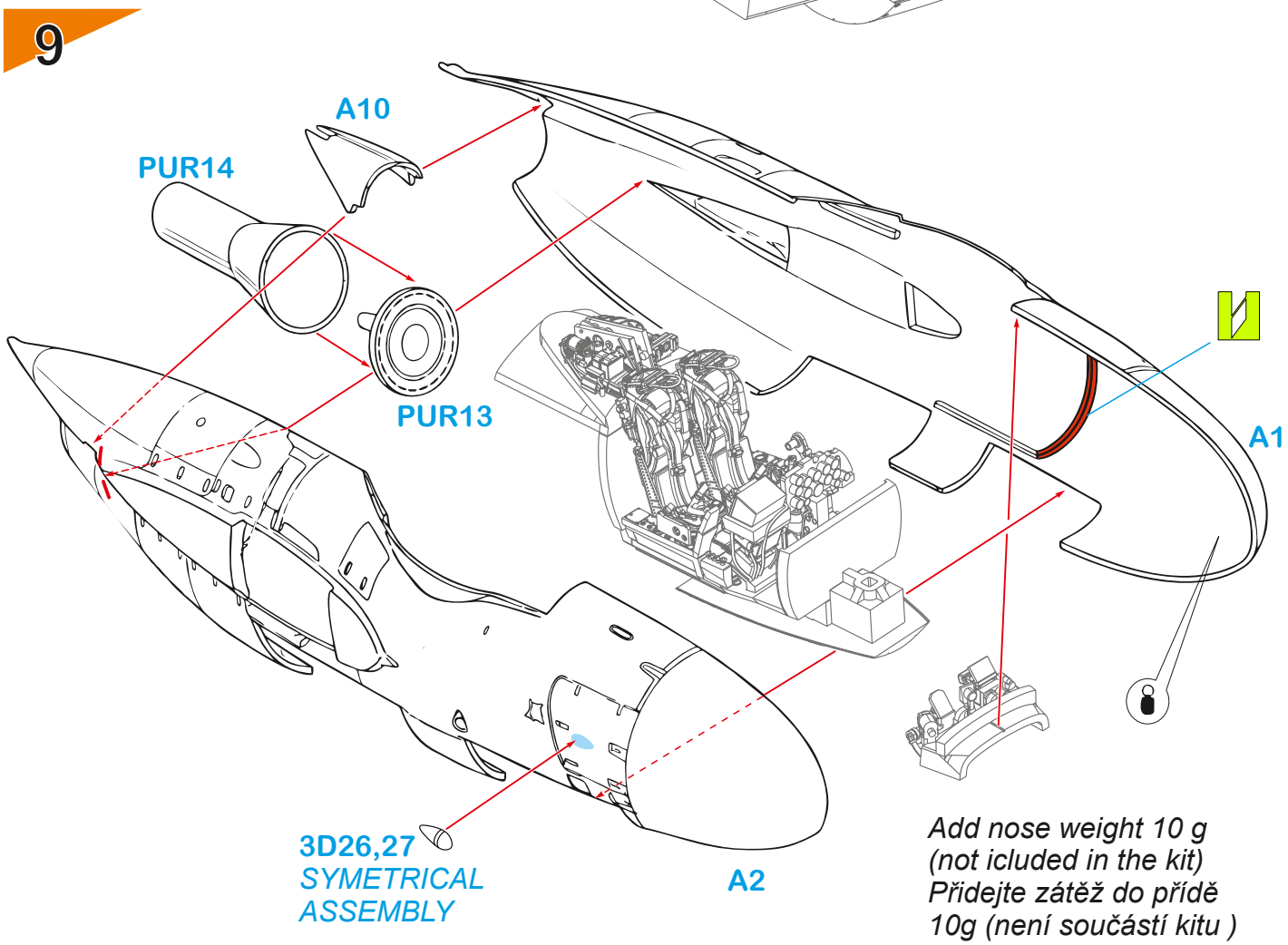
9
A10
PUR14
PUR13
A1
3D26,27
SYMETRICAL
ASSEMBLY
A2
Scheme C, D only
Pouze zbarvení C a D
Add nose weight 10 g
(not icluded in the kit)
Přidejte zátěž do přídě
10g (není součástí kitu)

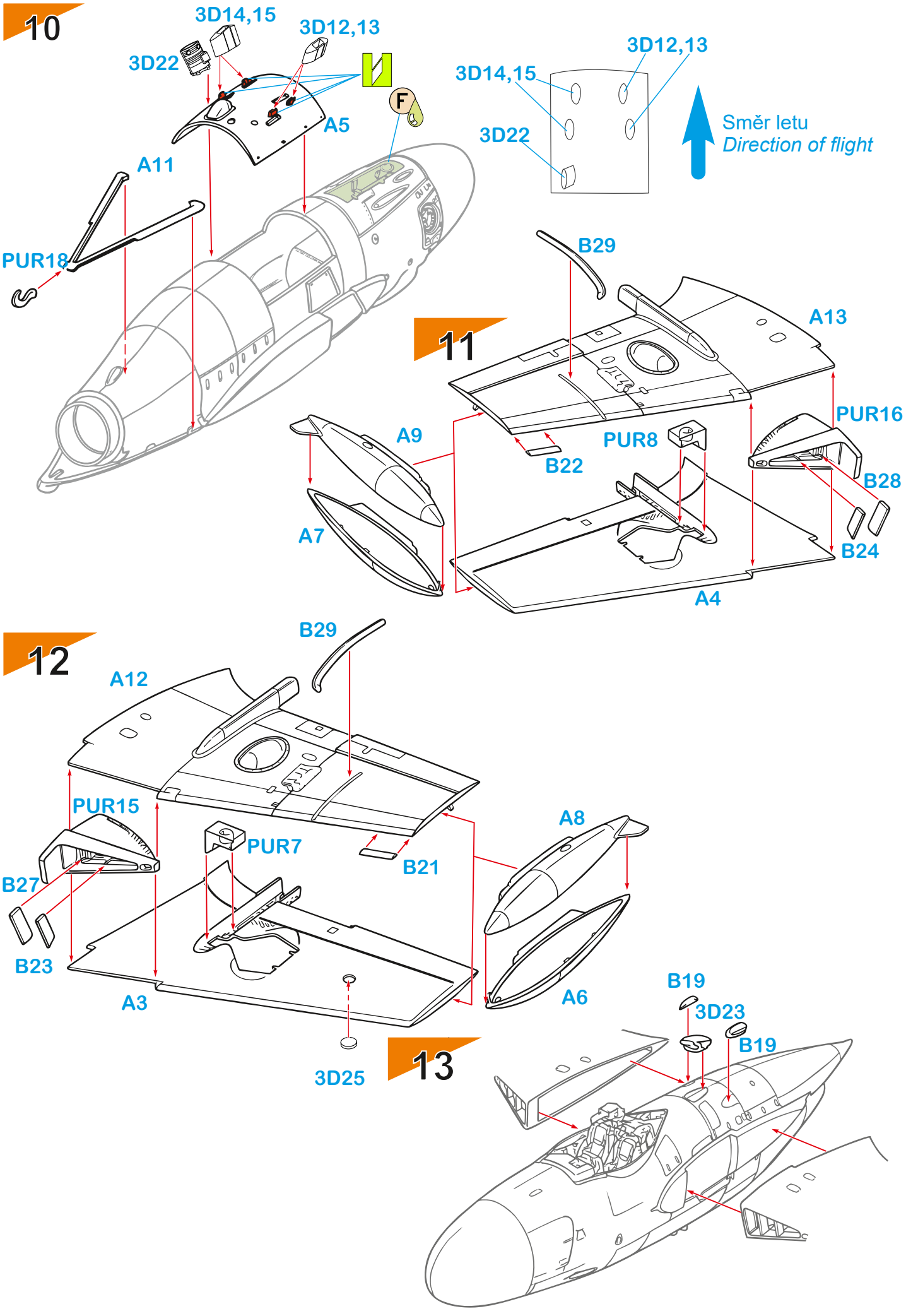
10
3D14,15
3D12,13
3D22
A5
A11
PUR18
F
3D12,13
3D14,15
3D22
Směr letu
Direction of flight
11
B29
A13
PUR16
A9
PUR8
B22
B28
A7
B24
A4
12
B29
A12
PUR15
A8
PUR7
B21
B27
B23
A3
A6
3D25
13
B19
3D23
B19

14

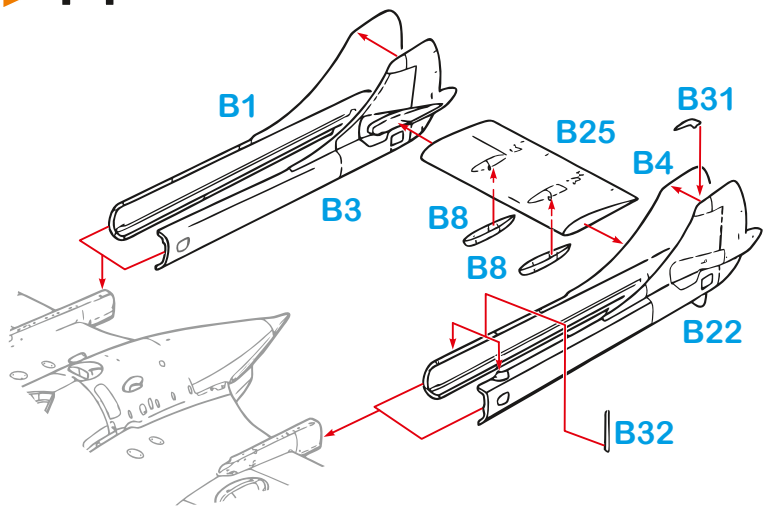
B1
B3
B25
B31
B4
B8
B8
B22
B32

15

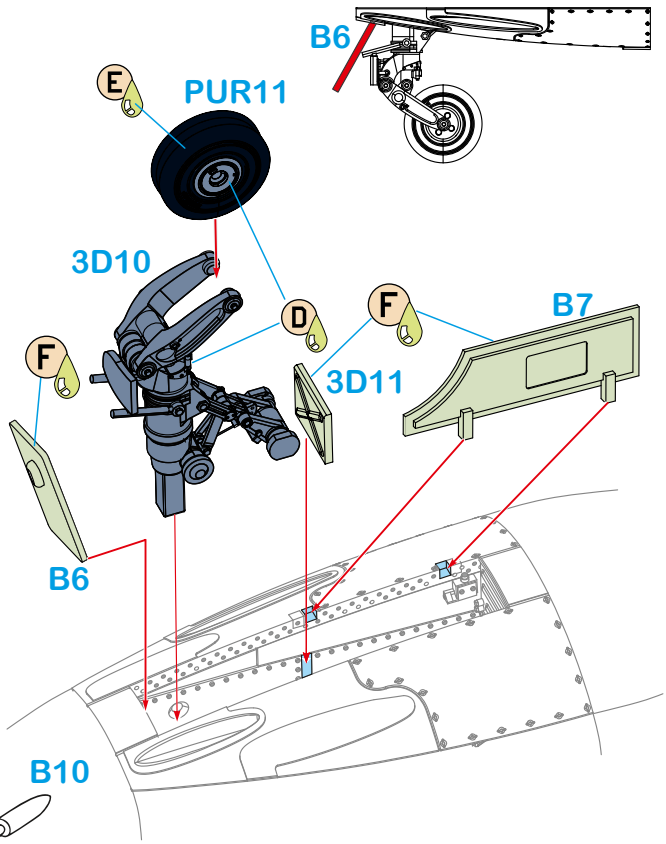
B6
E
PUR11
3D10
D
F
F
B7
3D11
B6

16

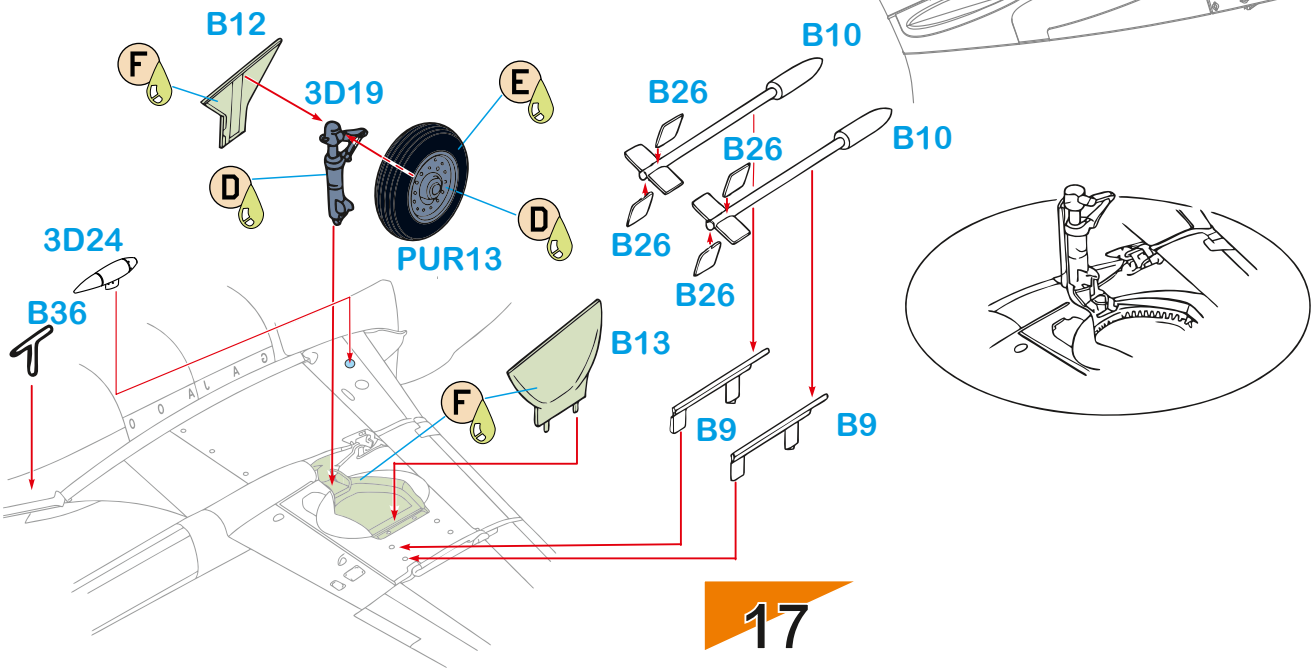
B12
F
3D19
E
D
D
PUR13
3D24
B36
B10
B26
B26
B10
B26
B26
B13
F
B9
B9

17

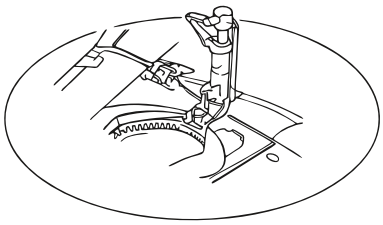

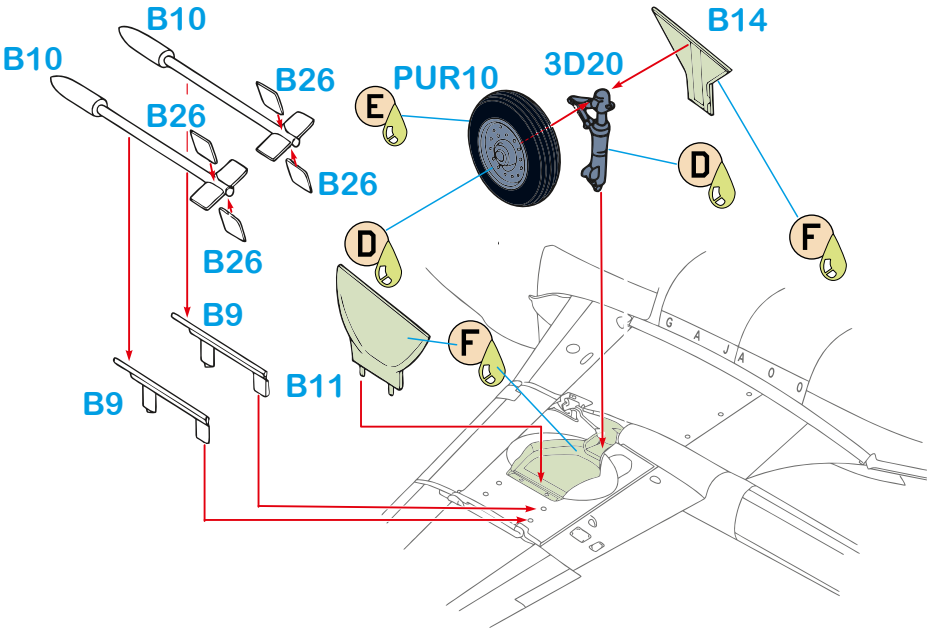
B10
B10
B26
B26
B26
B14
PUR10
3D20
E
D
D
F
F
B26
B9
B9
B11

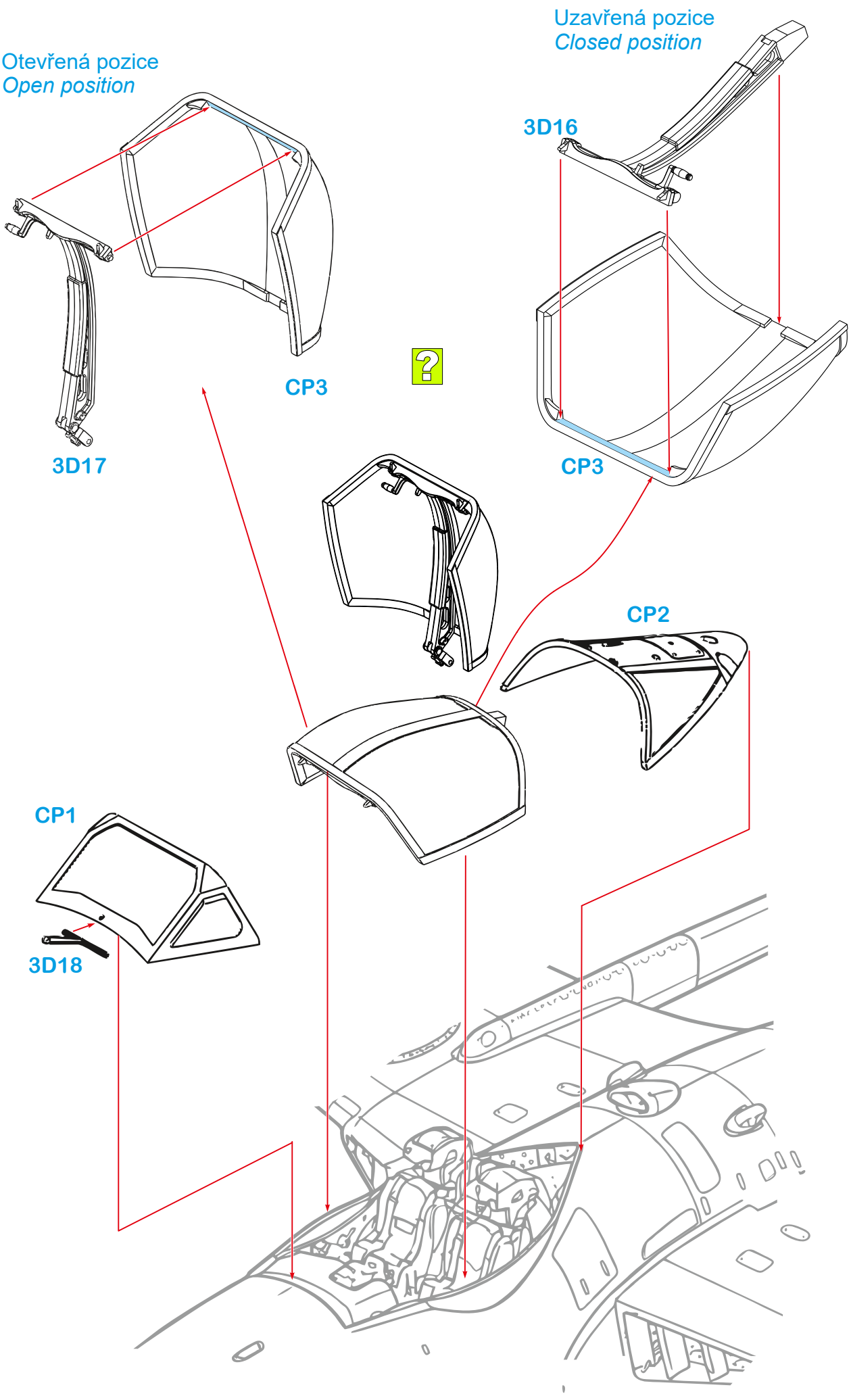
Otevřená pozice
Open position
Uzavřená pozice
Closed position
3D16
CP3
3D17
CP3
CP2
CP1
3D18

DH Sea Venom FAW.22, XG693/492-A, No. 894 NAS, HMS Albion, Royal Navy, late 1950s. *HMS Albion was part of the British Mediterranean Fleet, often in the role of the formation flagship. After being withdrawn from front-line service, XG693 was transferred to 750NAS and eventually struck off charge on 15 November 1968. Later, the machine served as a ground target at the Tain Ranges in Scotland.*

DH Sea Venom FAW.22, XG693/492-A, No. 894 NAS, HMS Albion, Royal Navy, konec padesátých let 20. stol. *HMS Albion byla součástí britské Středomořské flotily, často sloužila jako vlajková loď tohoto uskupení. XG693 po vyřazení z první linie přesunut k 750 NAS a vyřazen 15. listopadu 1968. Pak posloužil jako pozemní terč na střelnici Tain Ranges ve Skotsku.*

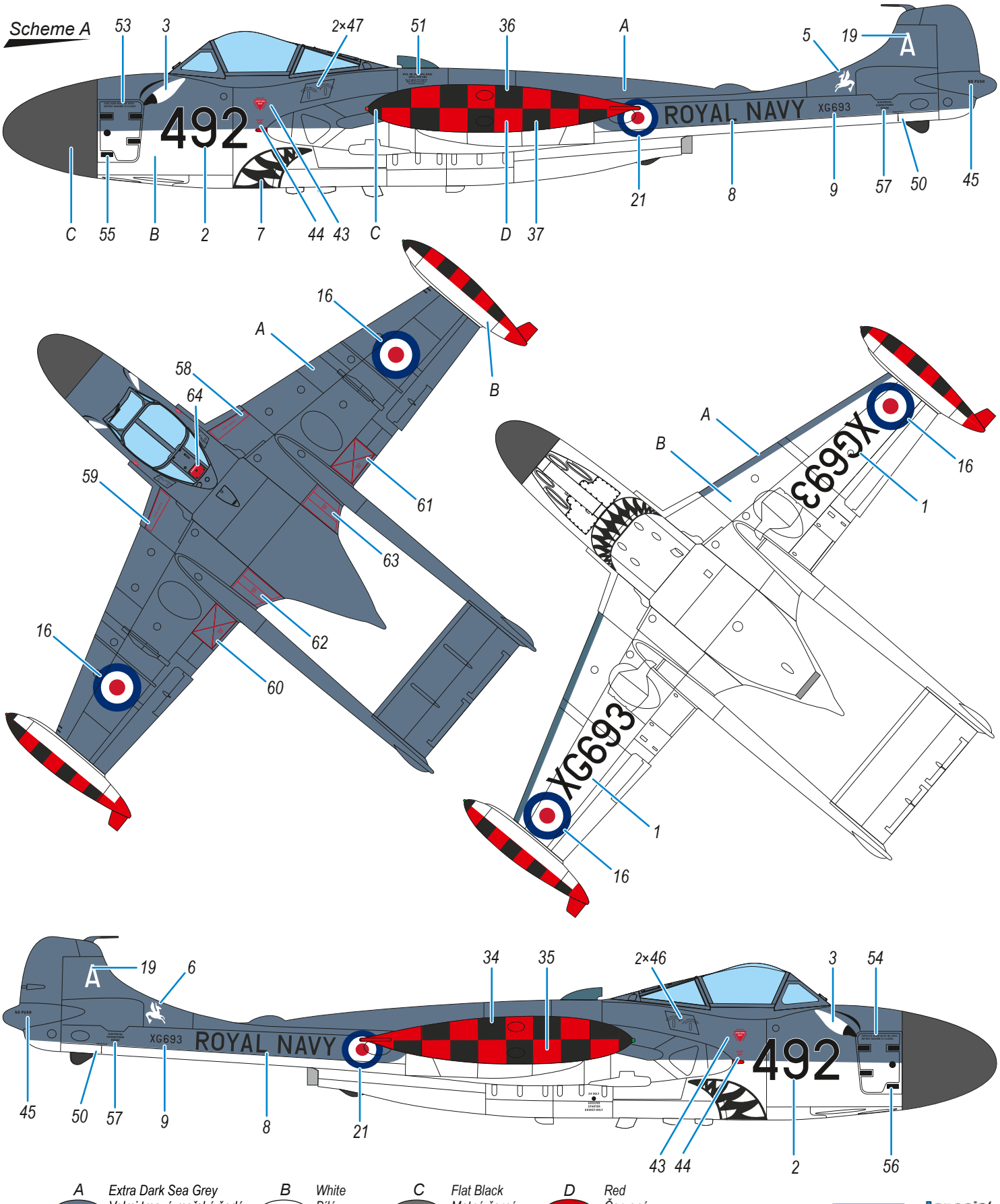

A Extra Dark Sea Grey Velmi tmavá mořská šedá H/C333	**B** White Bílá H/C01	**C** Flat Black Matná černá H12/C33	**D** Red Červená H/C03

GUNZE SANGYO special HOBBY

DH Sea Venom FAW.21, WW280/095, No. 893 NAS, HMS Eagle, Royal Navy, Operation Musketeer, October-November 1956. *On 2 November, the crew of pilot Lt.Cdr. John 'Cobber' Willcox and navigator F/O Robert Ch. Olding (an RAF officer on attachment to the Fleet Air Arm) attacked the Egyptian airfield at Almaza. The aircraft was hit by AA fire and Olding was severely wounded. Despite this, Olding managed to navigate WW280 back to HMS Eagle where pilot Willcox belly landed safely. Olding's injuries required one of his legs amputated. He later returned to the RAF.*

DH Sea Venom FAW.21, WW280/095, No. 893 NAS, HMS Eagle, Royal Navy, operace Musketeer, říjen-listopad 1956. *Osádka pilot Lt. Cdr. John 'Cobber' Willcox a navigátor F/O Robert Ch. Olding (příslušník RAF, na stáži u FAA) 2. listopadu 1956 zaútočila na egyptské letiště Almaza. Letoun byl zasažen protivzdušnou obranou a R. Olding byl vážně zraněn. Přesto dokázal navigovat WW280 zpět na HMS Eagle, kde J. Willcox perfektně přistál na břicho bez podvozku. R. Oldingovi musela být amputována noha. K létání u RAF se vrátil.*

Scheme B

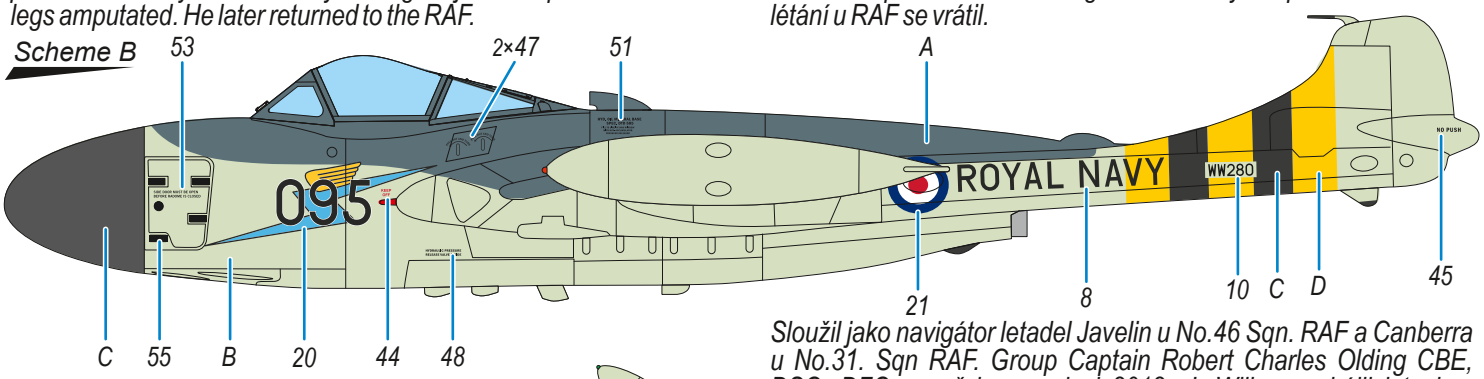

Sloužil jako navigátor letadel Javelin u No.46 Sqn. RAF a Canberra u No.31. Sqn RAF. Group Captain Robert Charles Olding CBE, DSC, DFC, zemřel v prosinci 2012. J. Willcox zahájil leteckou kariéru jako pilot RAF v roce 1943, v březnu 1945 přešel k FAA. Létal mnoho vrtulových typů, v roce 1953 byl přeškolen na proudové typy. U FAA létal až do roku 1960. Po odchodu do výslužby se profesionálně věnoval svému koníčku, sportovní střelbě. Zemřel v roce 2006.

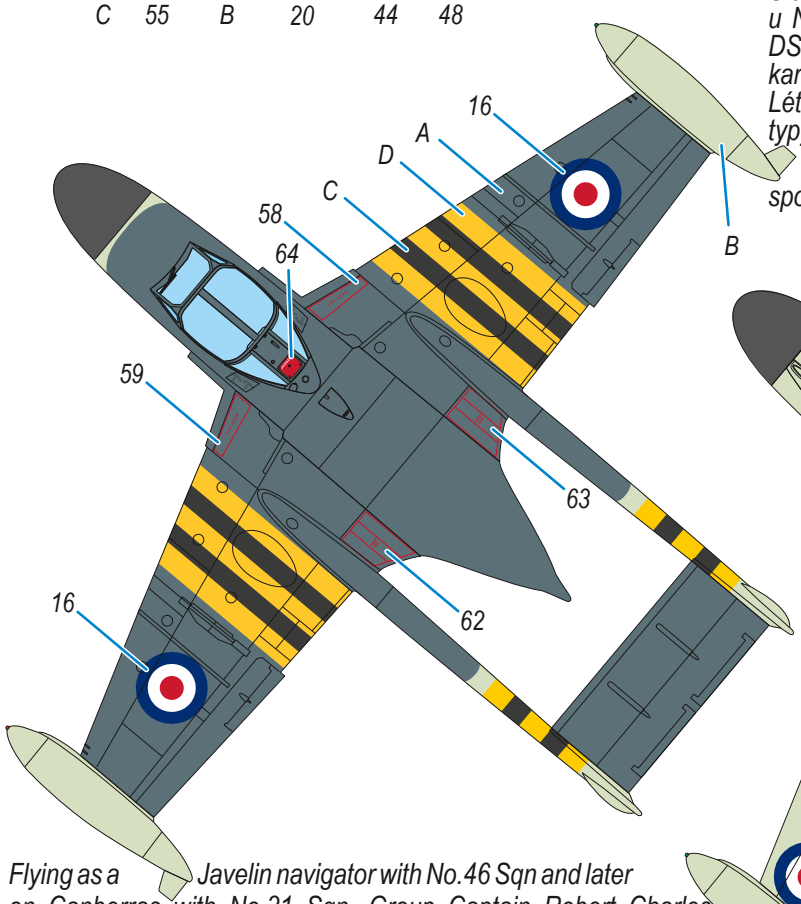

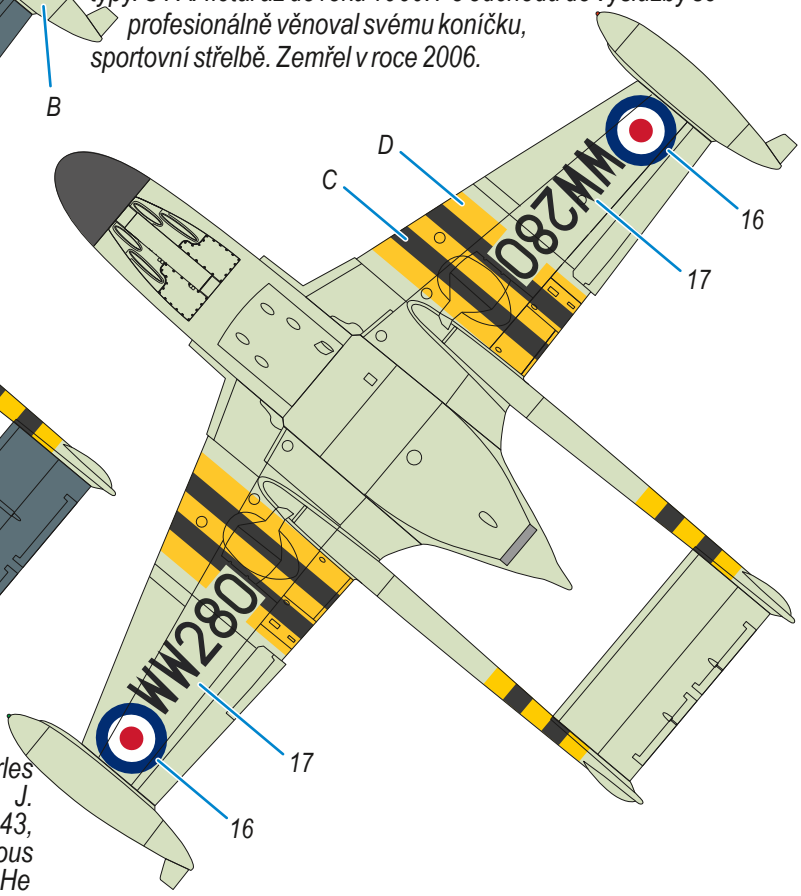

Flying as a Javelin navigator with No.46 Sqn and later on Canberras with No.31 Sqn. Group Captain Robert Charles Olding, CBE, DSC, DFC, passed away in December 2012. J. Willcox began his aviation career as an RAF pilot in 1943, transferring to the Fleet Air Arm in March 1945. He flew numerous propeller-driven aircraft types before transitioning to jets in 1953. He continued flying with the Fleet Air Arm until 1960. After retiring, he pursued his hobby—sport shooting—on a professional level. He passed away in 2006.

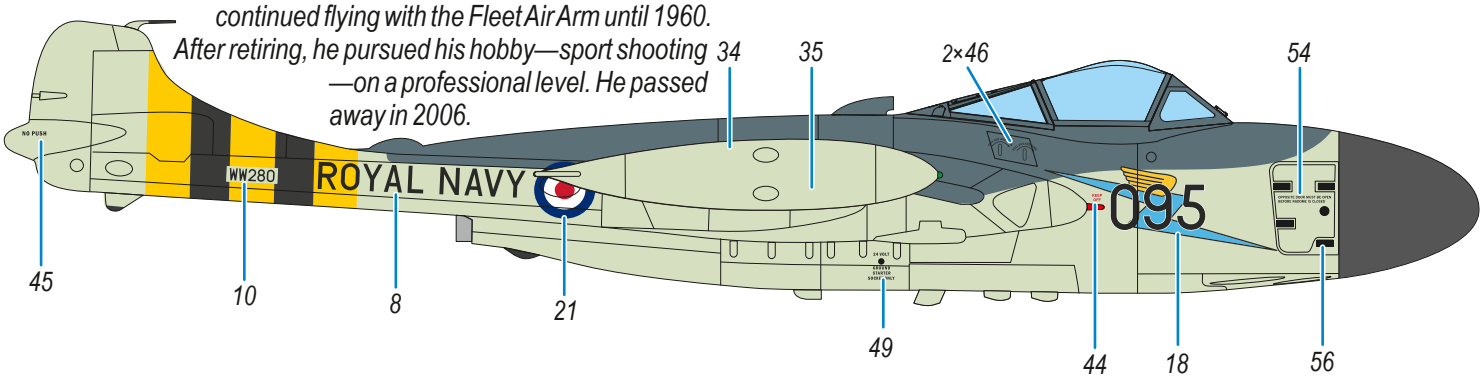

A	Extra Dark Sea Grey Velmi tmavá mořská šedá H/C333	B	Sky Nebeská C368	C	Flat Black Matná černá H12/C33	D	Yellow Žlutá H329/C329

GUNZE SANGYO special HOBBY

DH Sea Venom FAW.21, XG620/225-A, No. 809 NAS, HMS Albion, Royal Navy, 1958. *On 8 September, 1958, during an exercise combined with an air operation against Cypriot nationalists from the EOKA organization, aircraft XG620—crewed by Lt. Cdr. A. A. Knight and navigator Lt. D. W. Ashby—collided in mid-air off the coast of Cyprus with a Hawker Sea Hawk (serial XE402) from No. 804 Squadron, Fleet Air Arm. All three aircrew members ejected safely, and both aircraft ended up in the sea.*

DH Sea Venom FAW.21, XG620/225-A, No. 809 NAS, HMS Albion, Royal Navy, 1958. *Při cvičení kombinovaném s leteckou operací proti kyperským nacionalistům z organizace EOKA, 8. září 1958, se u Kypru XG620, s osádkou Lt. Cdr. A. A. Knight a navigátor Lt. D. W. Ashby, srazil ve vzduchu s letounem Hawker Sea Hawk No. 804 Sqn. FAA , seriálu XE402. Všichni tři letci se bezpečně katapultovali, letouny skončily v moři.*

Scheme C

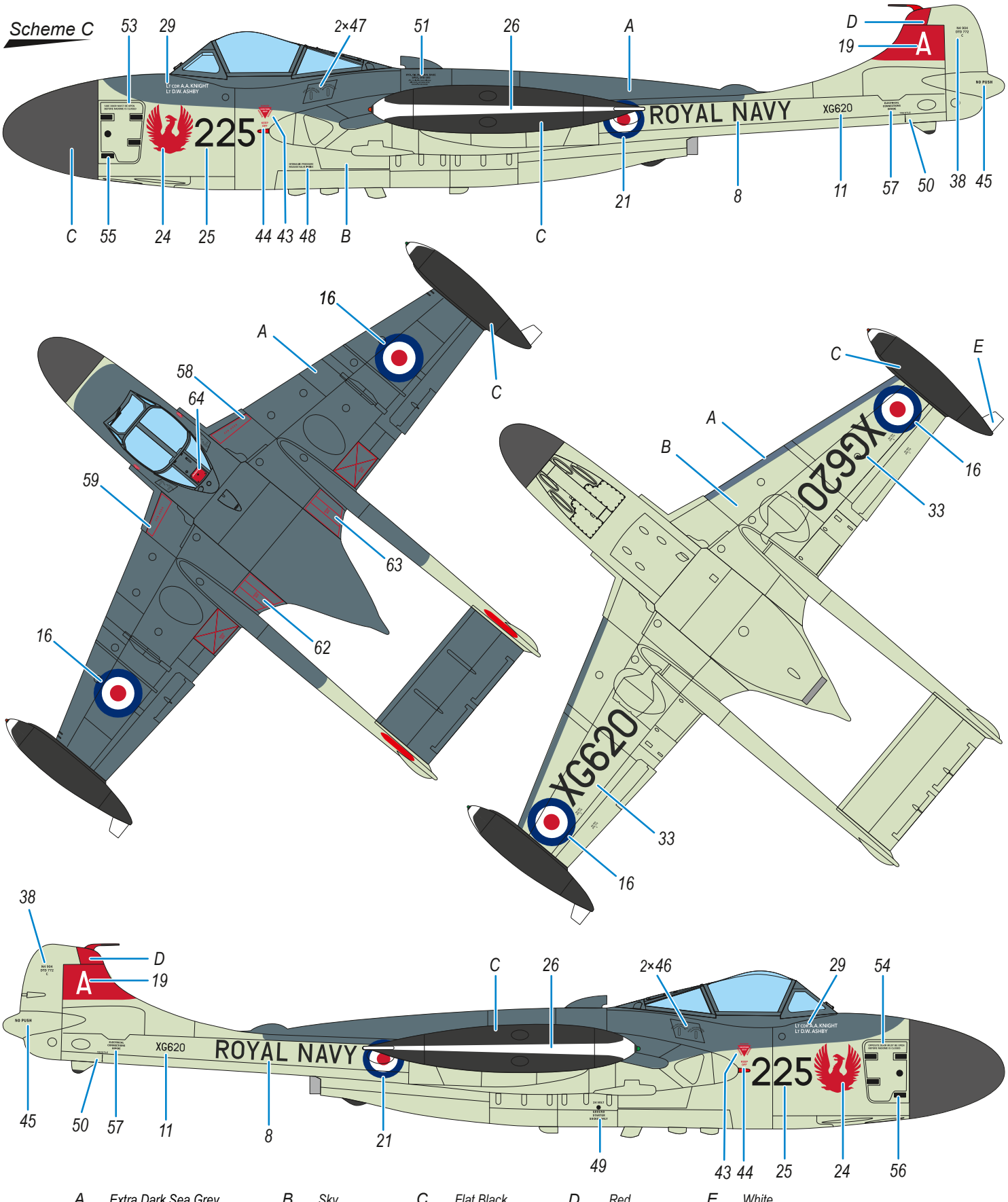

A	*Extra Dark Sea Grey* *Velmi tmavá mořská šedá* *H/C333*	**B**	*Sky* *Nebeská* *C368*	**C**	*Flat Black* *Matná černá* *H12/C33*	**D**	*Red* *Červená* *H/C03*	**E**	*White* *Bílá* *H/C01*

DH Sea Venom FAW.53, WZ904/868-M, No. 805 NAS, HMAS Melbourne, Royal Australian Navy. Yokohama, Japan, 1960. *The scheme depicts aircraft WZ904 during a friendly visit to Japan. WZ904 began its service with No. 808 NAS; following the unit's disbandment, the machine was transferred to No. 805 NAS and eventually in 1964, it was transferred to No. 724 NAS training unit.*

DH Sea Venom FAW.53, WZ904/868-M, No. 805 NAS, HMAS Melbourne, Royal Australian Navy. přístav Yokohama, Japonsko, 1960. *Schéma ukazuje podobu WZ904 při přátelské návštěvě Japonska. WZ904 službu zahájil u No. 808 NAS, po jejím rozpuštění byl předán No.805 NAS. V roce 1964 byl předán výcvikové jednotce No. 724 NAS.*

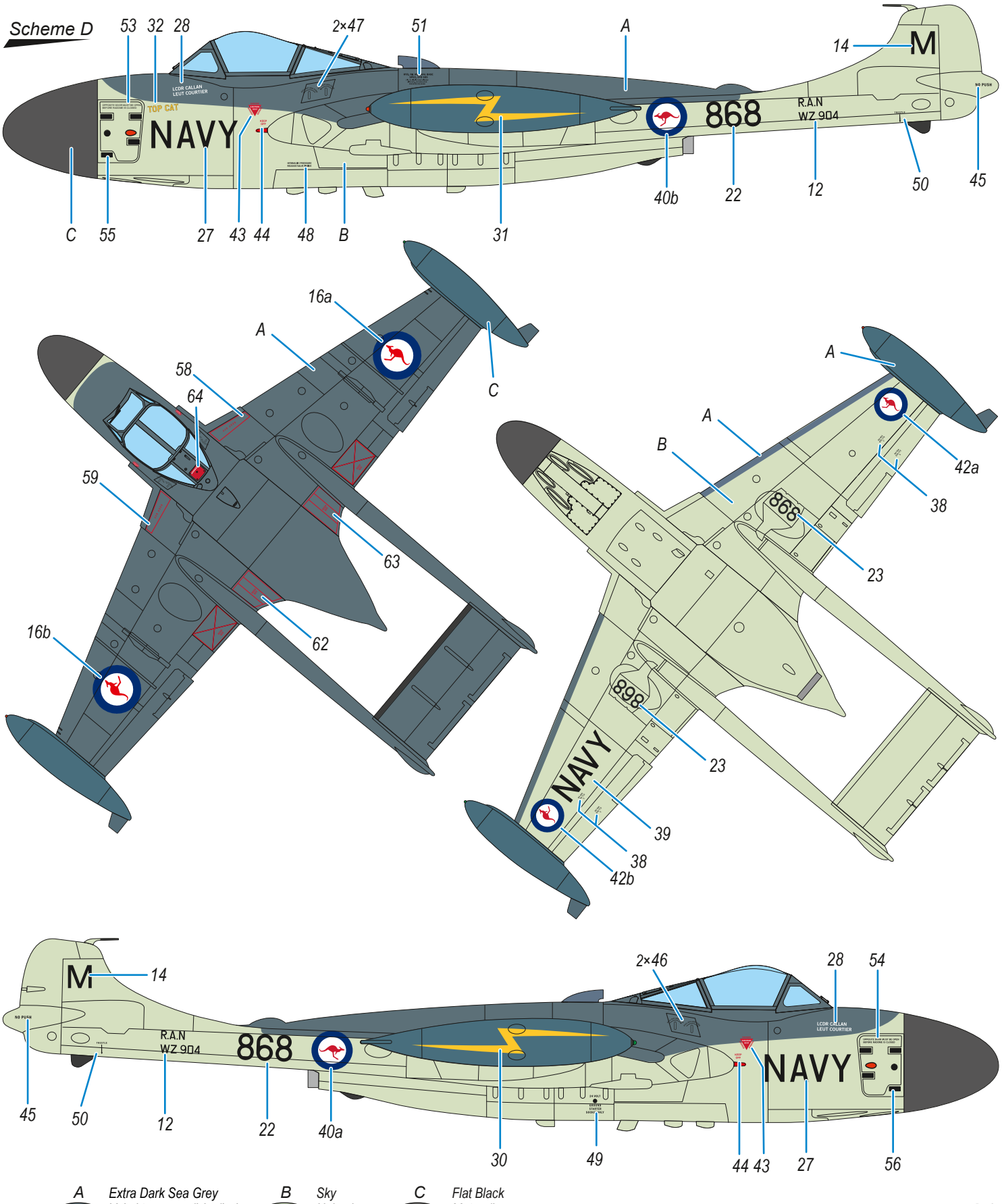

A *Extra Dark Sea Grey* *Velmi tmavá mořská šedá* *H/C333*	**B** *Sky* *Nebeská* *C368*	**C** *Flat Black* *Matná černá* *H12/C33*

GUNZE SANGYO special HOBBY

DH Sea Venom FAW.53, N4.904/868-NW, No. 724 NAS, Naval Air Station Nowra, Royal Australian Navy, 1965. *During a landing on 6 April 1965, the port side landing gear leg failed to extend; however, the pilot successfully landed on the remaining two wheels, and the aircraft sustained only minor damage. Following repairs, it was assigned a new serial number, N4.904. Among other uses, it served in aerodynamic testing for the Ikara anti-submarine missile system. In 1974, it was transferred to the Townsville aviation museum. It is currently on display as part of the Beck Collection in Mareeba, Queensland, Australia.*

DH Sea Venom FAW.53, N4.904/868-NW, No. 724 NAS, Naval Air Station Nowra, Royal Australian Navy, 1965. *Při přistání 6. dubna 1965 se nevysunula levá podvozková noha, ale pilot úspěšně přistál na dvě kola a letoun byl poškozen jen málo. Po opravě dostal nový seriál N4.904. Používán byl mimo jiné k aerodynamickým testům protiponorkového raketového systému Ikara. V roce 1974 byl předán do leteckého muzea v Townsville. Nyní je vystaven v Beck Collection v Mareebě, Queensland, Austrálie.*

Scheme E

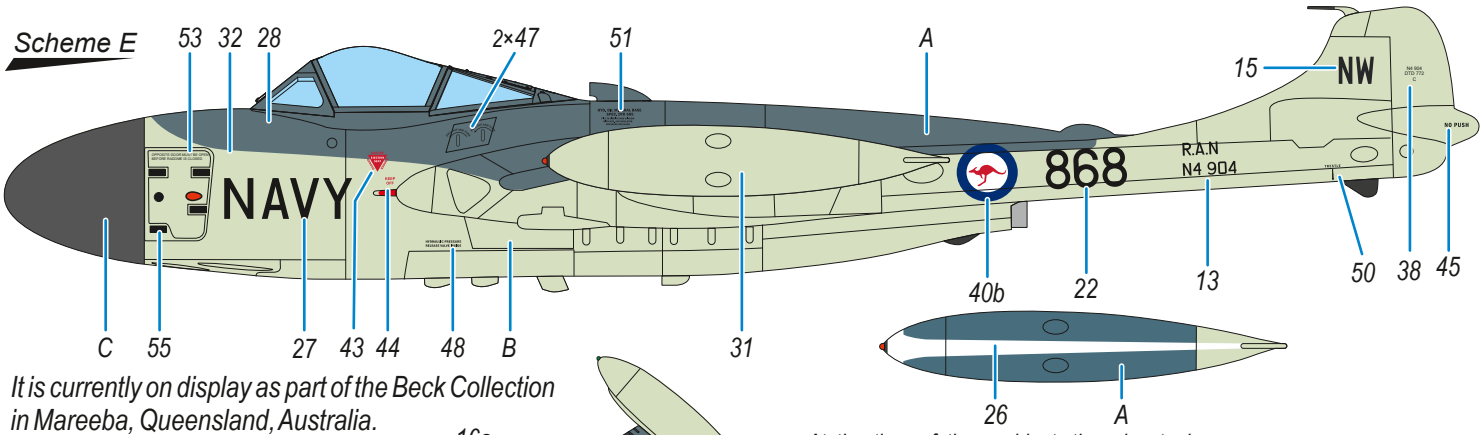

At the time of the accident, the wing tanks were colored as follows; the aircraft bore its original serial number, and the 'NW' marking was missing from the tail.
V době havárie byly křídelní nádrže zbarveny takto, letoun nesl původní seriál a označení NW na ocase chybělo.

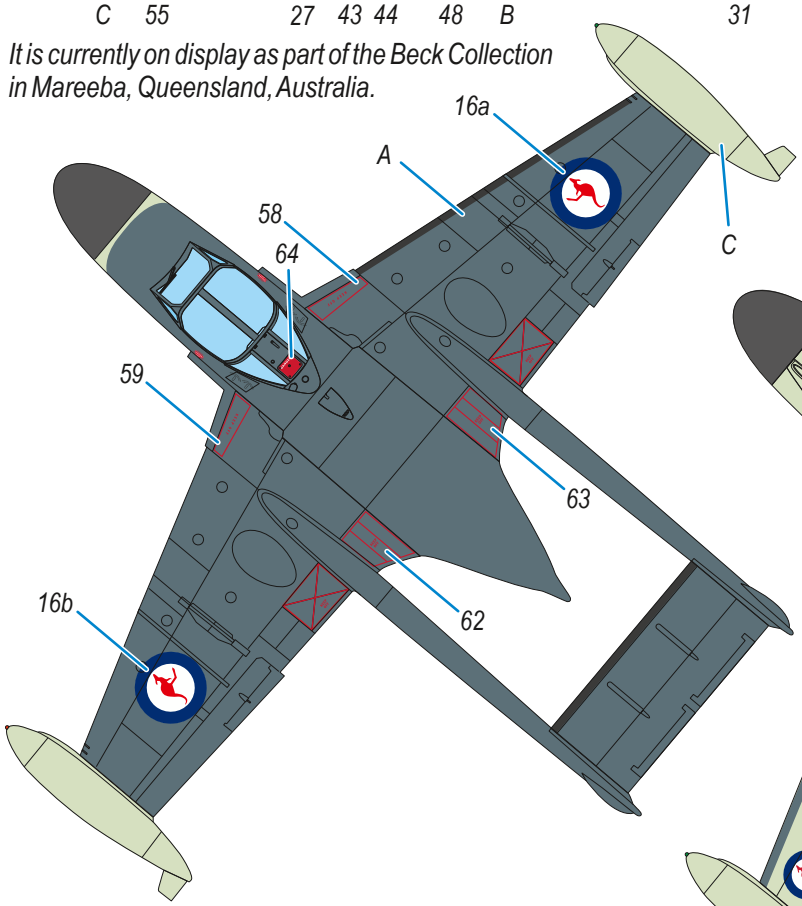

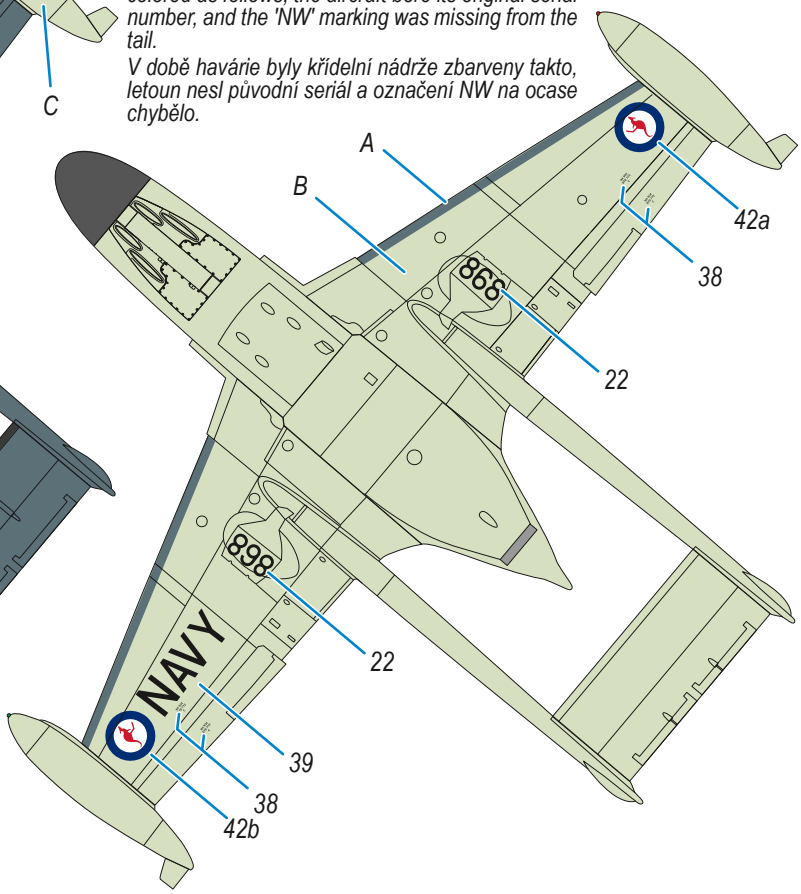

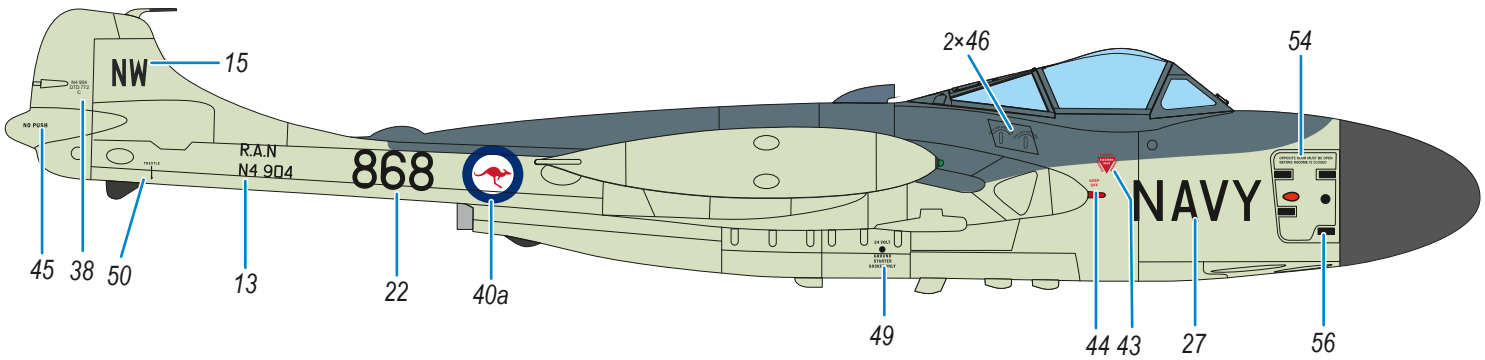

A	**B**	**C**
Extra Dark Sea Grey	*Sky*	*Flat Black*
Velmi tmavá mořská šedá	*Nebeská*	*Matná černá*
H/C333	*C368*	*H12/C33*

GUNZE SANGYO special HOBBY

ATTRACTIVE 1/48 SCALE MODELS & SETS



For SMB-2 kit you can also get these excellent 3D-printed sets



P48043
SMB-2
Seat



P48045
SMB-2
Air Brakes



P48044
SMB-2
Wheels

You can find these and other sets at www.specialhobby.eu



For SF-260 kit you can also get these excellent resin and 3D-printed sets

You can find these and other sets at www.specialhobby.eu



4480
SF-260
Wheels

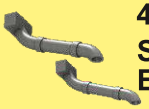

4482
SF-260
Exhausts

SF-260 Cockpit Centre Console and Seats w/Harness
4481





1/48 special HOBBY

AH-1G COBRA

'Over Vietnam with M-35 Gun System'

Hi-Tech kit



CMK resin conversion sets



129-4268
MD-500E/OH-6DA
Conversion set for Hasegawa kit



129-4275
MH-6E/J/M Little Bird
Conversion set for Academy kit



129-4276
AH-6F/J Attack version
Conversion set for Academy kit





facebook.com/specialhobby| **WWW.SPECIALHOBBY.EU**