Spitfire Mk.IXc seatbelts STEEL

eduard 23 037

1/24

detail set for AIRFIX 1/24 kit • sada detailů pro stavebnici AIRFIX 1/24

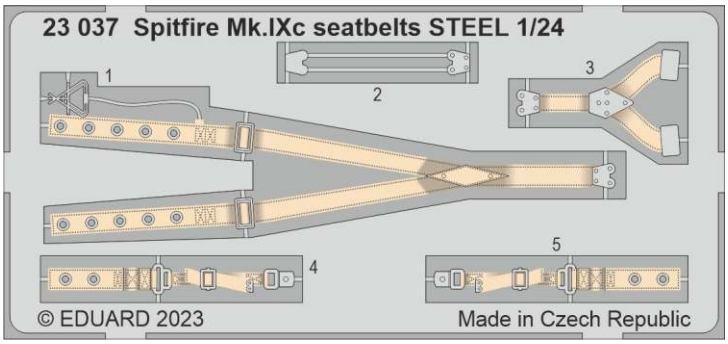

APPLY EXPRESS MASK AND PAINT BEFORE GLUING
POUŽÍT EXPRESS MASK NABARVIT PŘED SLEPENÍM
SYMETRICAL ASSEMBLY
SYMETRICKÁ MONTÁŽ
REMOVE
ODSTRANIT
GRIND
OBROUSIT
DRILL HOLE
VRTAT OTVOR
1 COLORED ETCHED PARTS
LEPTANÉ BAREVNÉ DÍLY
1 ETCHED PARTS
LEPTANÉ NEBAREVNÉ DÍLY
1 ORIGINAL KIT PARTS
PŮVODNÍ DÍLY STAVEBNICE
BEND
OHNOUT
OPTION
VOLBA
REPLACE
NAHRADIT
REVERSE SIDE
OTOČIT

ORIGINAL KIT PARTS PŮVODNÍ DÍLY STAVEBNICE	PHOTO-ETCHED PARTS LEPTANÉ DÍLY	PARTS TO BE REMOVED DÍLY K ODSTRANĚNÍ	FILL TMELIT

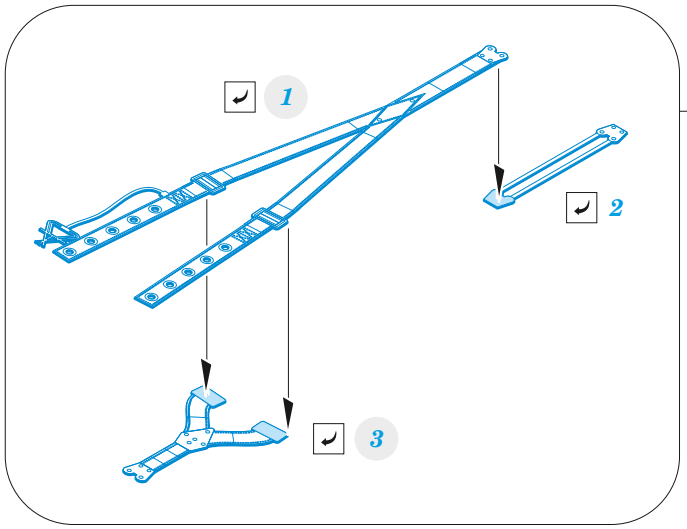

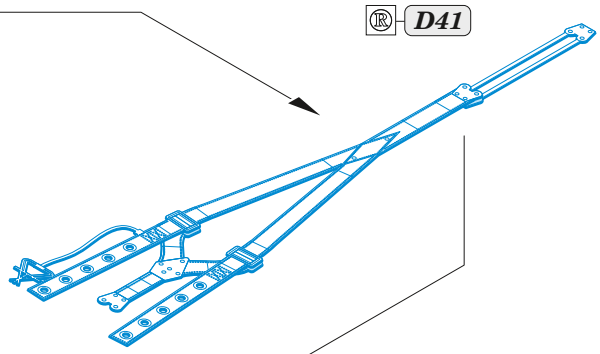

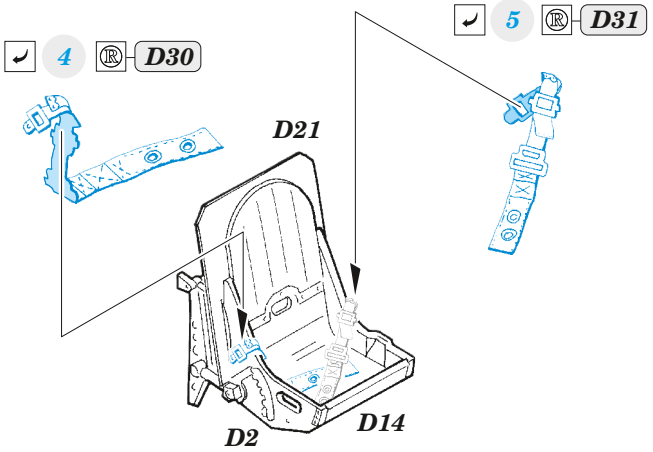

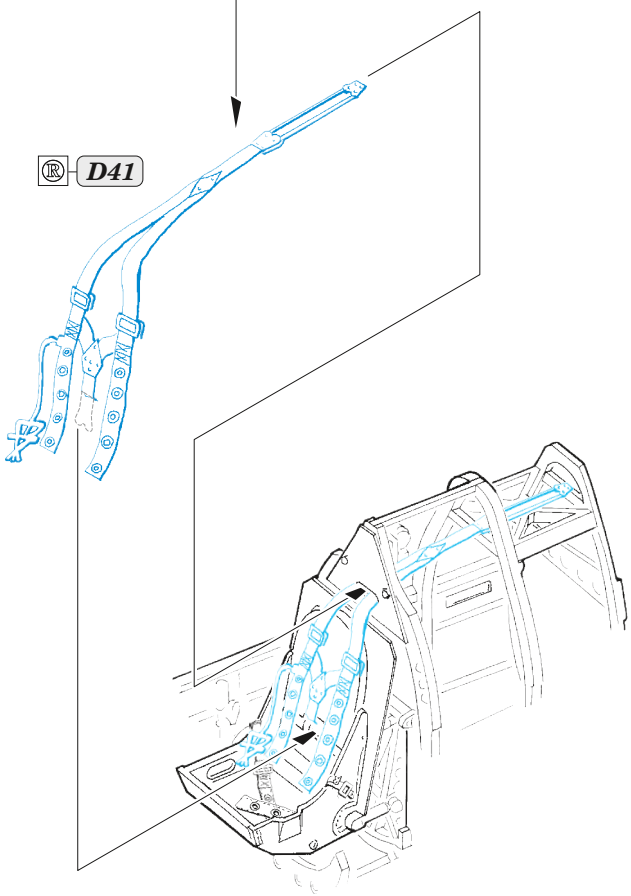

Related products: 23 036 Spitfire Mk.IXc 1/24

