Spitfire Mk.IXc landing flaps

eduard

23 038

1/24

detail set for AIRFIX 1/24 kit • sada detailů pro stavebnici AIRFIX 1/24

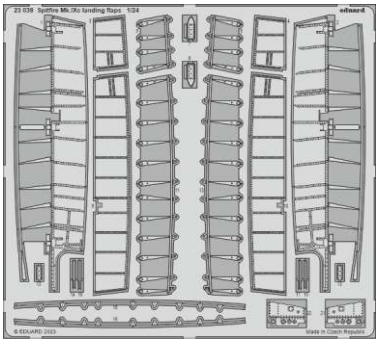

APPLY EXPRESS MASK AND PAINT BEFORE GLUING
POUŽÍT EXPRESS MASK NABARVIT PŘED SLEPENÍM

SYMETRICAL ASSEMBLY
SYMETRICKÁ MONTÁŽ

REMOVE
ODSTRANIT

GRIND
OBROUSIT

DRILL HOLE
VRTAT OTVOR

1 COLORED ETCHED PARTS
LEPTANÉ BAREVNÉ DÍLY

1 ETCHED PARTS
LEPTANÉ NEBAREVNÉ DÍLY

1 ORIGINAL KIT PARTS
PŮVODNÍ DÍLY STAVEBNICE

BEND
OHNOUT

OPTION
VOLBA

REPLACE
NAHRADIT

REVERSE SIDE
OTOČIT

ORIGINAL KIT PARTS PŮVODNÍ DÍLY STAVEBNICE	PHOTO-ETCHED PARTS LEPTANÉ DÍLY	PARTS TO BE REMOVED DÍLY K ODSTRANĚNÍ	FILL TMELIT

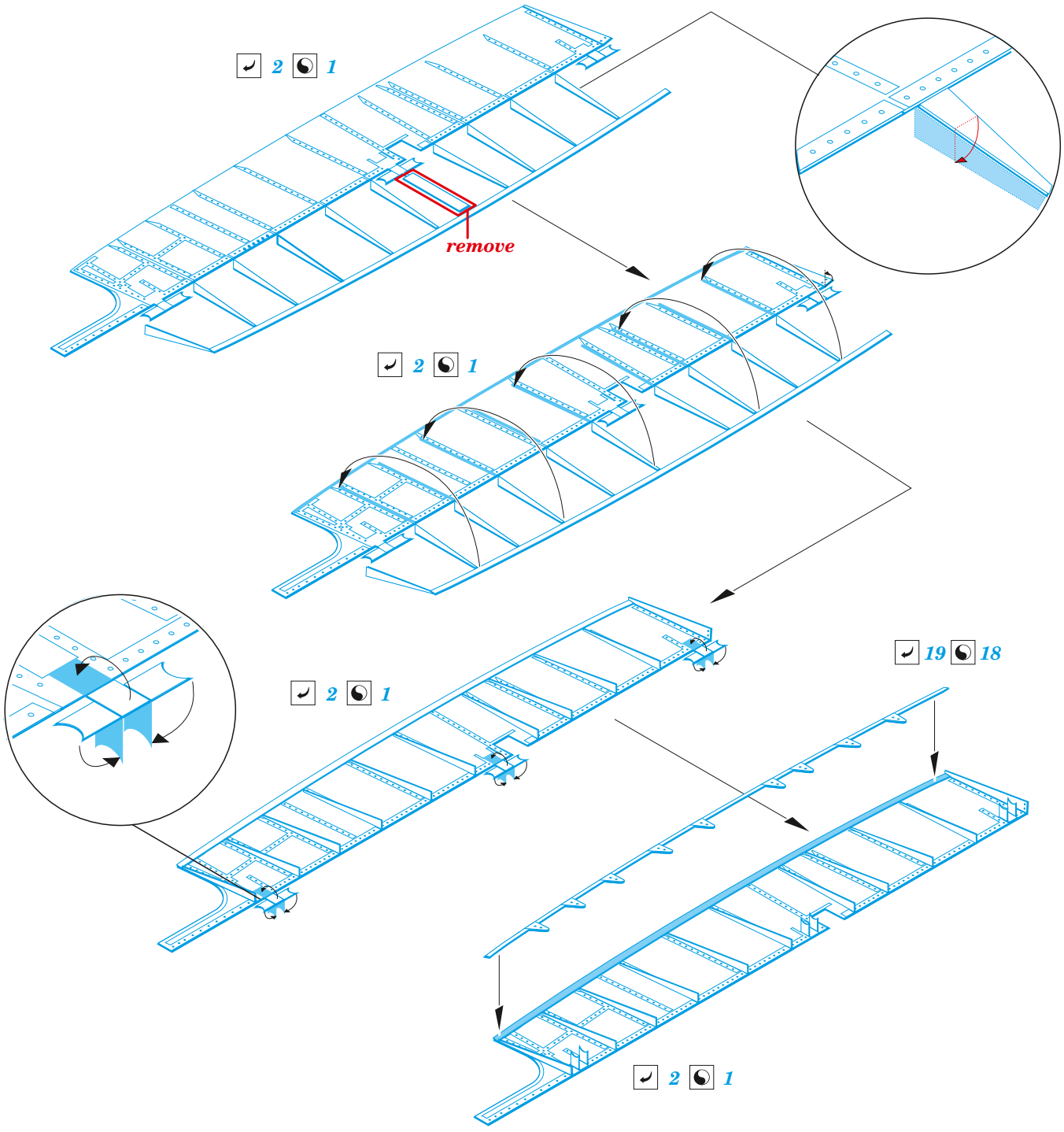

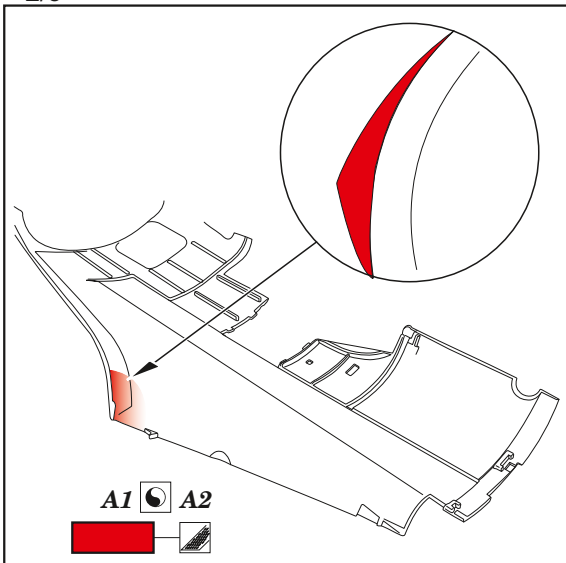
A1 A2

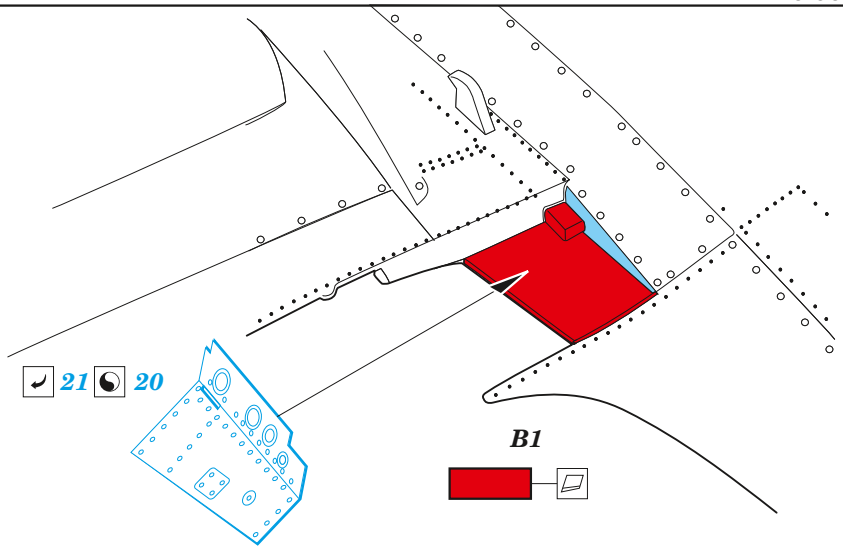
21 20
B1

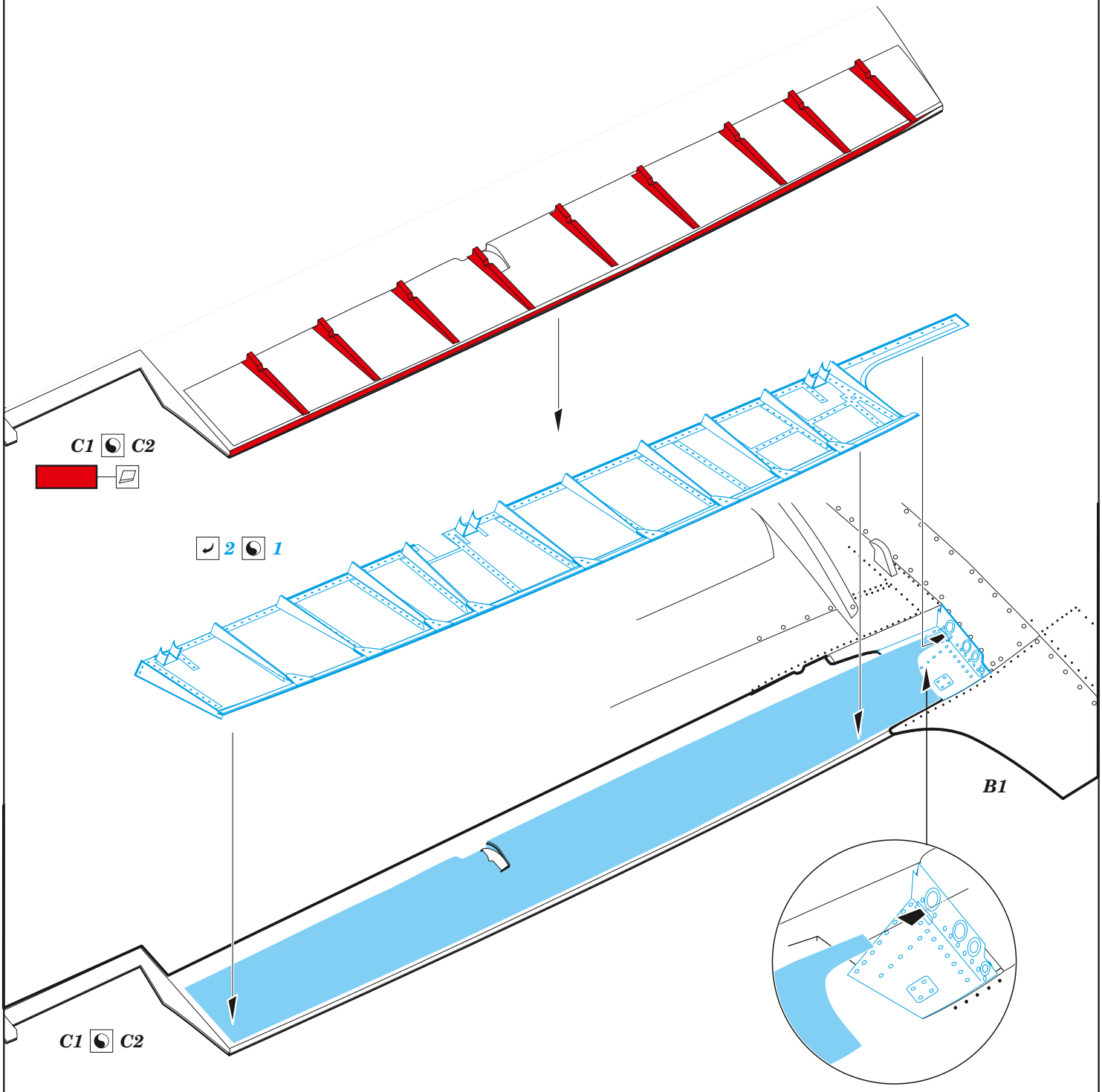
C1 C2
2 1
B1
C1 C2

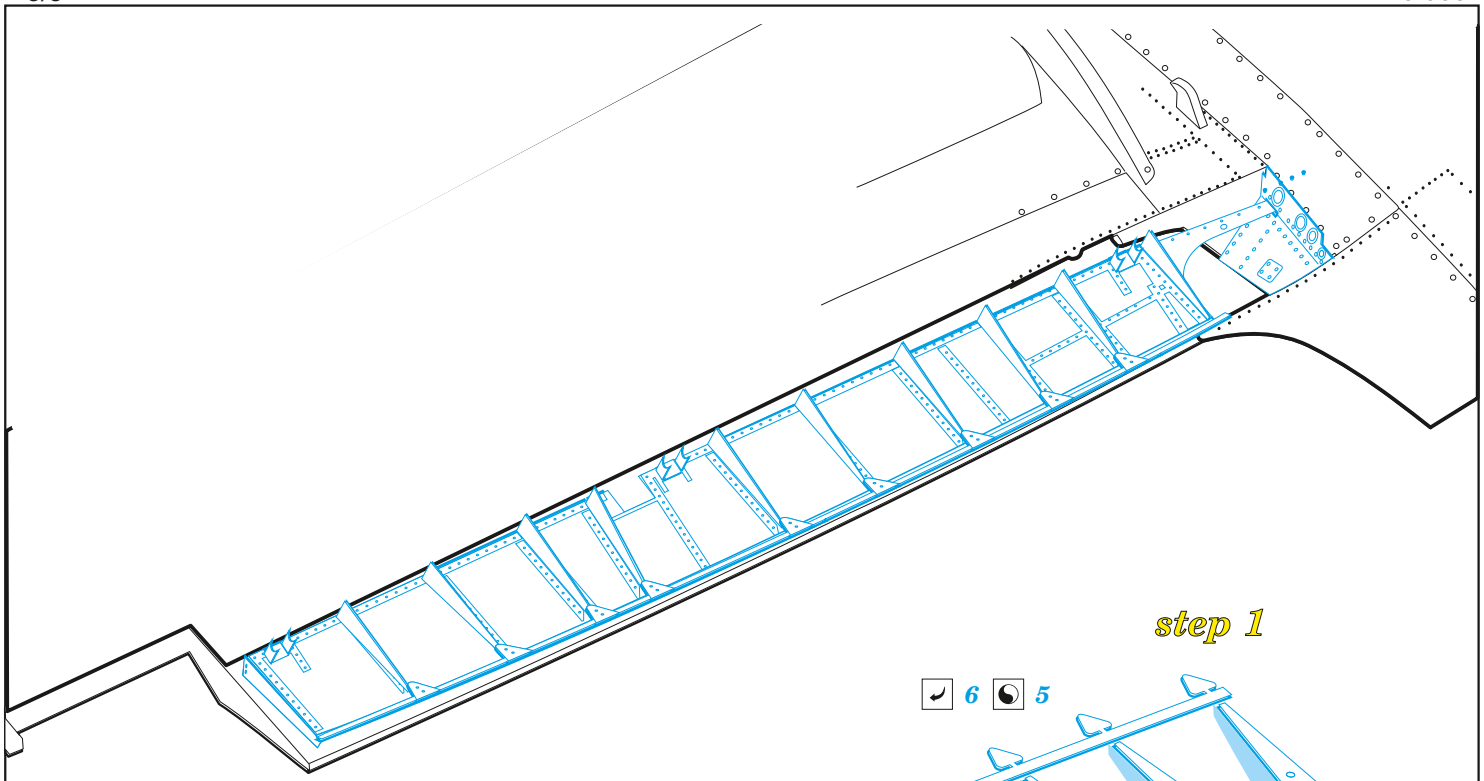

step 1

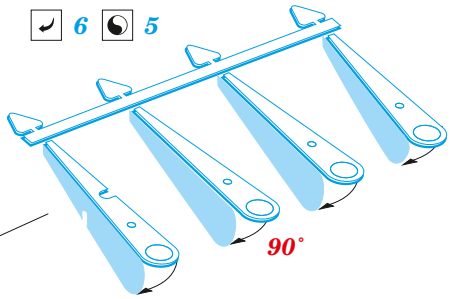

step 2

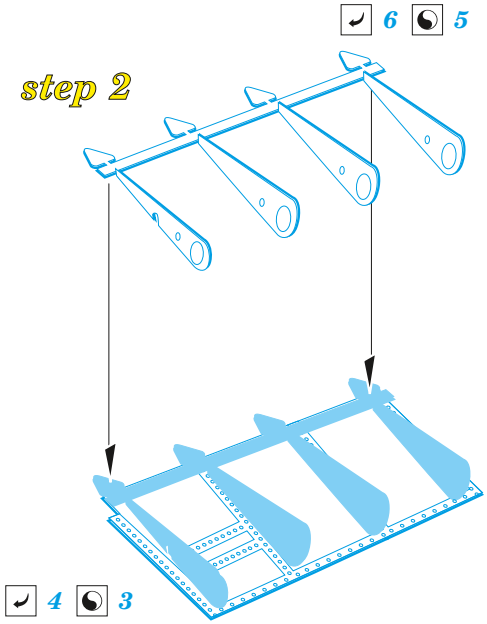

step 3

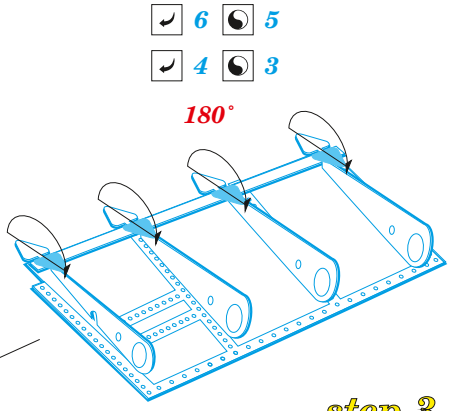

step 4

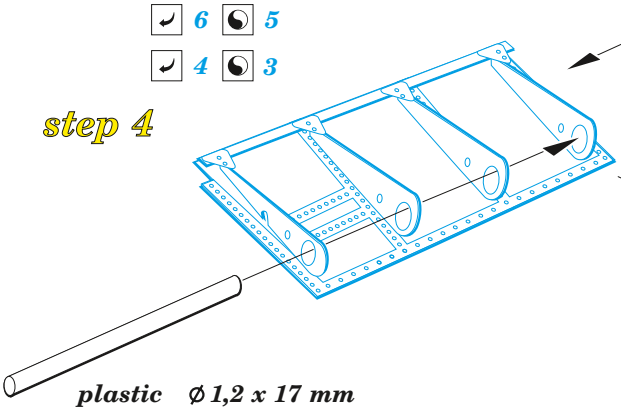

step 5

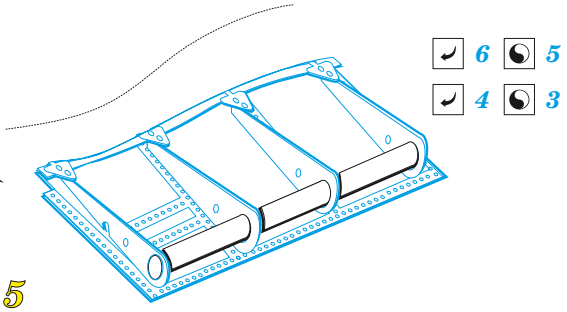

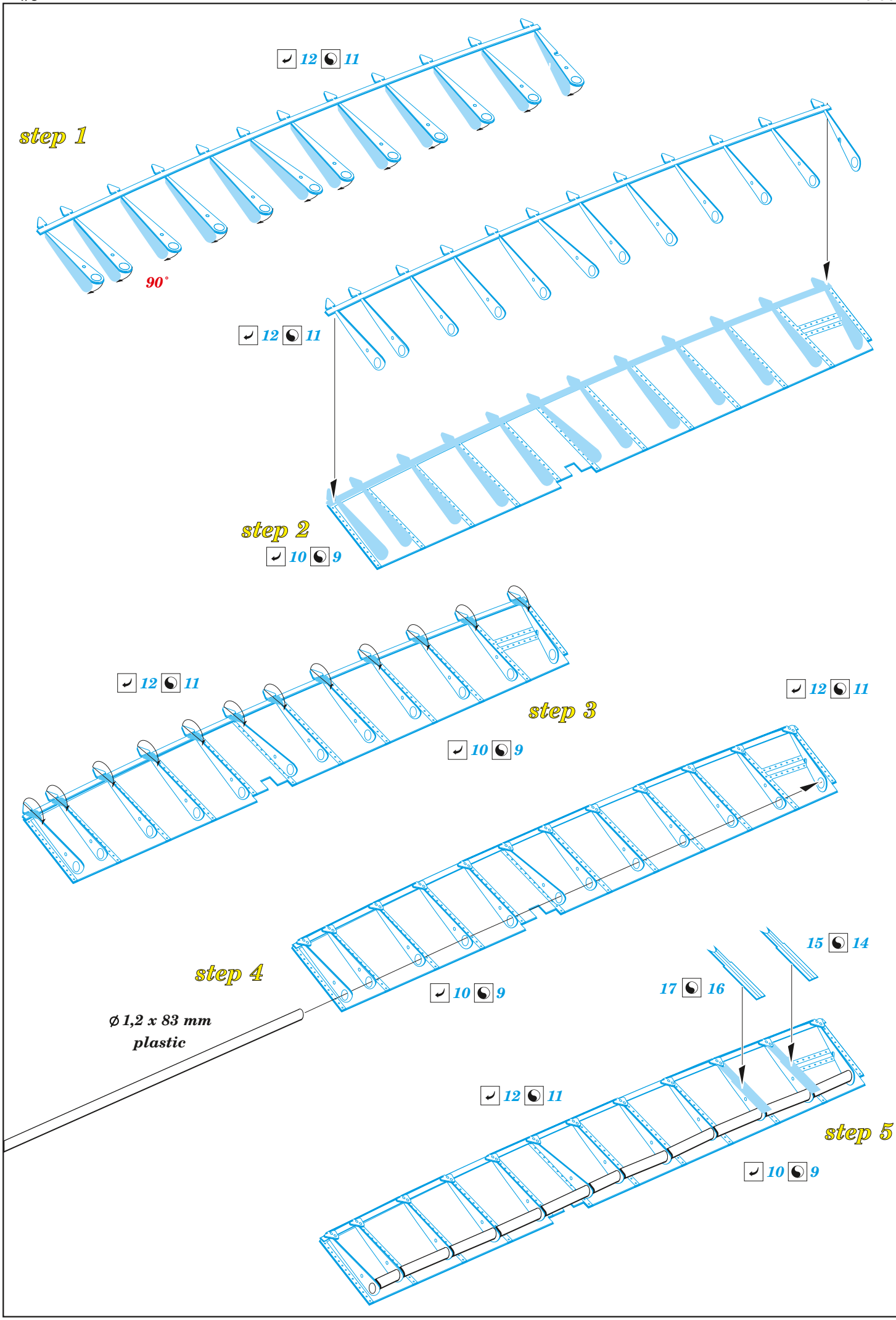
step 1
12 11
90°
12 11
step 2
10 9
12 11
step 3
10 9
12 11
step 4
10 9
Ø 1,2 x 83 mm
plastic
15 14
17 16
12 11
step 5
10 9

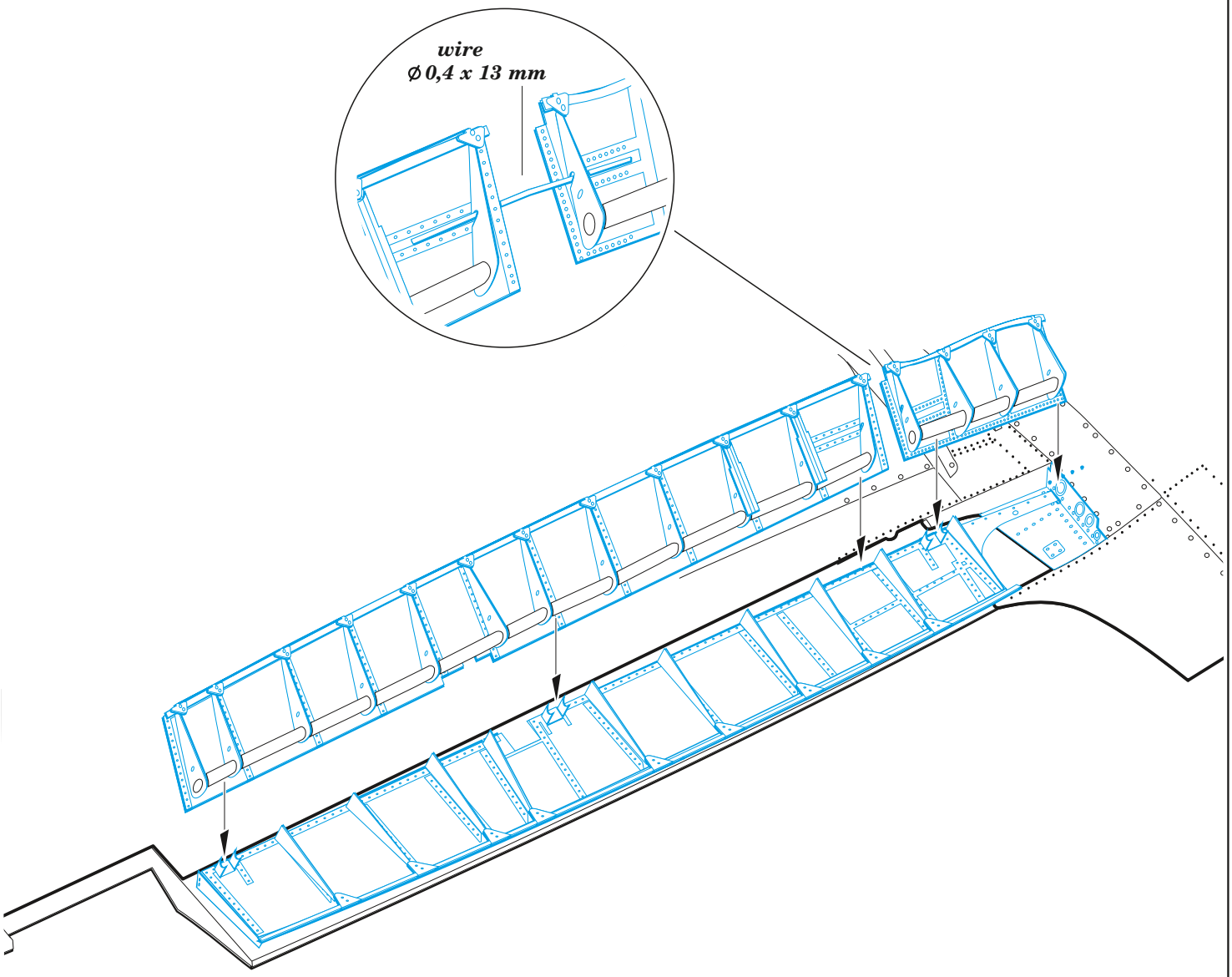

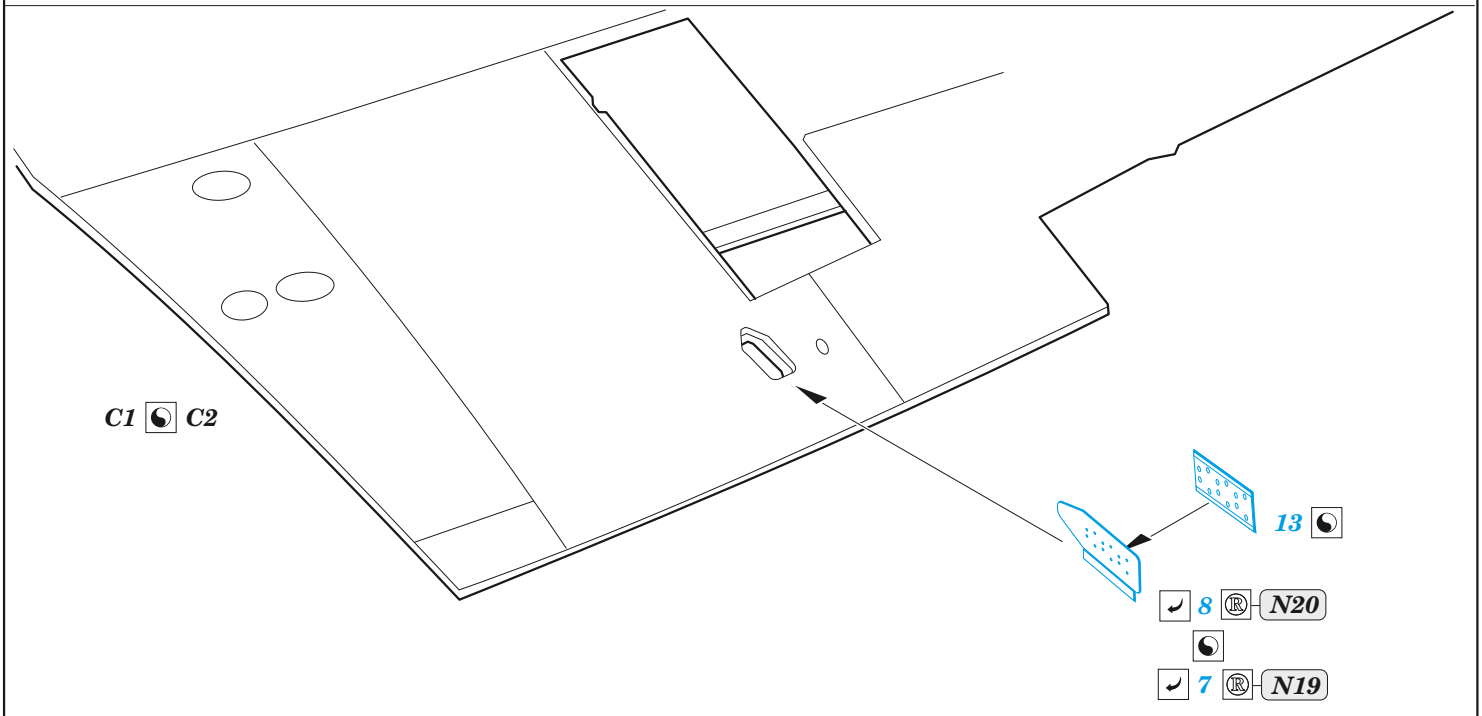

© EDUARD M.A. 2023