B-24D bomb bay

eduard 48 1159

1/48 detail set for HOBBY BOSS 1/48 kit • sada detailů pro stavebnici HOBBY BOSS 1/48

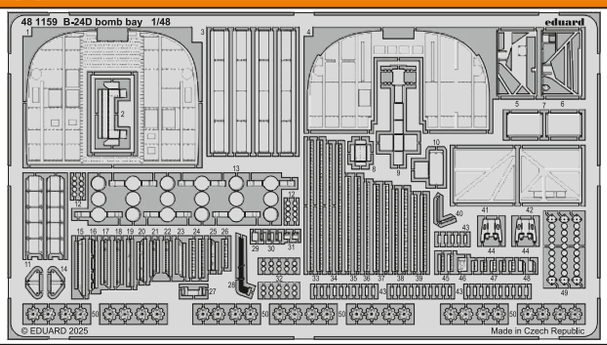

- APPLY EXPRESS MASK AND PAINT BEFORE GLUING / POUŽÍT EXPRESS MASK NABARVIT PŘED SLEPENÍM
- SYMETRICAL ASSEMBLY / SYMETRICKÁ MONTÁŽ
- REMOVE / ODSTRANIT
- GRIND / OBROUSIT
- DRILL A HOLE / VRTAT OTVOR
- 1 PRE-PAINTED ETCHED PARTS / LEPTANÉ BAREVNÉ DÍLY
- 1 ETCHED PARTS / LEPTANÉ NEBAREVNÉ DÍLY
- 1 ORIGINAL KIT PARTS / PŮVODNÍ DÍLY STAVEBNICE
- BEND / OHNOUT
- OPTION / VOLBA
- REPLACE / NAHRADIT
- REVERSE SIDE / OTOČIT

ORIGINAL KIT PARTS PŮVODNÍ DÍLY STAVEBNICE	PHOTO-ETCHED PARTS LEPTANÉ DÍLY	SKIM / SAND OFF OBROUSIT	REMOVE / CUT OFF ODSTRANIT	FILL TMELIT

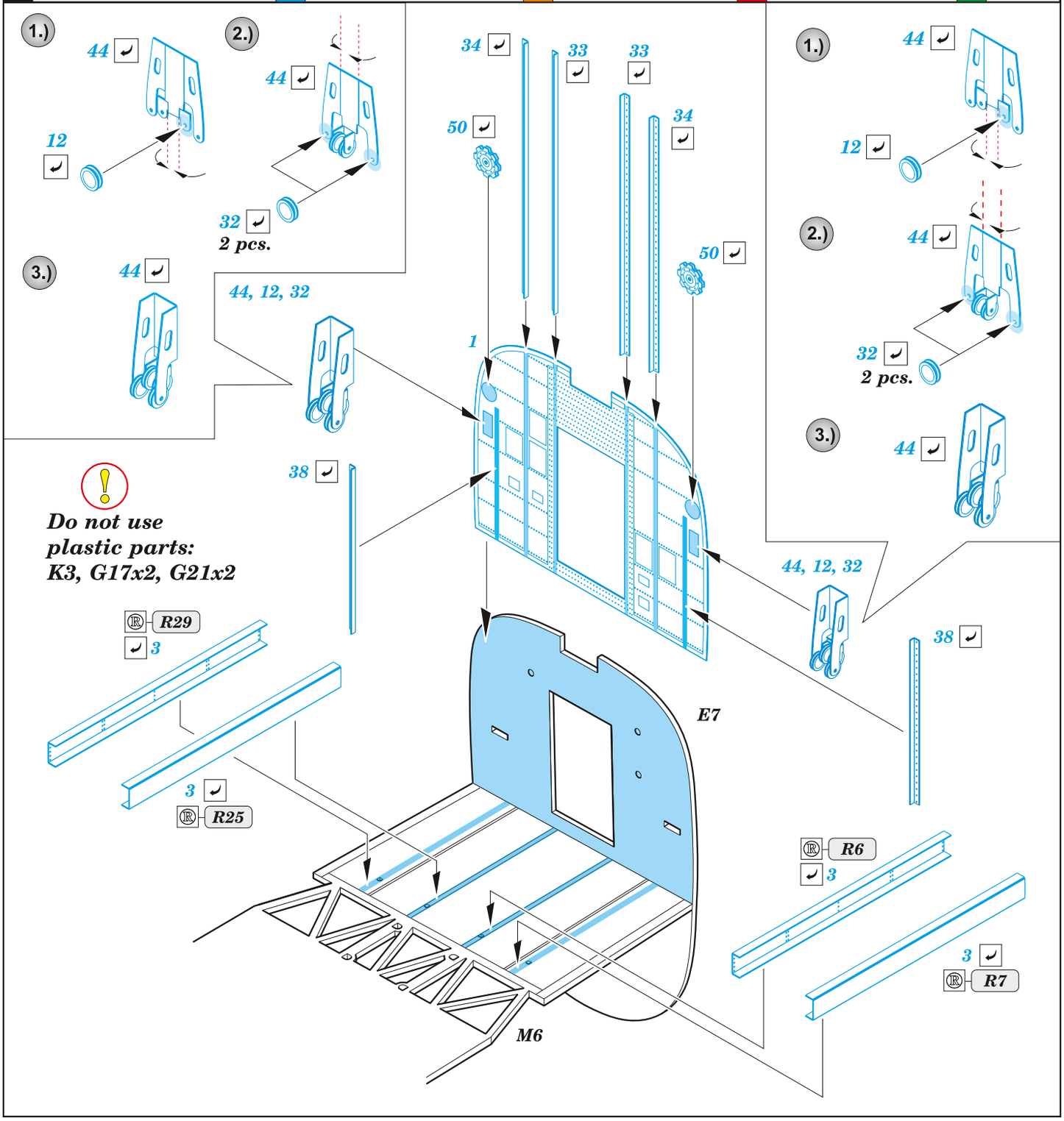

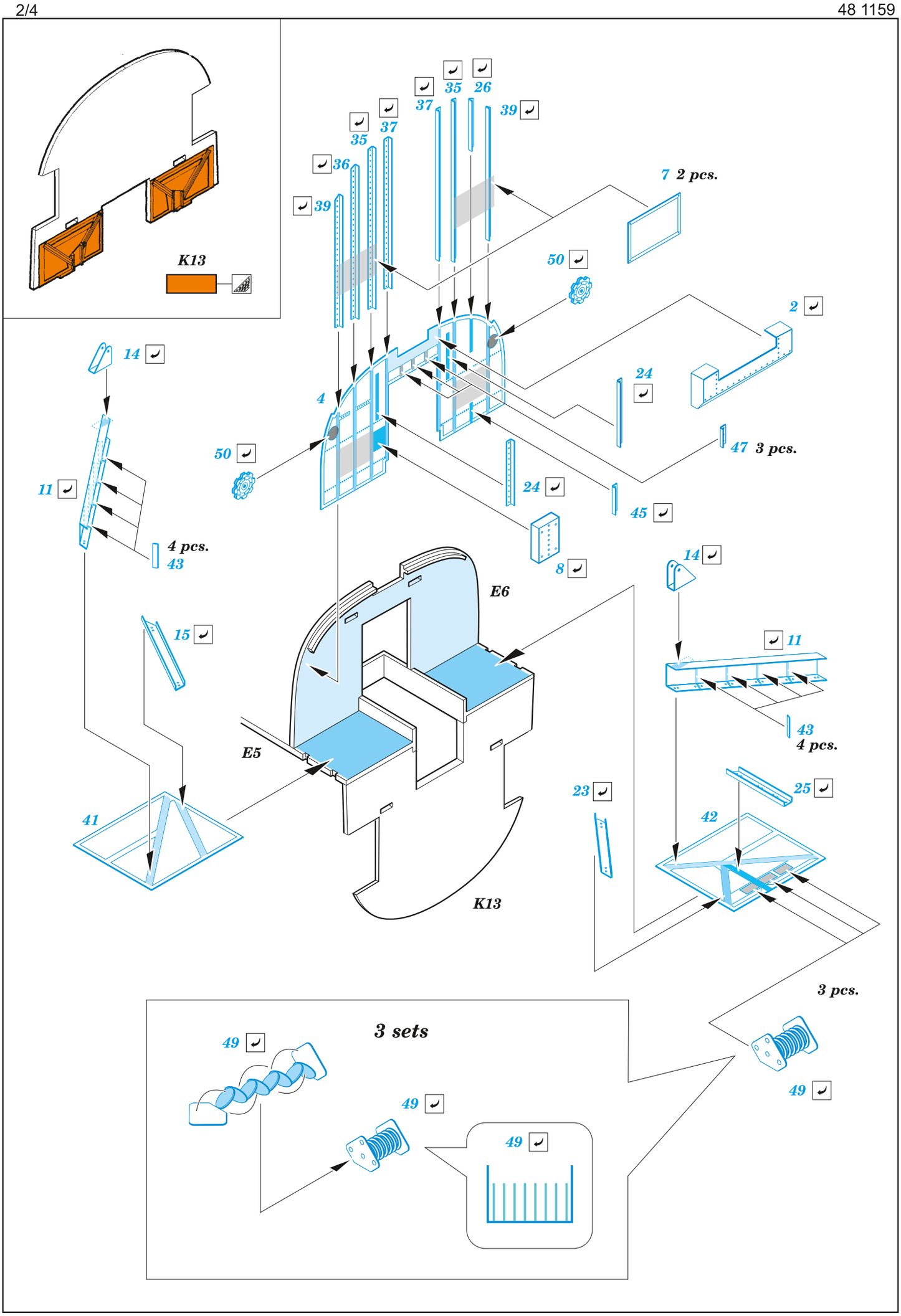
K13
35
26
37
39
35
37
36
39
7 2 pcs.
50
2
14
24
4
50
47 3 pcs.
11
24
45
4 pcs.
43
8
E6
14
15
11
43
4 pcs.
E5
23
25
41
42
K13
3 pcs.
3 sets
49
49
49
49

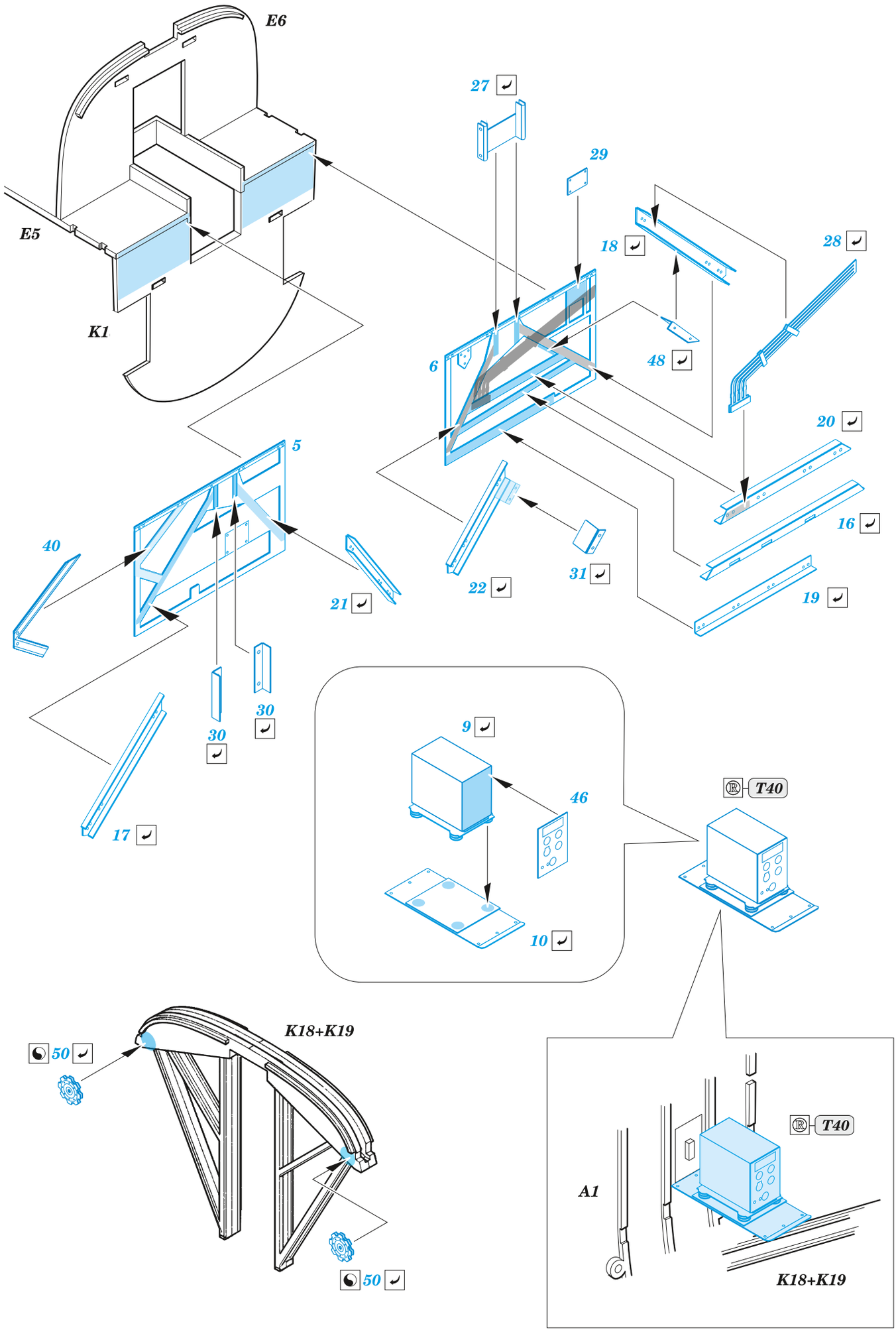
E6
E5
K1
27
29
18
28
48
6
20
16
5
40
21
22
31
19
30
30
17
9
46
10
T40
50
K18+K19
50
A1
T40
K18+K19

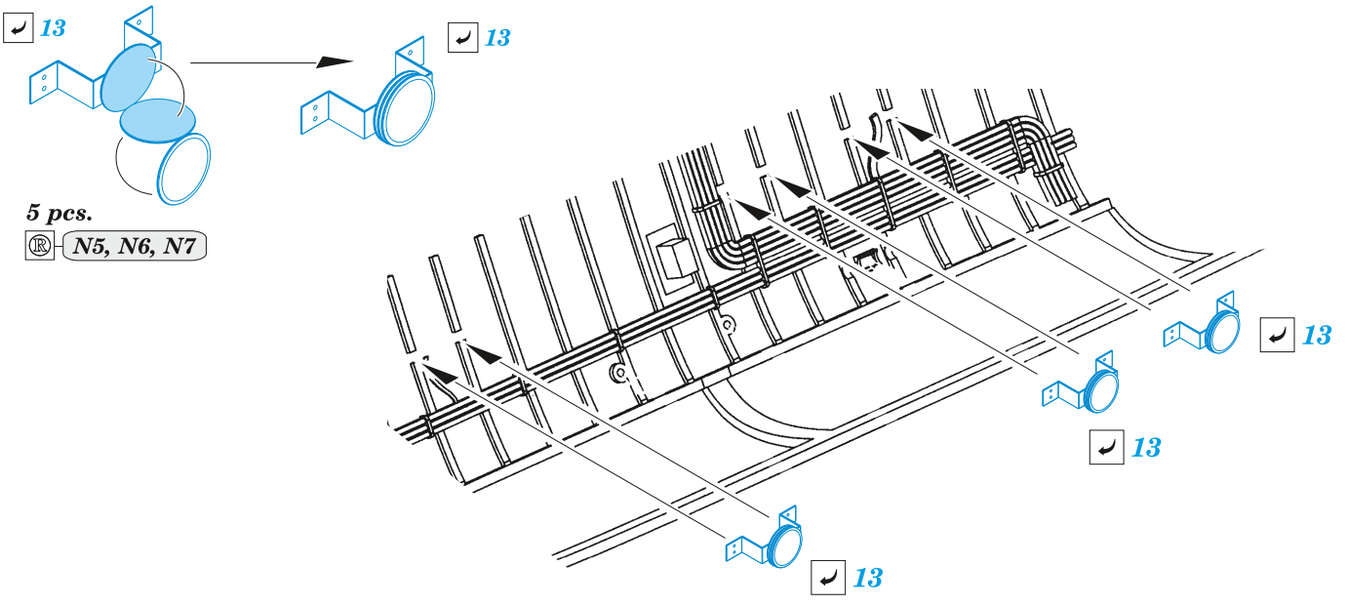

Related products: 48 1156 B-24D undercarriage 1/48

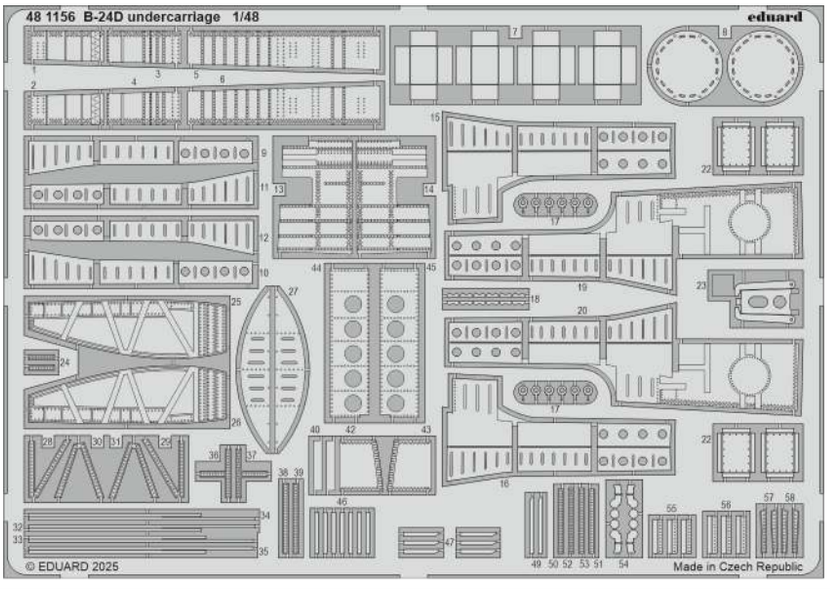

Related products: 48 1158 B-24D bomb racks 1/48

