P-40K landing flaps

1/48 detail set for EDUARD 1/48 kit • sada detailů pro stavebnici EDUARD 1/48

eduard **48 1181**

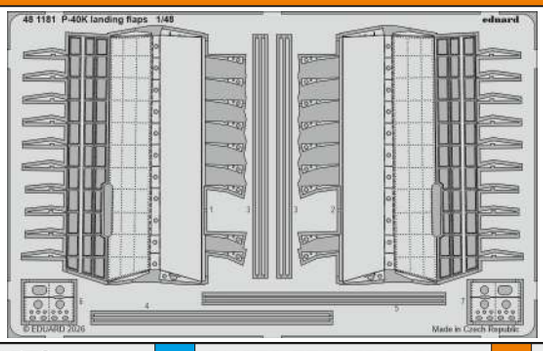

- APPLY EXPRESS MASK AND PAINT BEFORE GLUING / POUŽÍT EXPRESS MASK NABARVIT PŘED SLEPENÍM
- SYMETRICAL ASSEMBLY / SYMETRICKÁ MONTÁŽ
- REMOVE / ODSTRANIT
- GRIND / OBROUSIT
- DRILL A HOLE / VRTAT OTVOR
- BEND / OHNOUT
- OPTION / VOLBA
- REPLACE / NAHRADIT
- REVERSE SIDE / OTOČIT
- *1* PRE-PAINTED ETCHED PARTS / LEPTANÉ BAREVNÉ DÍLY
- *1* ETCHED PARTS / LEPTANÉ NEBAREVNÉ DÍLY
- *1* ORIGINAL KIT PARTS / PŮVODNÍ DÍLY STAVEBNICE

ORIGINAL KIT PARTS / PŮVODNÍ DÍLY STAVEBNICE	PHOTO-ETCHED PARTS / LEPTANÉ DÍLY	SKIM / SAND OFF / OBROUSIT	REMOVE / CUT OFF / ODSTRANIT	FILL / TMELIT

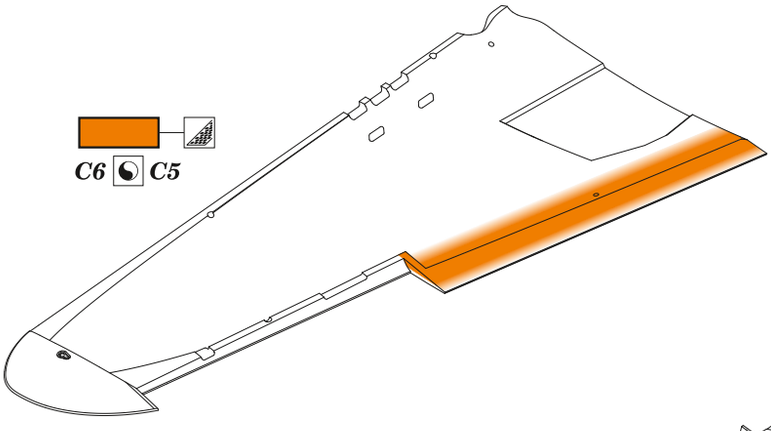

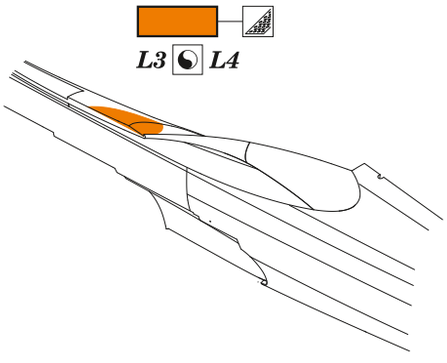

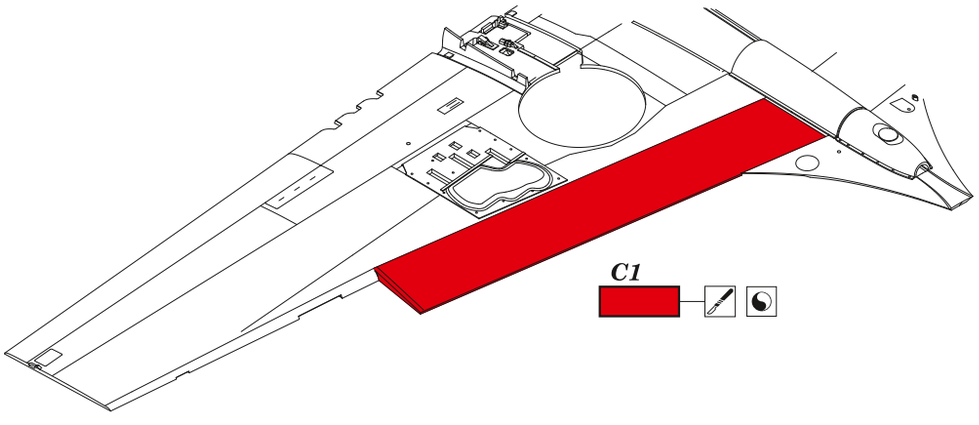

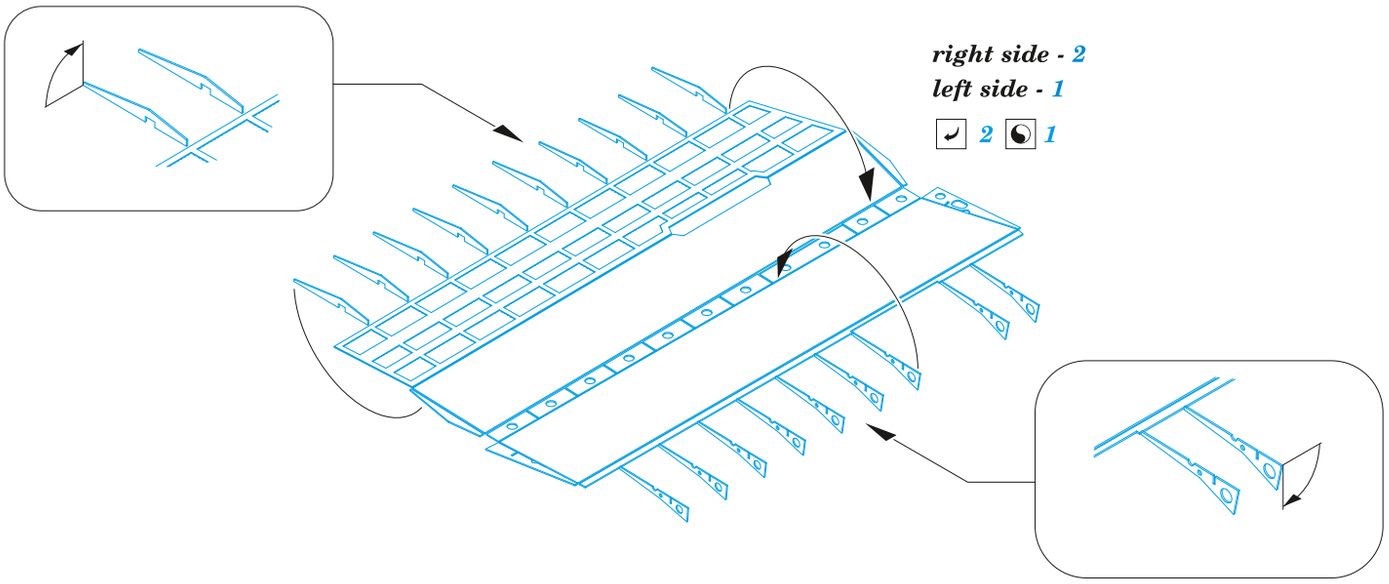

plastic rod 1:1

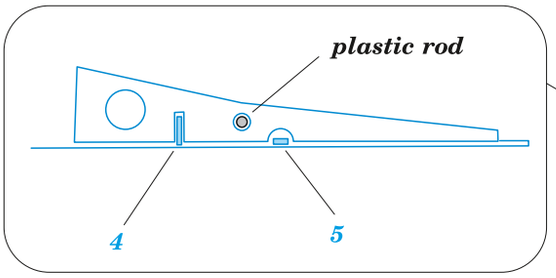

© EDUARD M.A. 2026