Wessex HU.5 exterior

1/48 scale detail set for Italeri kit • sada detailů pro model 1/48 Italeri

eduard

48 754

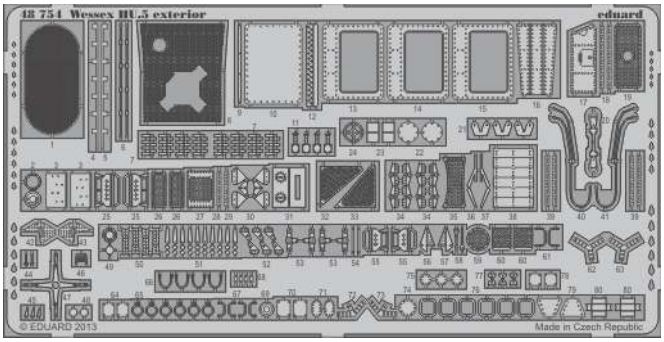

- APPLY EXPRESS MASK AND PAINT BEFORE GLUING / POUŽÍT EXPRESS MASK NABARVIT PŘED SLEPENÍM
- SYMETRICAL ASSEMBLY / SYMETRICKÁ MONTÁŽ
- REMOVE / ODSTRANIT
- BEND / OHNOUT
- GRIND / OBROUSIT
- OPTION / VOLBA
- DRILL HOLE / VRTAT OTVOR
- REPLACE / NAHRADIT

ORIGINAL KIT PARTS / PŮVODNÍ DÍLY STAVEBNICE

PHOTO-ETCHED PARTS / LEPTANÉ DÍLY

PARTS TO BE REMOVED / DÍLY K ODSTRANĚNÍ

FILL / TMELIT

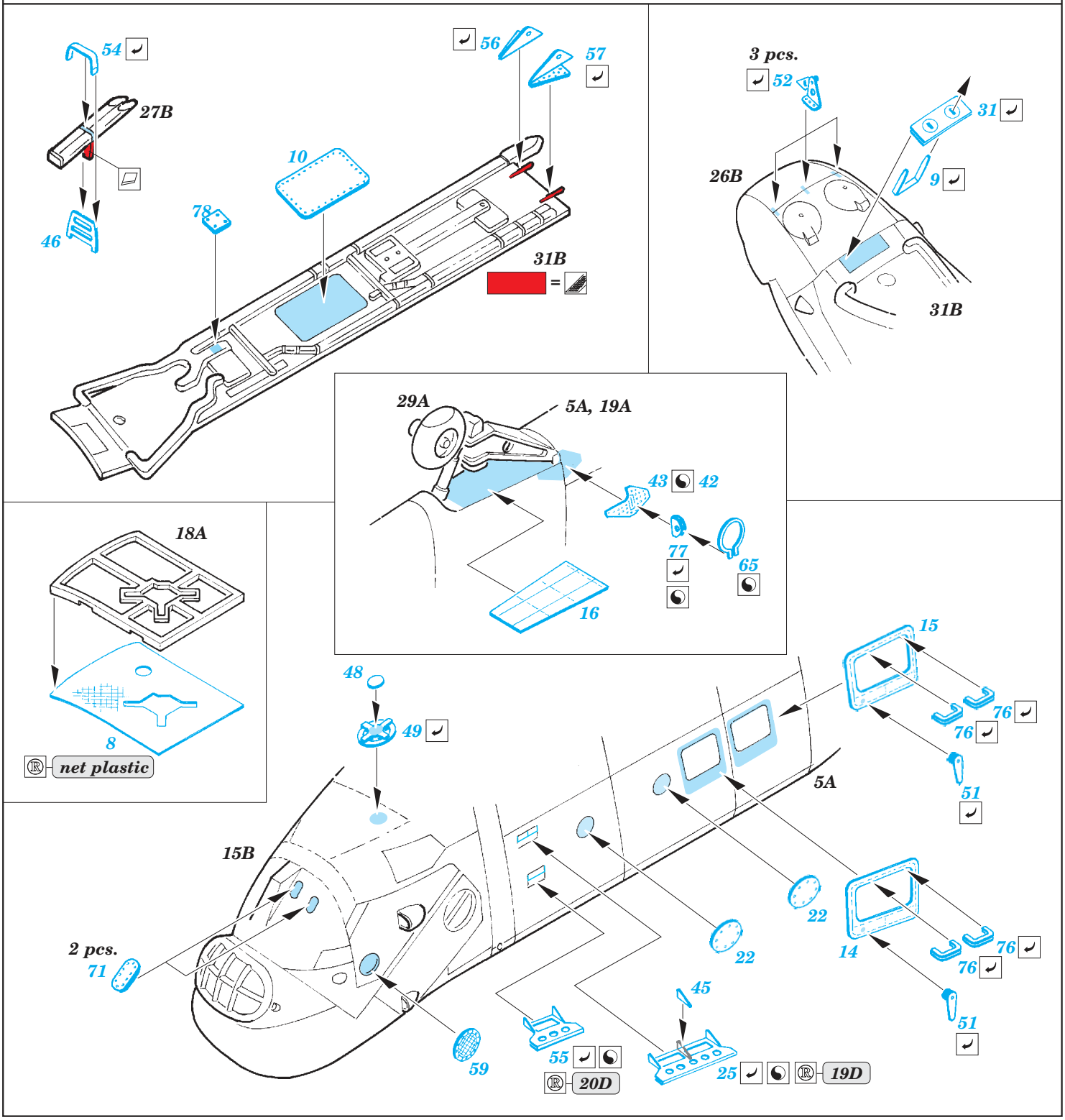

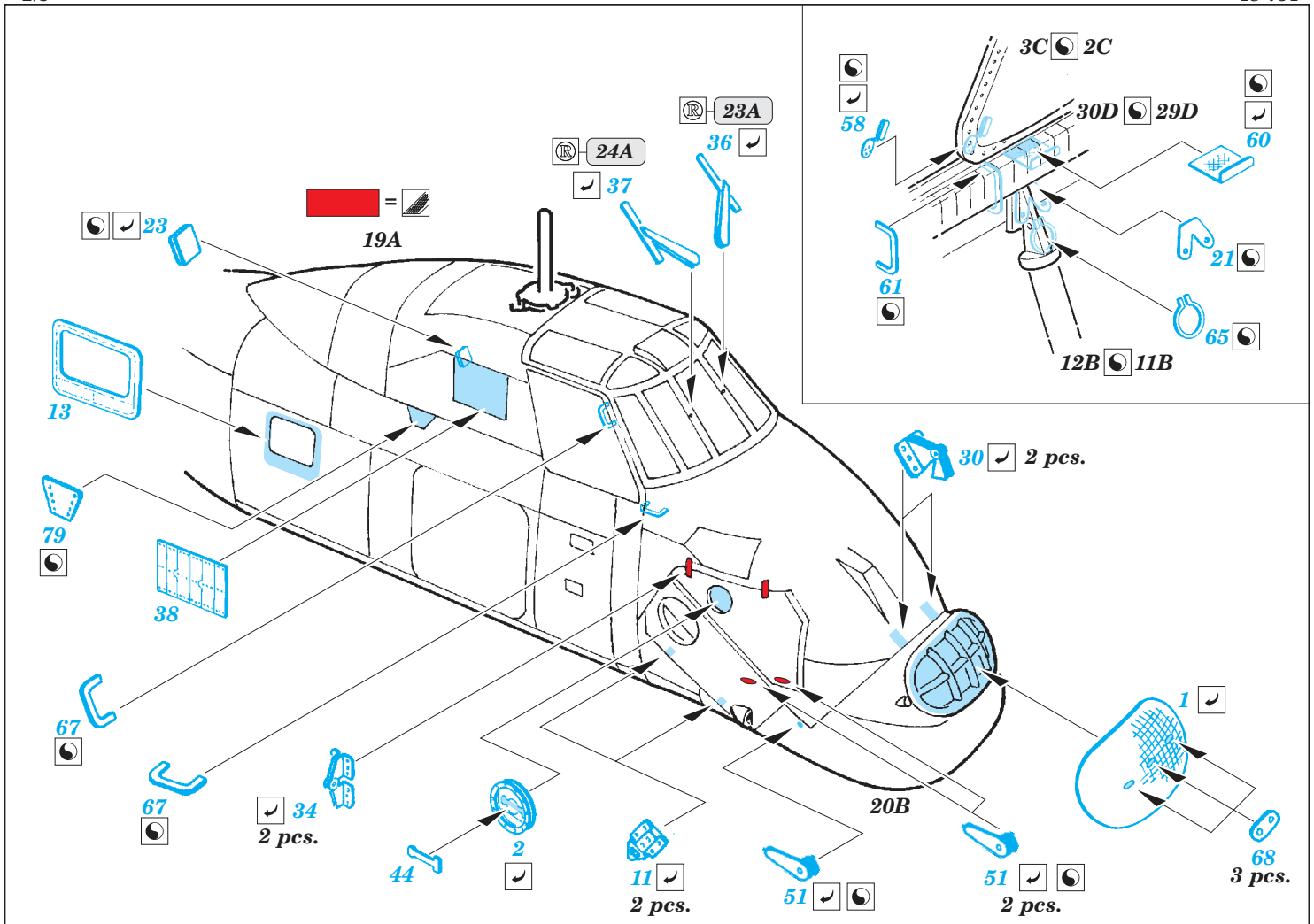
3C 2C
30D 29D
58
60
61
21
65
12B 11B
23A
24A
36
37
23
19A
13
79
38
67
67
34
2 pcs.
44
2
11
2 pcs.
51
20B
30 2 pcs.
1
68
3 pcs.
51
2 pcs.

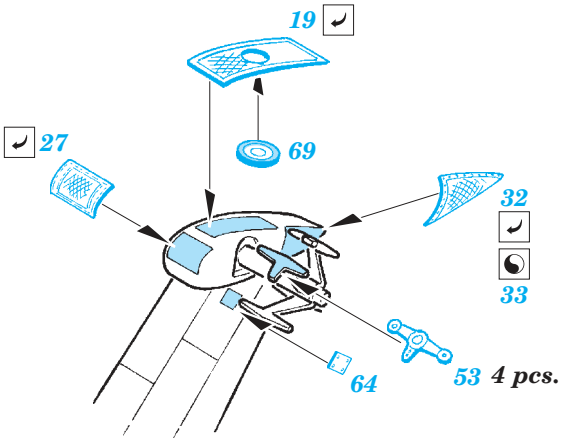
19
27
69
32
33
64
53 4 pcs.

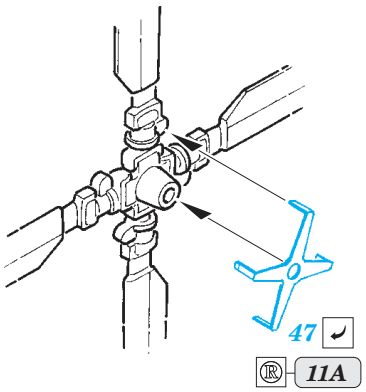
47
11A

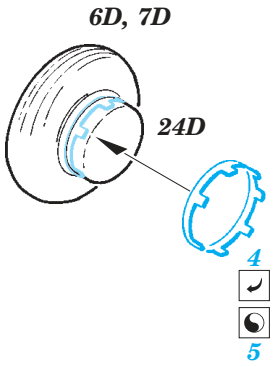
6D, 7D
24D
4
5

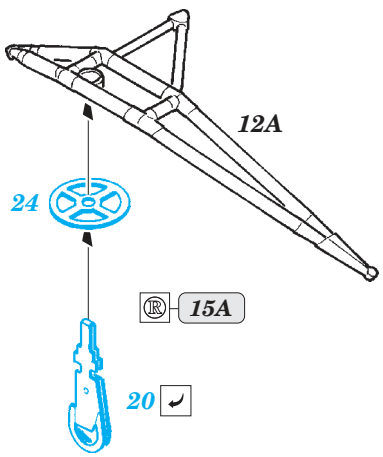
12A
24
15A
20

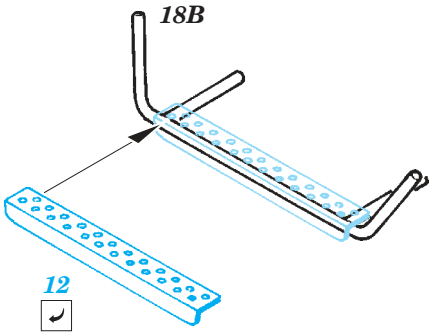
18B
12

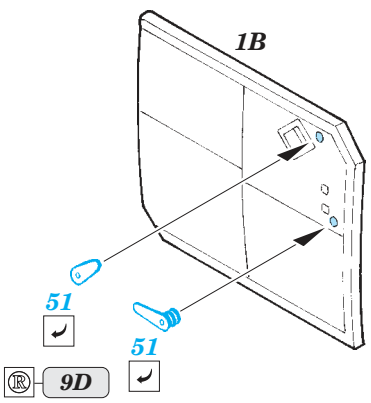
1B
51
51
9D

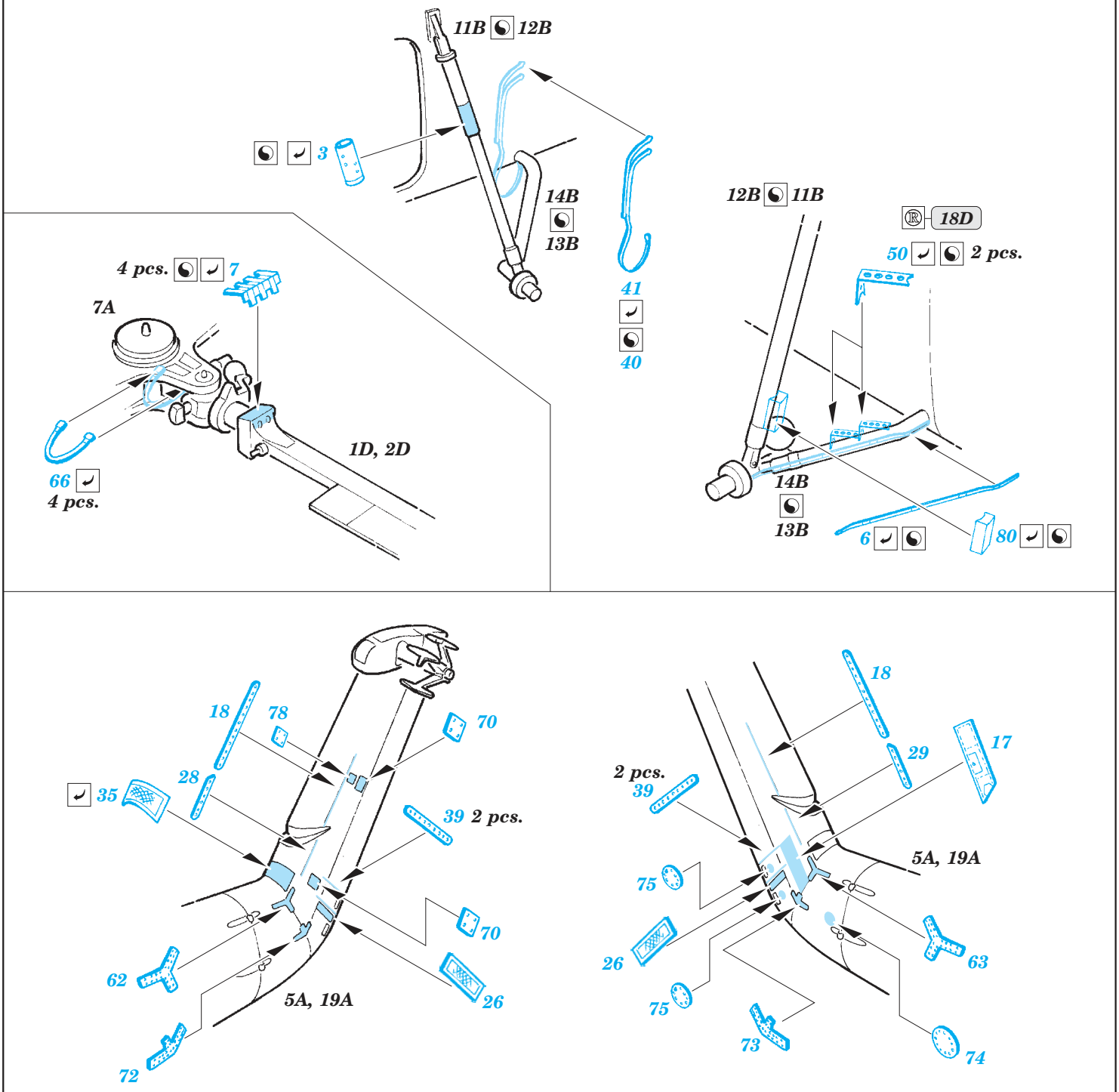

For further detail sets look for eduard 49 622 Wessex HU.5 interior S.A. (not included in this set)

