PV-1

1/48 detail set for 1/48 ACADEMY kit • sada detailů pro stavebnici 1/48 ACADEMY

eduard **49 1348**

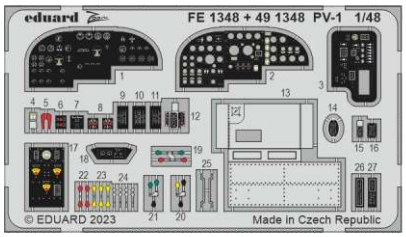

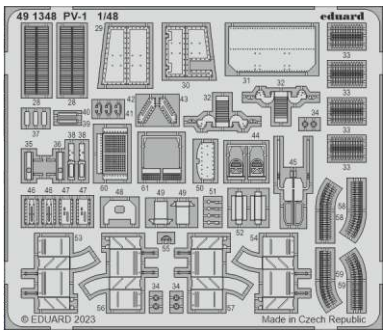

- APPLY EXPRESS MASK AND PAINT BEFORE GLUING / POUŽÍT EXPRESS MASK NABARVIT PŘED SLEPENÍM
- SYMETRICAL ASSEMBLY / SYMETRICKÁ MONTÁŽ
- REMOVE / ODSTRANIT
- GRIND / OBROUSIT
- DRILL HOLE / VRTAT OTVOR
- BEND / OHNOUT
- OPTION / VOLBA
- REPLACE / NAHRADIT
- REVERSE SIDE / OTOČIT
- 1 COLORED ETCHED PARTS / LEPTANÉ BAREVNÉ DÍLY
- 1 ETCHED PARTS / LEPTANÉ NEBAREVNÉ DÍLY
- 1 ORIGINAL KIT PARTS / PŮVODNÍ DÍLY STAVEBNICE

ORIGINAL KIT PARTS / PŮVODNÍ DÍLY STAVEBNICE	PHOTO-ETCHED PARTS / LEPTANÉ DÍLY	PARTS TO BE REMOVED / DÍLY K ODSTRANĚNÍ	FILL / TMELIT

HOW TO MAKE THE RELIEF ON OPPOSITE - REVERSE - OF THE PLATE

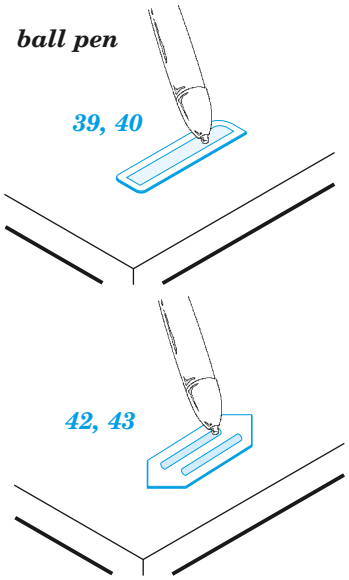

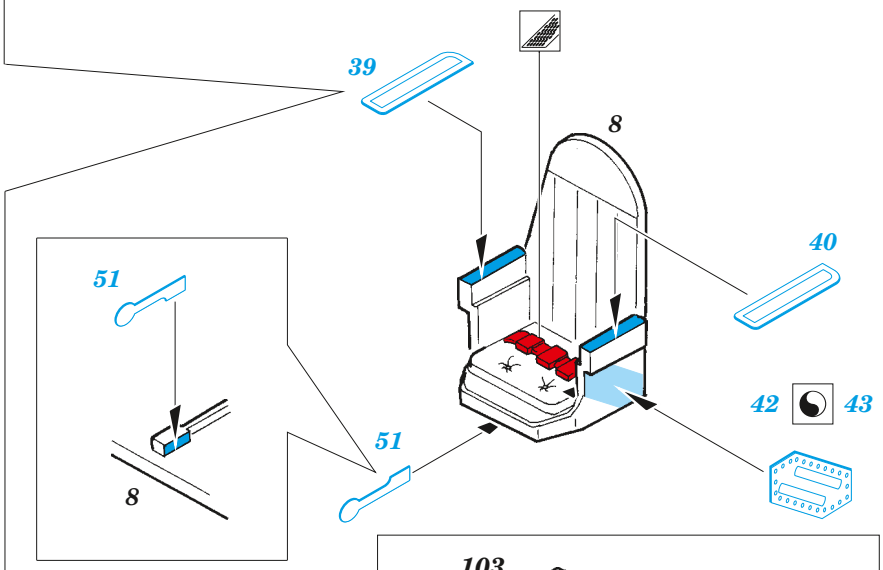

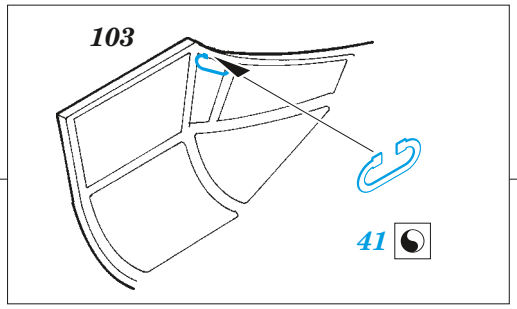

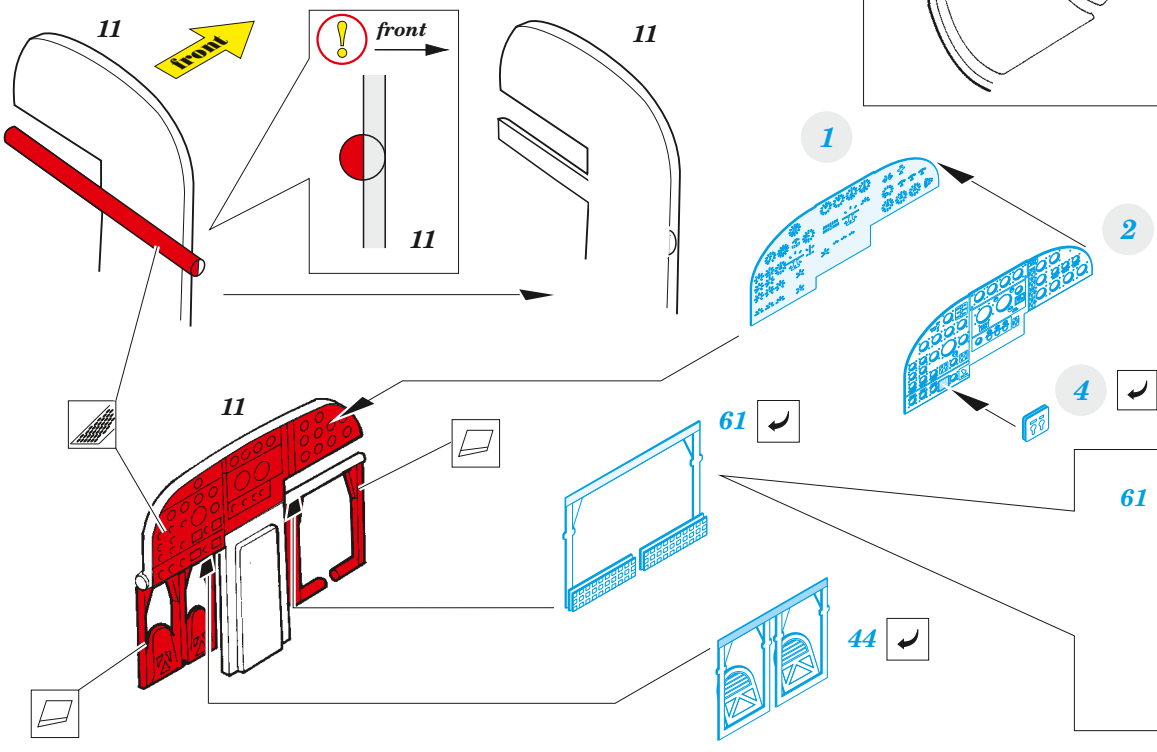

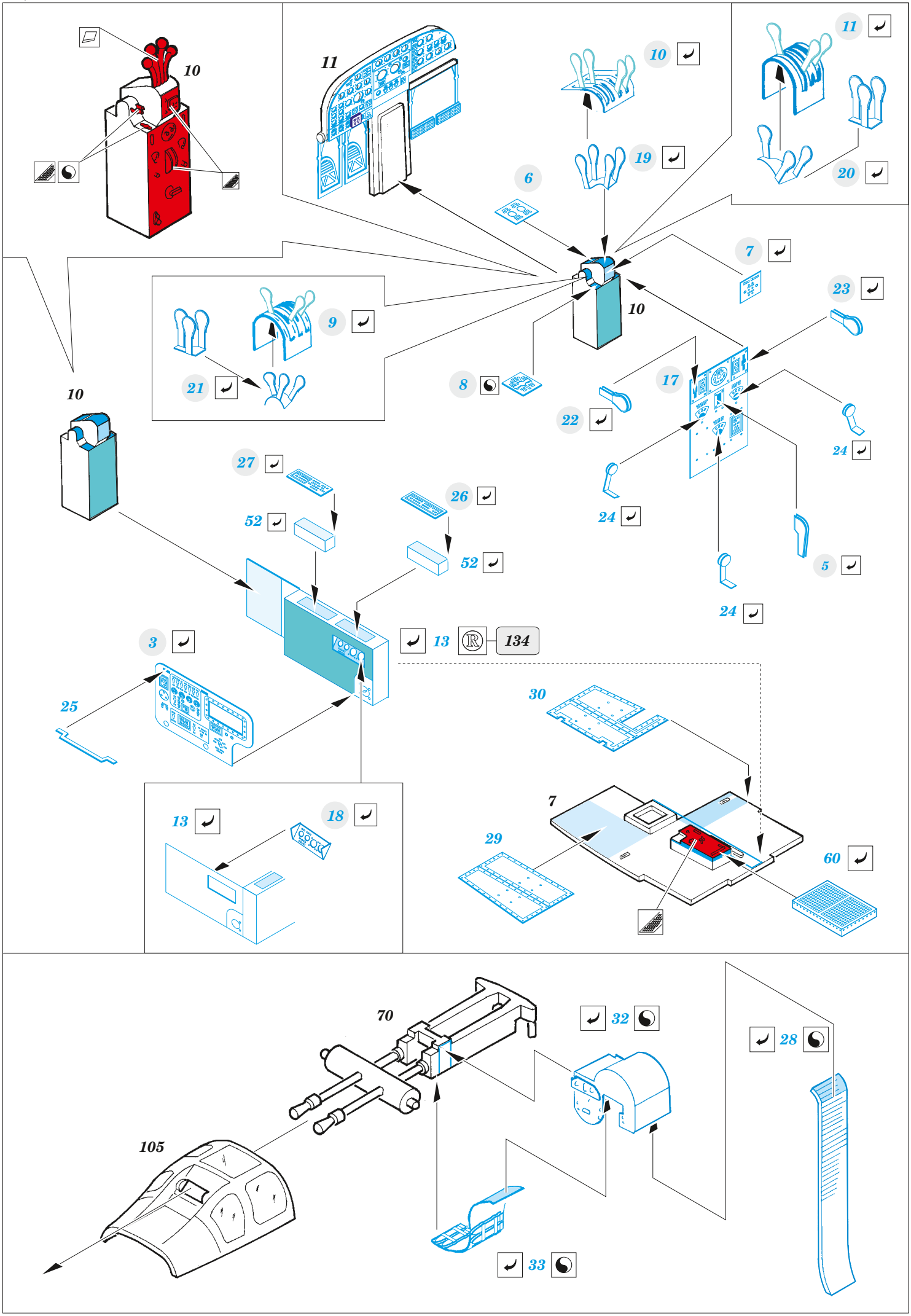
10
11
10
11
19
20
6
7
23
9
10
21
8
17
22
24
10
27
26
52
24
52
5
24
3
13
134
25
30
7
13
18
29
60
70
32
28
105
33

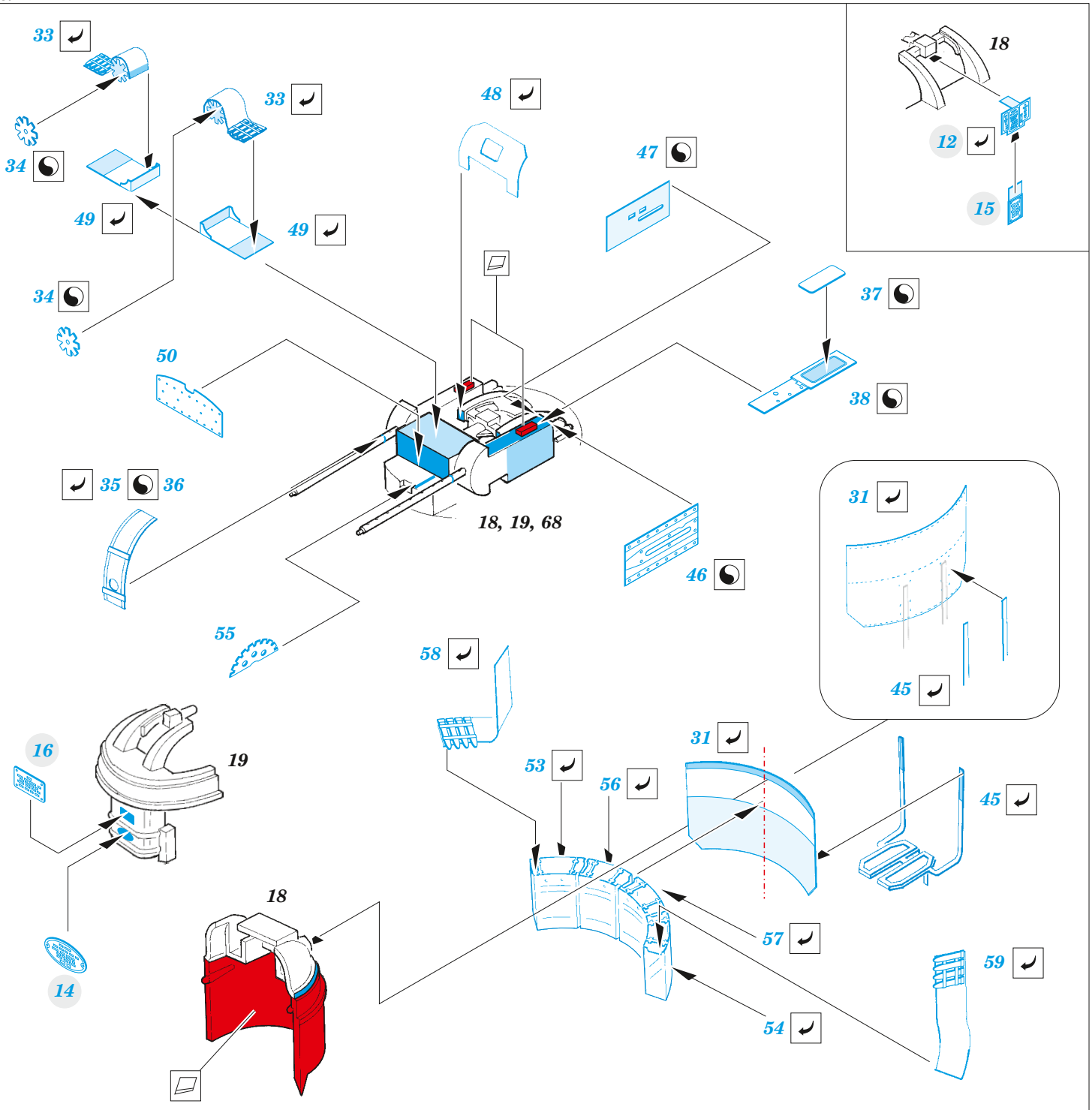

Related products: 48 1106 PV-1 exterior 1/48

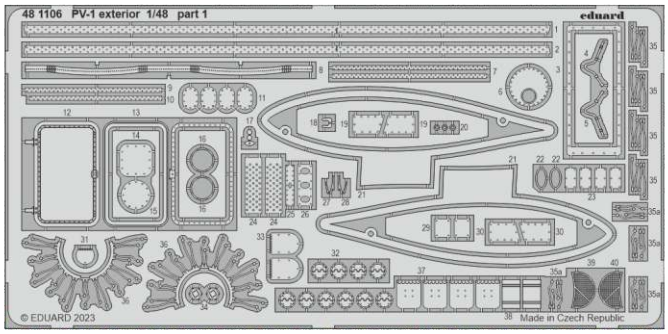

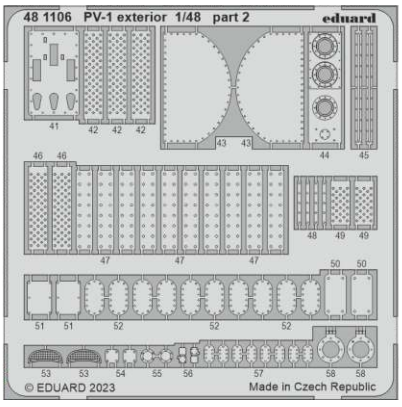

Related products: 48 1107 PV-1 bomb bay 1/48

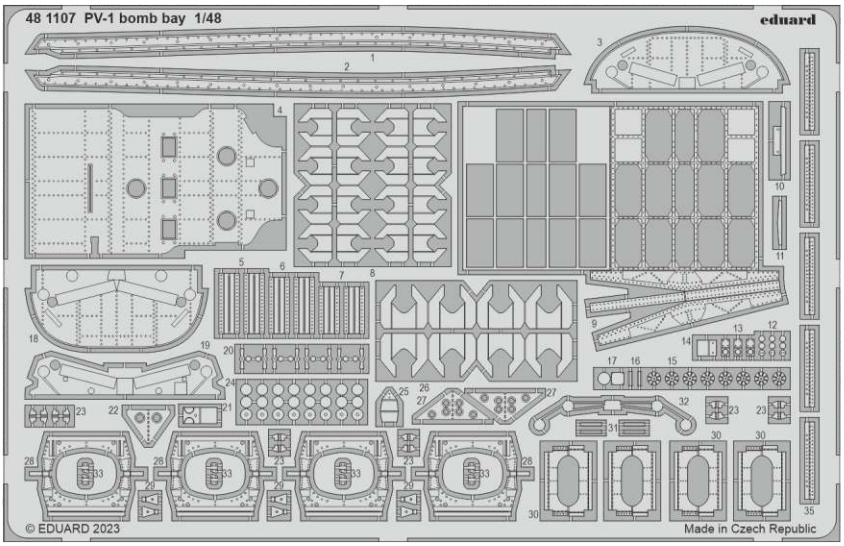

Related products: 48 1108 PV-1 undercarriage

