632 005 F-4C/D/E/F/G wheels

For Tamiya kit 毛 pro model Tamiya

eduard BRASSIN

1/32 scale

R1 2 pcs.

R2 2 pcs.

R3

+ FREE BONUS

This product contains metal and resin detail parts for upgrading scale plastic models. When selecting this set make sure that it is for the kit mentioned in product name as these sets are made specifically for that kit. When upgrading the model some cutting or corrections may be necessary for parts to fit accurately. WARNING! This set contains small and sharp parts. Work carefully in a ventilated and well-lit room. Safety glasses are recommended. This product is not suitable for children below 14 years of age.

Tento výrobek obsahuje leptané a odlévané detaily pro úpravu a vylepšení plastikového modelu. Při výběru sady kovových detailů zkontrolujte, zda je určena pro model, který chcete upravit. Model, pro který je sada určena, je uveden u názvu výrobku. Pro přesnou aplikaci kovových a odlévaných dílů může být zapotřebí upravit díly upravovaného modelu. POZOR! Sada obsahuje malé ostré díly. Pracujte ve větrané a dobře osvětlené místnosti. Doporučujeme použití ochranných brýlí. Tento výrobek není vhodný pro děti mladší 14 let.

eduard

435 21 Obrnice 170
Czech Republic

www.eduard.com

8 591436 320050

632 005 F-4C/D/E/F/G wheels

For Tamiya kit

BRASSIN

BRASSIN

eduard

There is another BRASSIN set for recommended kit available!

632 001 F-4C/D/E/F/G seat

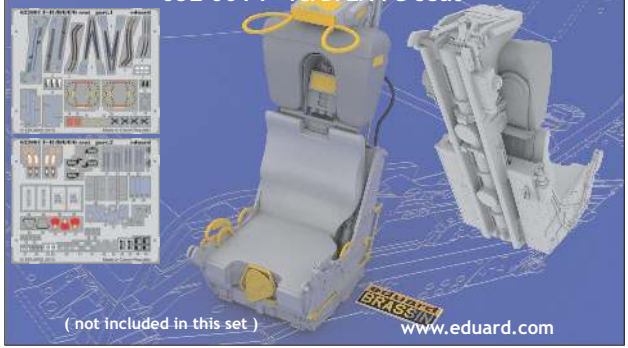

BEST ~~BRASS~~ RESIN AROUND!

SYMETRICAL ASSEMBLY
SYMETRICKÁ MONTÁŽ

REMOVE
ODSTRANIT

BEND
OHNOUT

GRIND
OBROUSIT

OPTION
VOLBA

DRILL HOLE
VRTAT OTVOR

REPLACE
NAHRADIT

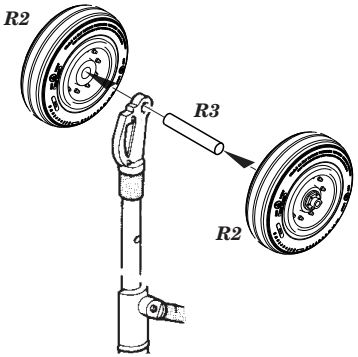

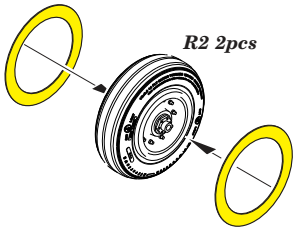

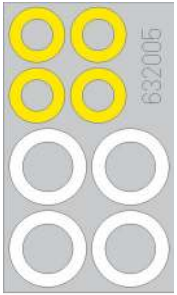

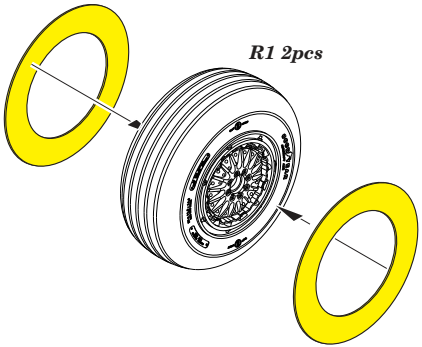

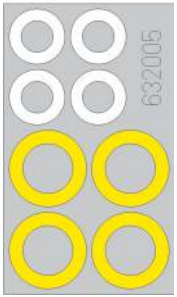

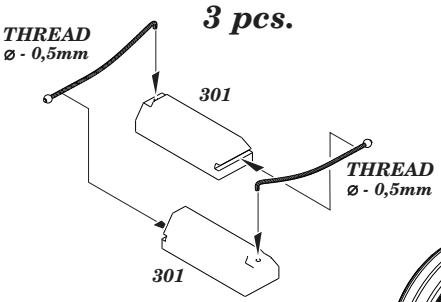

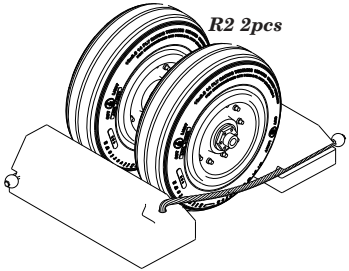

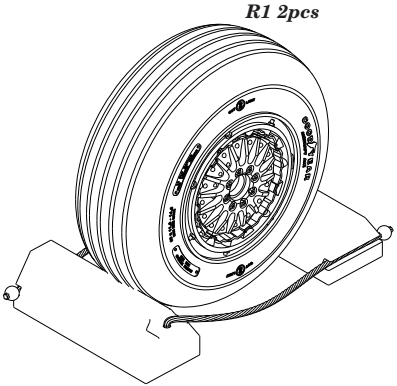

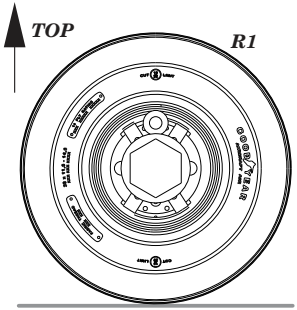

© EDUARD M.A. 2010