648 036 MiG-21MF interior late

For Eduard kit も pro model Eduard

eduard BRASSIN

1/48 scale

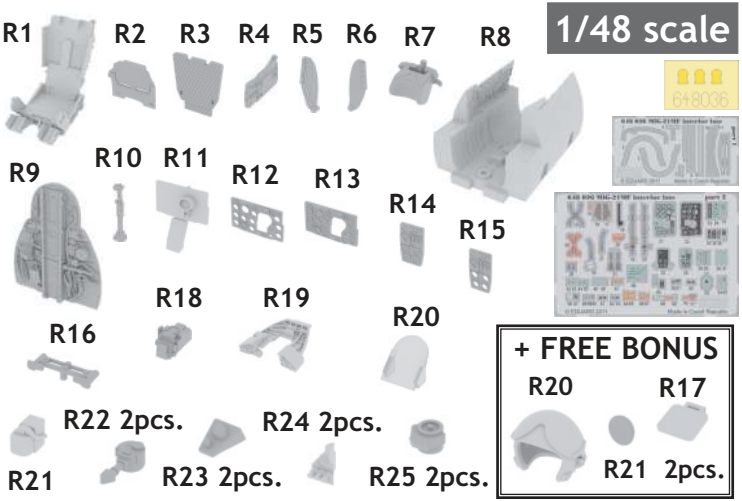

This product contains metal and resin detail parts for upgrading scale plastic models. When selecting this set make sure that it is for the kit mentioned in product name as these sets are made specifically for that kit. When upgrading the model some cutting or corrections may be necessary for parts to fit accurately. WARNING! This set contains small and sharp parts. Work carefully in a ventilated and well-lit room. Safety glasses are recommended. This product is not suitable for children below 14 years of age.

Tento výrobek obsahuje leptané a odlévané detaily pro úpravu a vylepšení plastikového modelu. Při výběru sady kovových detailů zkontrolujte, zda je určena pro model, který chcete upravit. Model, pro který je sada určena, je uveden u názvu výrobku. Pro přesnou aplikaci kovových a odlévaných dílů může být zapotřebí upravit díly upravovaného modelu. POZOR! Sada obsahuje malé ostré díly. Pracujte ve větrané a dobře osvětlené místnosti. Doporučujeme použití ochranných brýlí. Tento výrobek není vhodný pro děti mladší 14 let.

eduard

435 21 Obrnice 170
Czech Republic

www.eduard.com

8 591436 480365

648 036 MiG-21MF interior late 1/48

For Eduard kit

BRASSIN


There is another BRASSIN set for recommended kit available!
648 026 MiG-21 wheels
(not included in this set)

BRASSIN

eduard


There is another BRASSIN set for recommended kit available!
648 027 MiG-21MF/SMT exhaust nozzle

(not included in this set)
www.eduard.com

BEST ~~BRASS~~ RESIN AROUND!

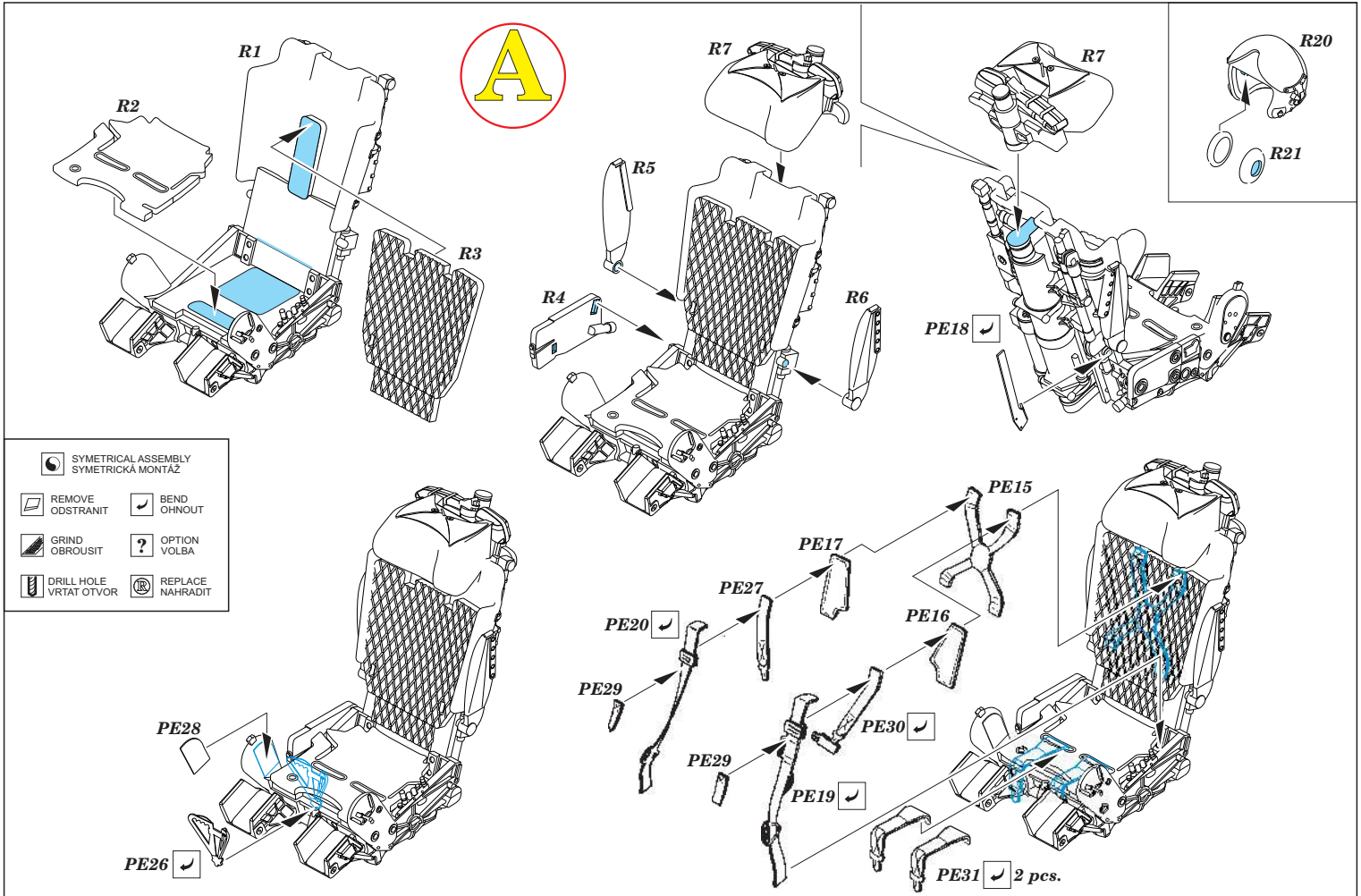
A
R1
R2
R3
R4
R5
R6
R7
R7
R20
R21
PE18
SYMETRICAL ASSEMBLY
SYMETRICKÁ MONTÁŽ
REMOVE
ODSTRANIT
BEND
OHNOUT
GRIND
OBROUSIT
OPTION
VOLBA
DRILL HOLE
VRTAT OTVOR
REPLACE
NAHRADIT
PE15
PE17
PE27
PE20
PE16
PE29
PE30
PE29
PE19
PE28
PE26
PE31
2 pcs.

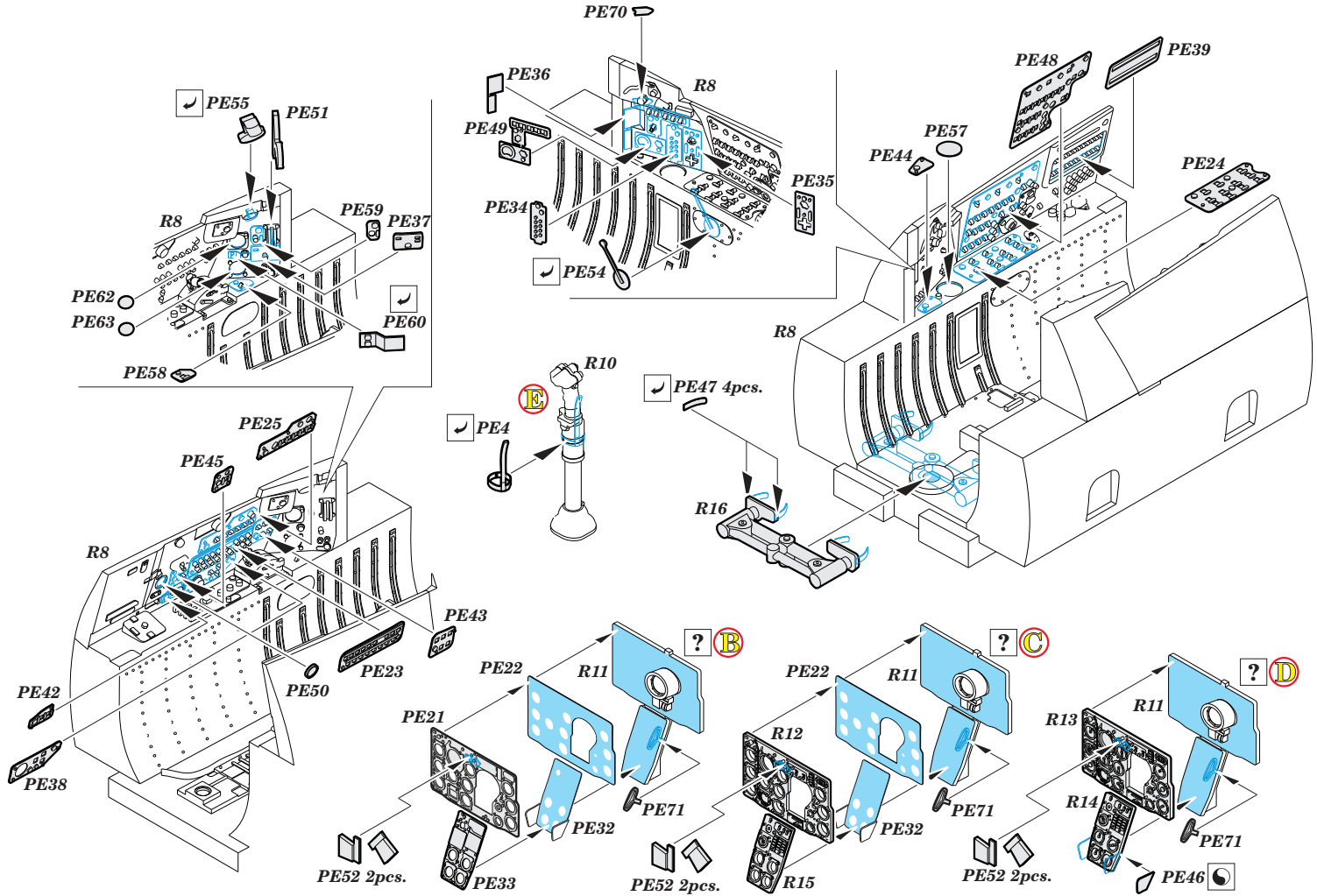
PE70
PE36
R8
PE49
PE35
PE34
PE54
PE55
PE51
R8
PE59
PE37
PE62
PE63
PE60
PE58
PE48
PE39
PE57
PE44
PE24
R8
R10
E
PE4
PE47 4pcs.
R16
PE25
PE45
R8
PE43
PE42
PE23
PE50
PE38
PE22
R11
?
B
PE21
PE71
PE32
PE52 2pcs.
PE33
PE22
R11
?
C
R12
PE71
PE32
PE52 2pcs.
R15
R13
R11
?
D
R14
PE71
PE52 2pcs.
PE46

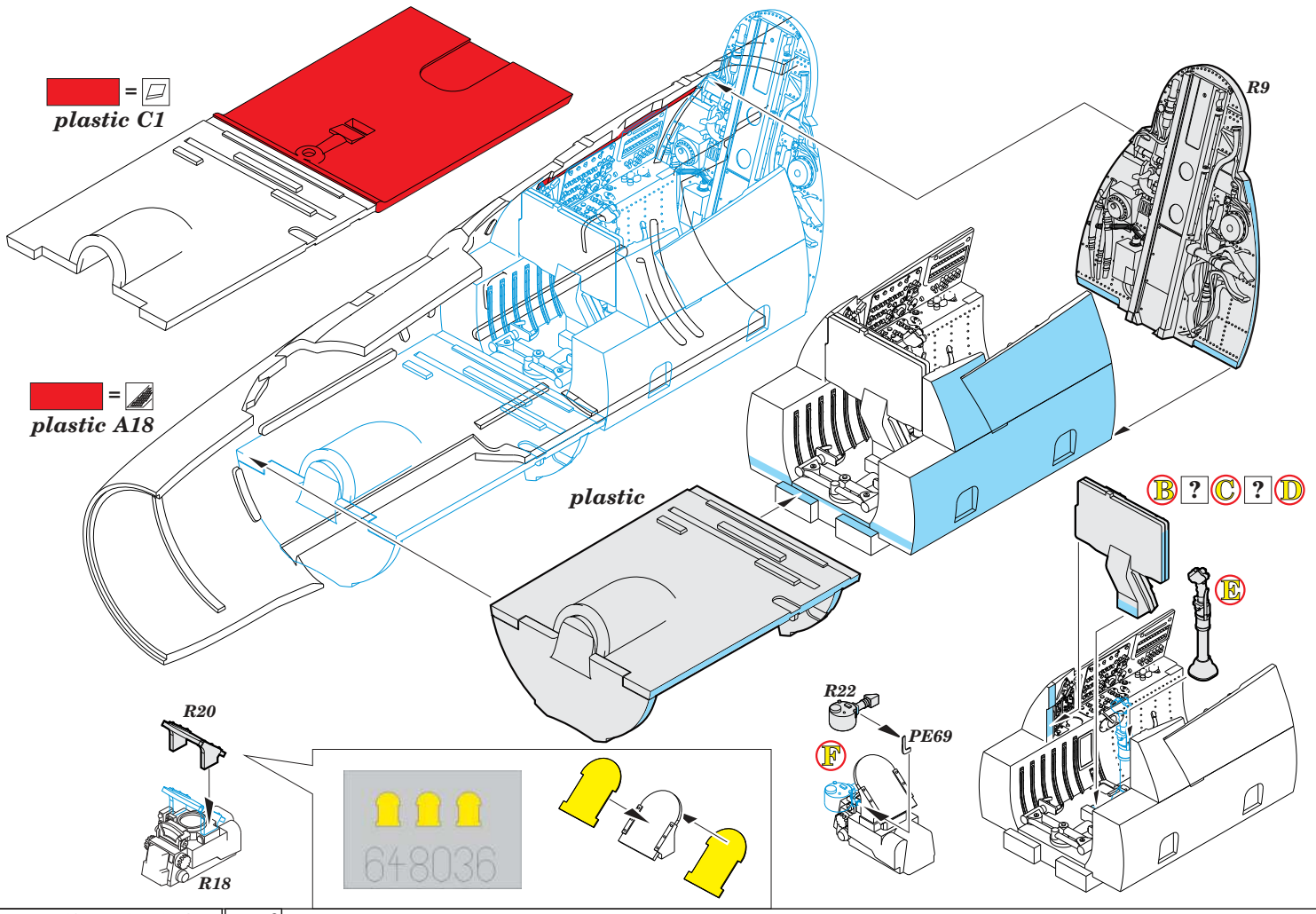
plastic C1
plastic A18
plastic
R9
B ? C ? D
E
R22
PE69
F
R20
R18
648036

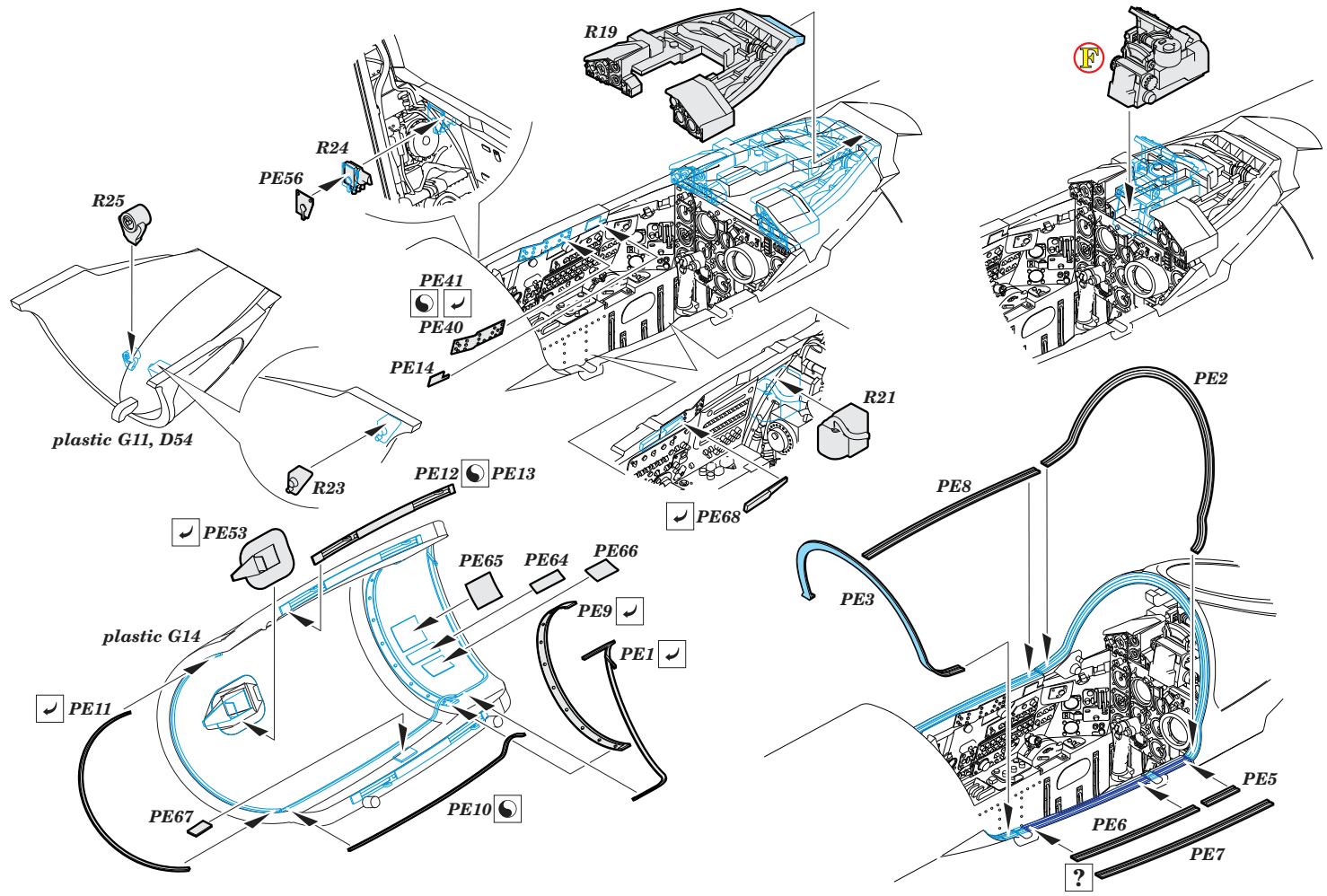
R19
R24
PE56
R25
PE41
PE40
PE14
plastic G11, D54
R23
PE12
PE13
R21
PE68
PE53
PE65
PE64
PE66
PE9
PE1
plastic G14
PE11
PE67
PE10
F
PE2
PE8
PE3
PE5
PE6
PE7
?

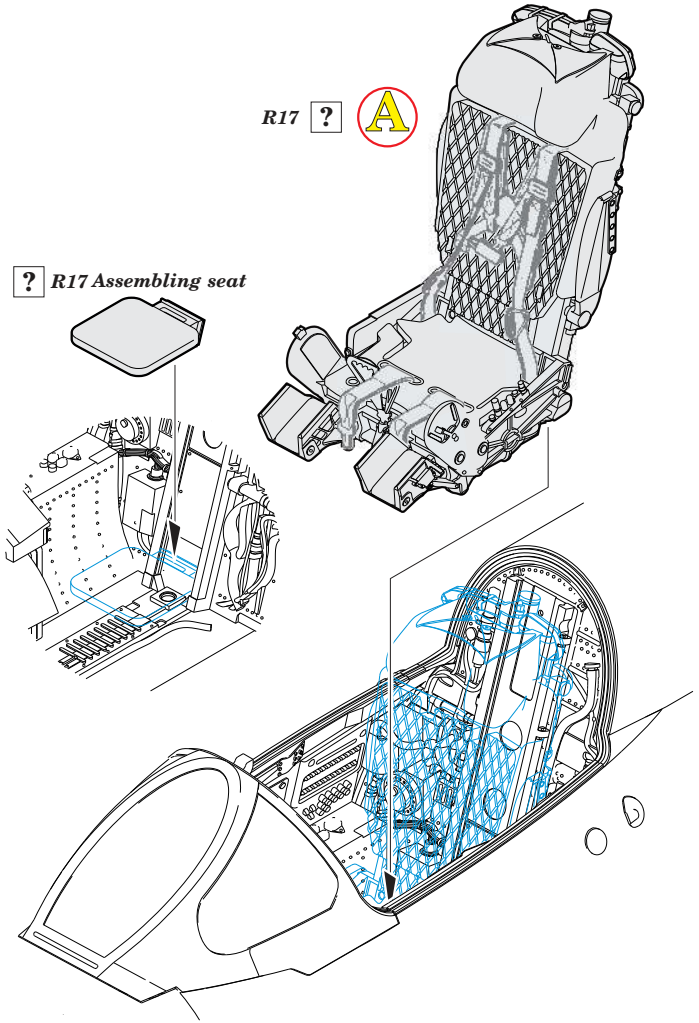
R17 ? A
? R17 Assembling seat

