648 1178 Fw 190A-8 undercarriage legs

for Eduard kit - pro stavebnici Eduard

eduard BRASSIN Print

1/48 scale

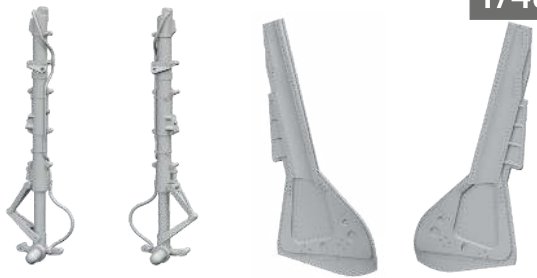

R100 R101 R102 R103

COLOURS

GSi Creos (GUNZE)				
AQUEOUS	Mr.COLOR		Mr.COLOR SUPER METALLIC	
H70	C60	RLM 02 GRAY	SM06	CHROME SILVER

This product contains metal and resin detail parts for upgrading scale plastic models. When selecting this set make sure that it is for the kit mentioned in product name as these sets are made specifically for that kit. When upgrading the model some cutting or corrections may be necessary for parts to fit accurately. WARNING! This set contains small and sharp parts. Work carefully in a ventilated and well-lit room. Safety glasses are recommended. This product is not suitable for children below 14 years of age.

Tento výrobek obsahuje leptané a odlévané detaily pro úpravu a vylepšení plastikového modelu. Při výběru sady kovových detailů zkontrolujte, zda je určena pro model, který chcete upravit. Model, pro který je sada určena, je uveden u názvu výrobku. Pro přesnou aplikaci kovových a odlévaných dílů může být zapotřebí upravit díly upravovaného modelu. POZOR! Sada obsahuje malé ostré díly. Pracujte ve větrané a dobře osvětlené místnosti. Doporučujeme použití ochranných brýlí. Tento výrobek není vhodný pro děti mladší 14 let.

eduard

435 21 Obrnice 170
Czech Republic

www.eduard.com

8 591437 607327

648 1178 Fw 190A-8 undercarriage legs 1/48

for Eduard kit - pro stavebnici Eduard

BRASSIN

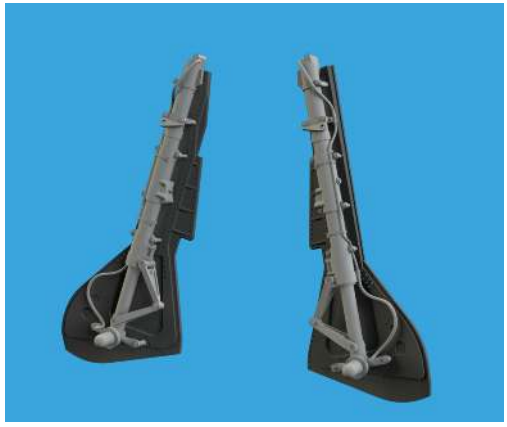

BRASSIN

eduard



BEST ~~BRASS~~ RESIN AROUND!

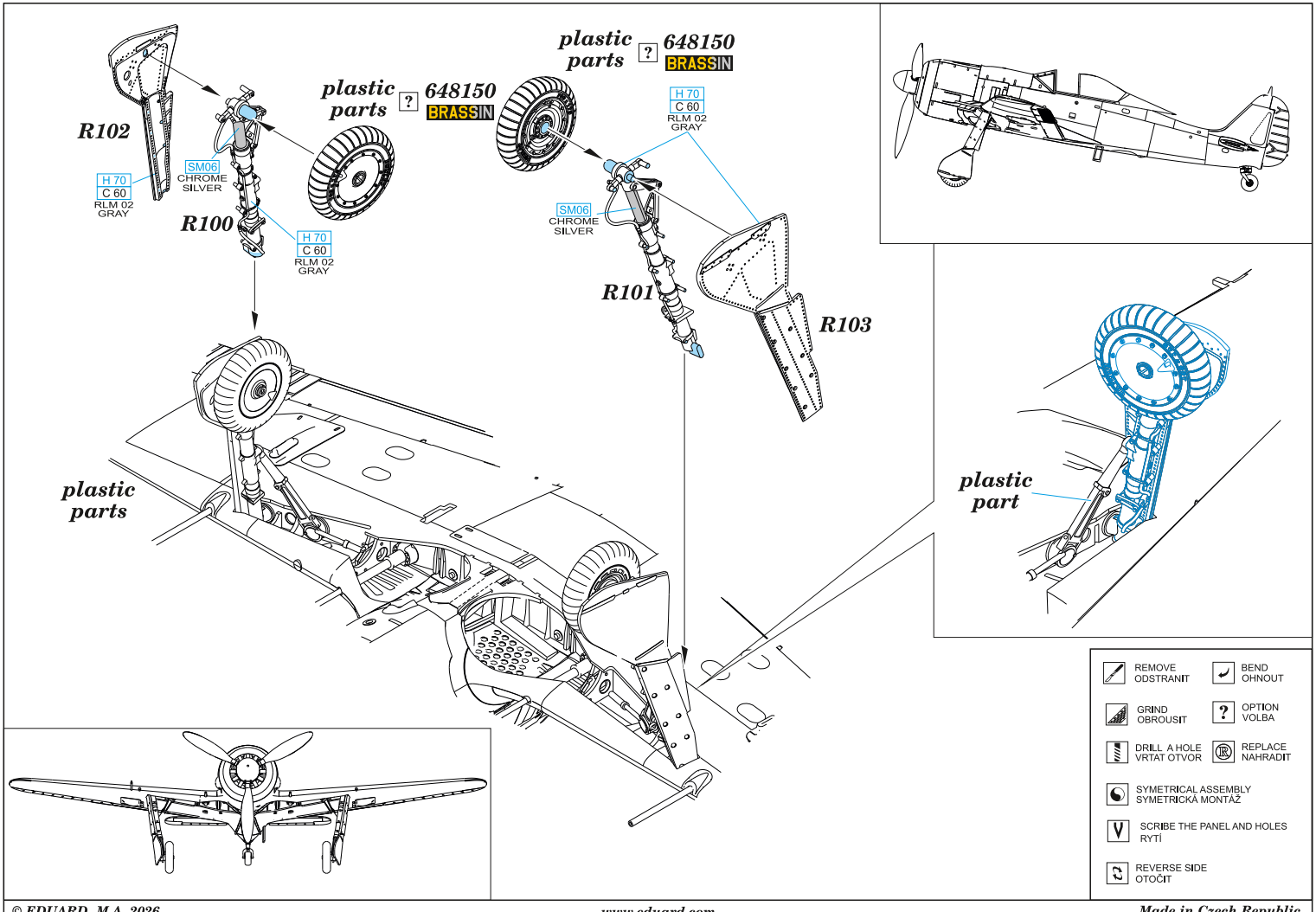

© EDUARD M.A. 2026