648 1188 F-16C
wheel bays & legs heavyweight

for Tamiya kit - pro stavebnici Tamiya

eduard BRASSIN Print

1/48 scale

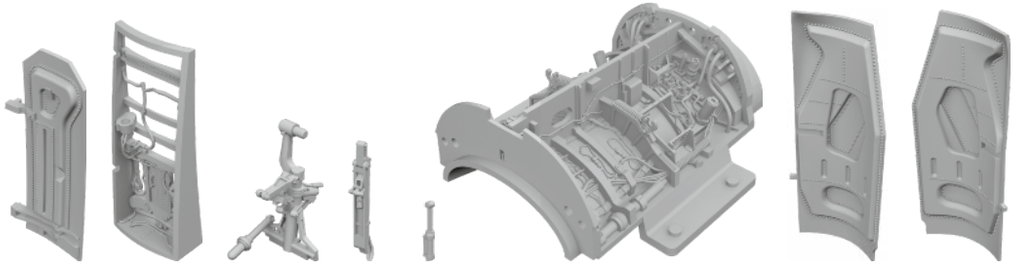

R16 R17 R18 R19 R20 R21 R22 R23



R24 R25 R26 2 pcs. R27 R28 R29 R30 R31 R32

COLOURS

GSi Creos (GUNZE)		
AQUEOUS	Mr.COLOR	
H 3	C 3	RED
H 12	C 33	FLAT BLACK
H316	C316	WHITE

Mr.COLOR SUPER METALLIC	
SM201	SUPER FINE SILVER

This product contains metal and resin detail parts for upgrading scale plastic models. When selecting this set make sure that it is for the kit mentioned in product name as these sets are made specifically for that kit. When upgrading the model some cutting or corrections may be necessary for parts to fit accurately. WARNING! This set contains small and sharp parts. Work carefully in a ventilated and well-lit room. Safety glasses are recommended. This product is not suitable for children below 14 years of age.

Tento výrobek obsahuje leptané a odlévané detaily pro úpravu a vylepšení plastikového modelu. Při výběru sady kovových detailů zkontrolujte, zda je určena pro model, který chcete upravit. Model, pro který je sada určena, je uveden u názvu výrobku. Pro přesnou aplikaci kovových a odlévaných dílů může být zapotřebí upravit díly upravovaného modelu. POZOR! Sada obsahuje malé ostré díly. Pracujte ve větrané a dobře osvětlené místnosti. Doporučujeme použití ochranných brýlí. Tento výrobek není vhodný pro děti mladší 14 let.

eduard

435 21 Obrnice 170
Czech Republic
www.eduard.com

www.eduard.com

8 591437 609857

648 1188 F-16C
wheel bays & legs heavyweight

for Tamiya kit - pro stavebnici Tamiya

1/48

BRASSIN

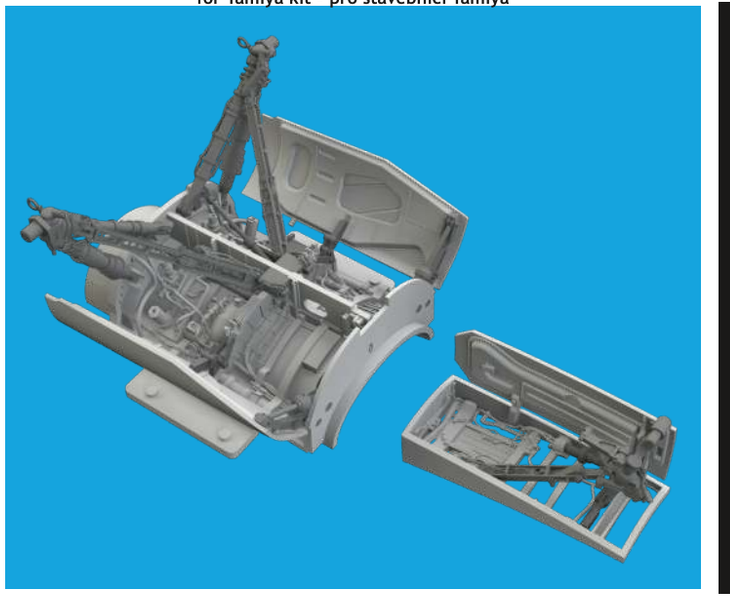

BRASSIN

eduard

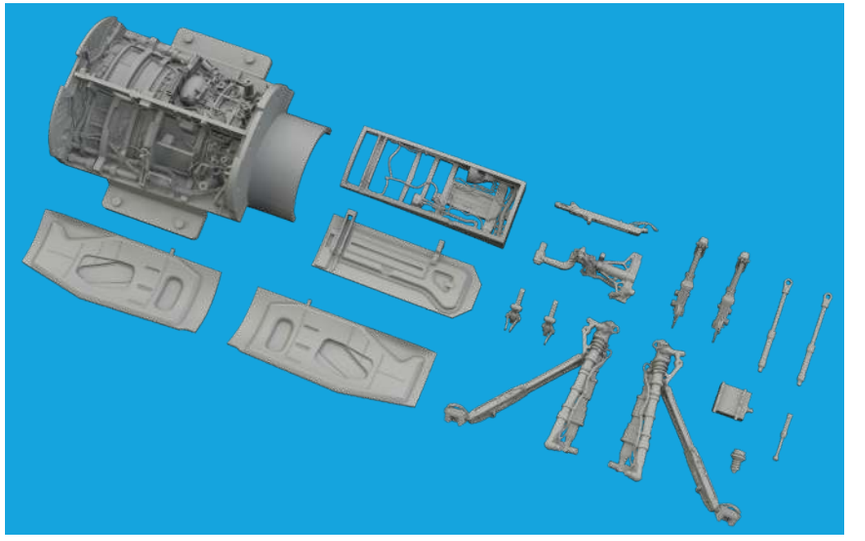

BEST ~~BRASS~~ RESIN AROUND!

REMOVE
ODSTRANIT

BEND
OHNOUT

GRIND
OBROUSIT

OPTION
VOLBA

DRILL A HOLE
VRTAT OTVOR

REPLACE
NAHRADIT

SYMETRICAL ASSEMBLY
SYMETRICKÁ MONTÁŽ

SCRIBE THE PANEL AND HOLES
RYTÍ

REVERSE SIDE
OTOČIT

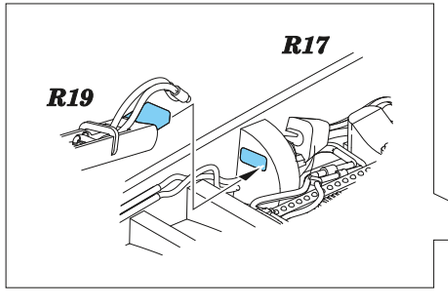

2

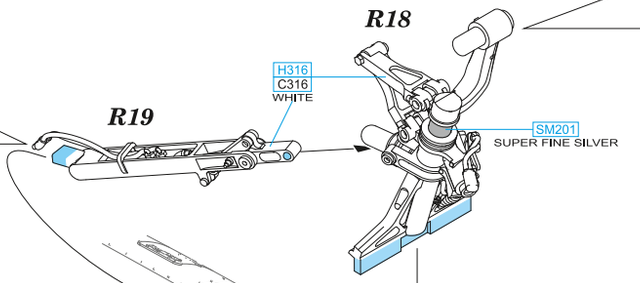

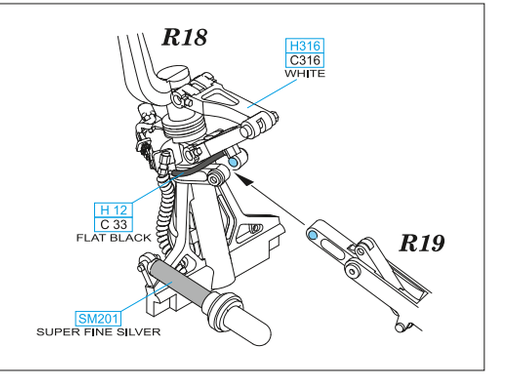

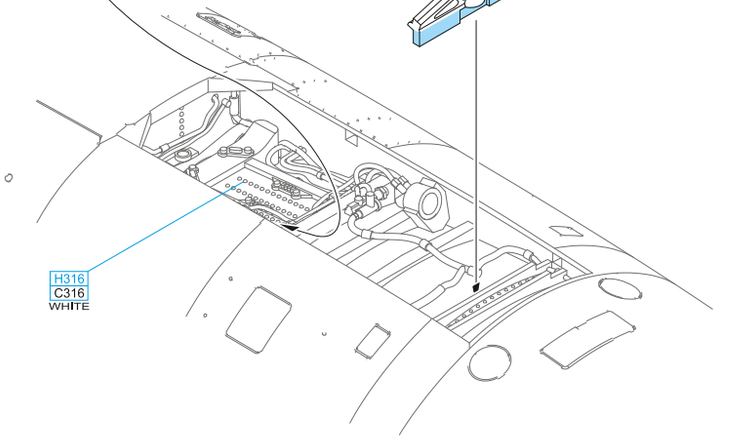

1

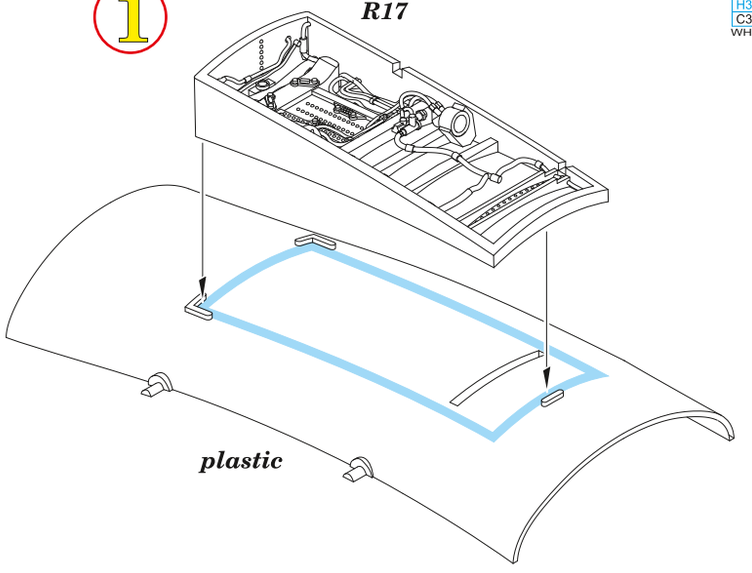

3

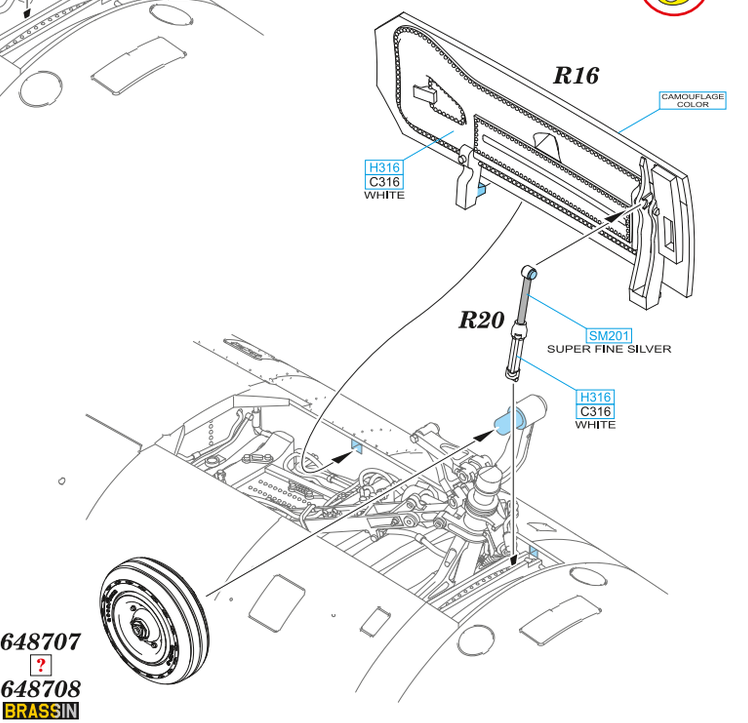

648707
?
648708
BRASSIN

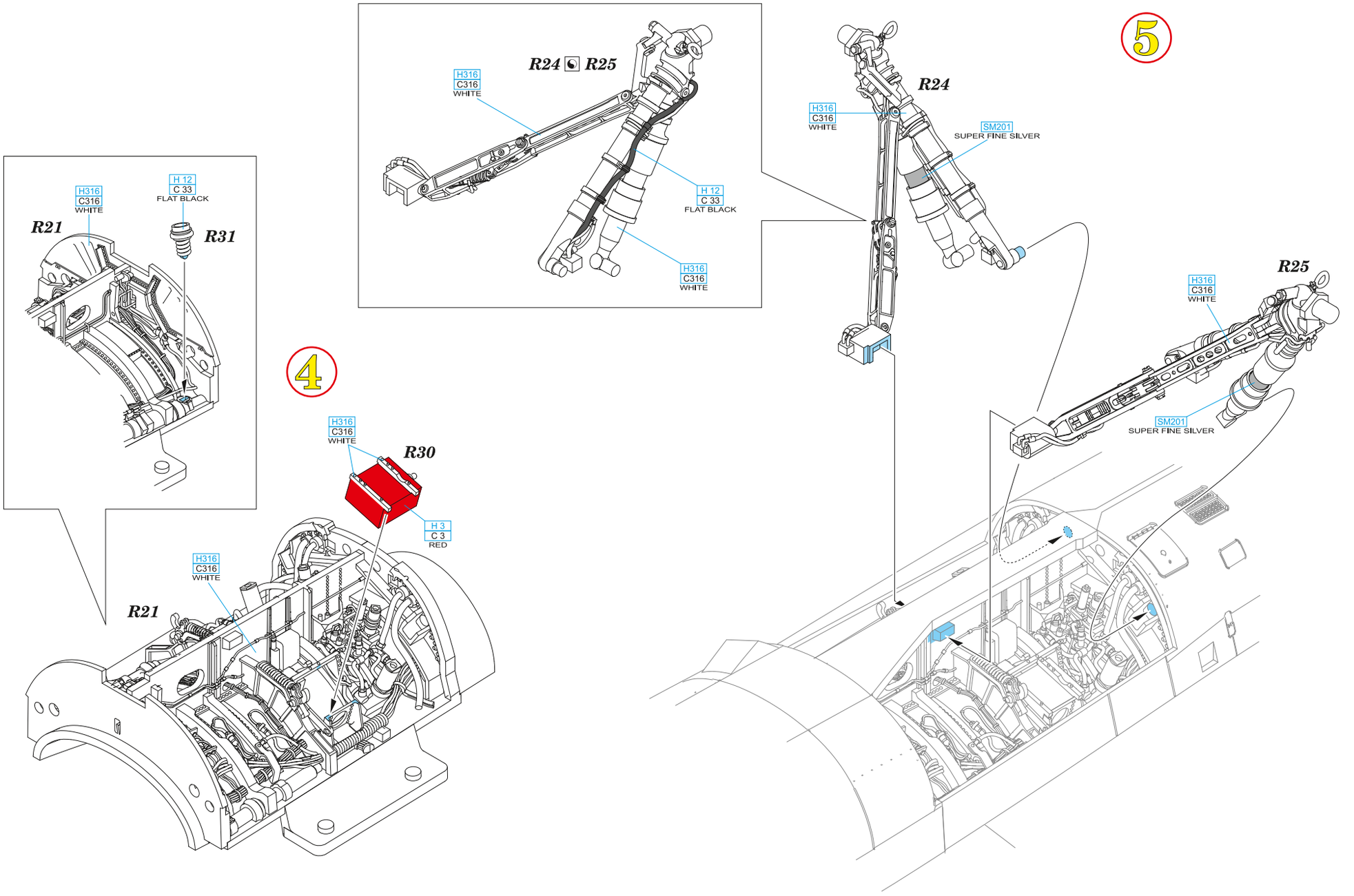
R24 R25
H316
C316
WHITE
H 12
C 33
FLAT BLACK
H316
C316
WHITE
R21
R31
H316
C316
WHITE
H 12
C 33
FLAT BLACK
4
H316
C316
WHITE
R30
H 3
C 3
RED
H316
C316
WHITE
R21
5
R24
H316
C316
WHITE
SM201
SUPER FINE SILVER
R25
H316
C316
WHITE
SM201
SUPER FINE SILVER

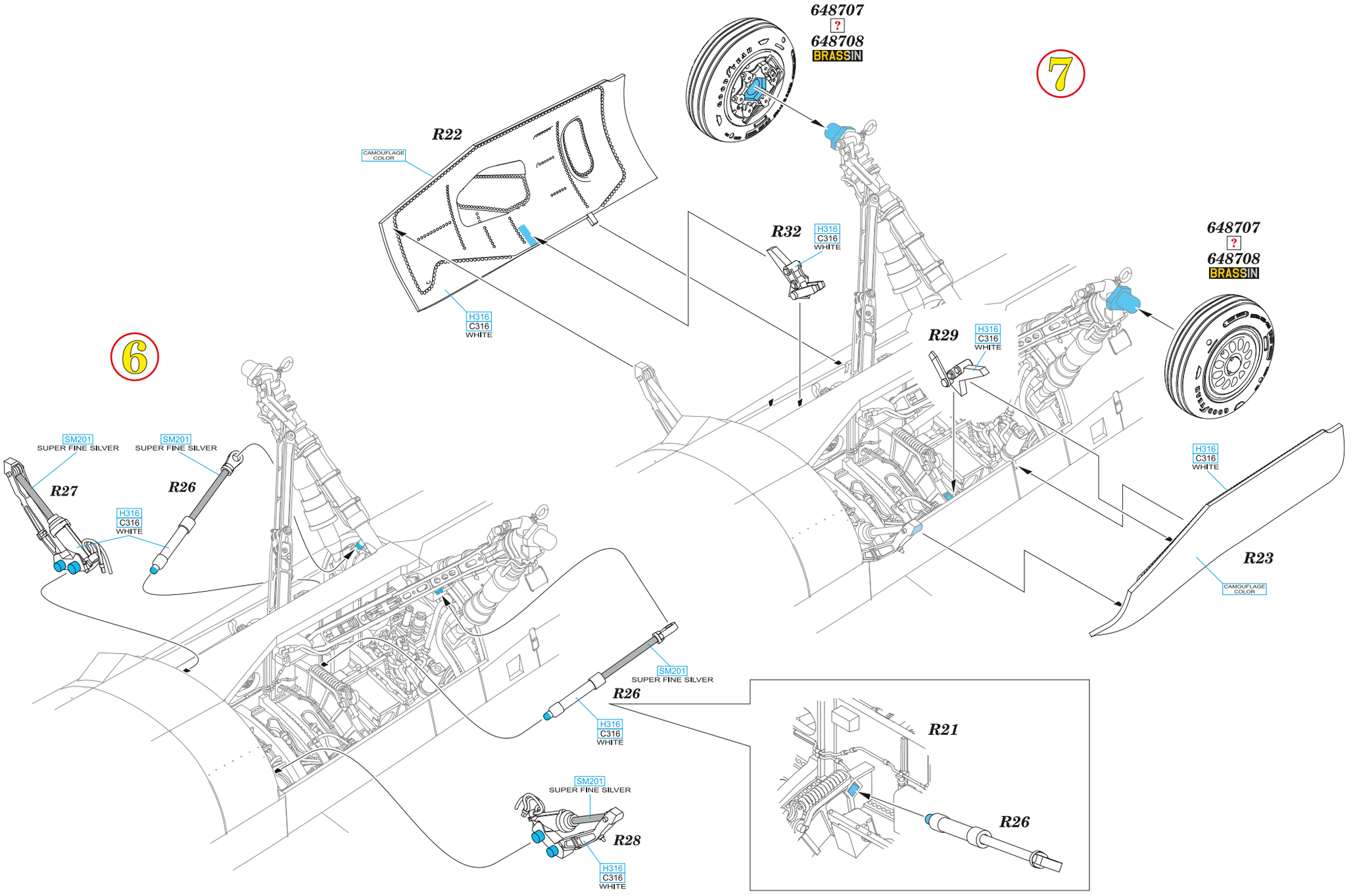

© EDUARD M.A. 2026