648 1214 PBY-5A machine guns

for Revell / Eduard kit - pro stavebnici Revell / Eduard

eduard BRASSIN Print

1/48 scale

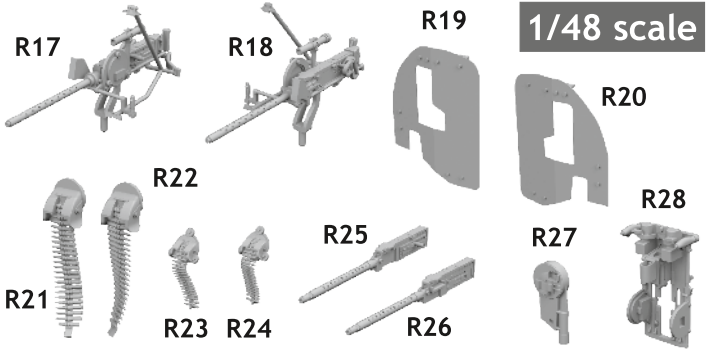

COLOURS

GSi Creos (GUNZE)				
AQUEOUS	Mr.COLOR		Mr.METAL COLOR	
H10	C10	COPPER	MC214	DARK IRON
H12	C33	FLAT BLACK		
H53	C13	NEUTRAL GRAY		
H58	C351	INTERIOR GREEN		
H84	C42	MAHOGANY		

This product contains metal and resin detail parts for upgrading scale plastic models. When selecting this set make sure that it is for the kit mentioned in product name as these sets are made specifically for that kit. When upgrading the model some cutting or corrections may be necessary for parts to fit accurately. WARNING! This set contains small and sharp parts. Work carefully in a ventilated and well-lit room. Safety glasses are recommended. This product is not suitable for children below 14 years of age.

Tento výrobek obsahuje leptané a odlévané detaily pro úpravu a vylepšení plastikového modelu. Při výběru sady kovových detailů zkontrolujte, zda je určena pro model, který chcete upravit. Model, pro který je sada určena, je uveden u názvu výrobku. Pro přesnou aplikaci kovových a odlévaných dílů může být zapotřebí upravit díly upravovaného modelu. POZOR! Sada obsahuje malé ostré díly. Pracujte ve větrané a dobře osvětlené místnosti. Doporučujeme použití ochranných brýlí. Tento výrobek není vhodný pro děti mladší 14 let.

eduard

www.eduard.com

435 21 Obrnice 170
Czech Republic

8 591437 611386

648 1214 PBY-5A machine guns 1/48

for Revell / Eduard kit - pro stavebnici Revell / Eduard

BRASSIN



BRASSIN

eduard



BEST ~~BRASS~~ RESIN AROUND!

DO NOT USE PLASTIC PART NO. 112

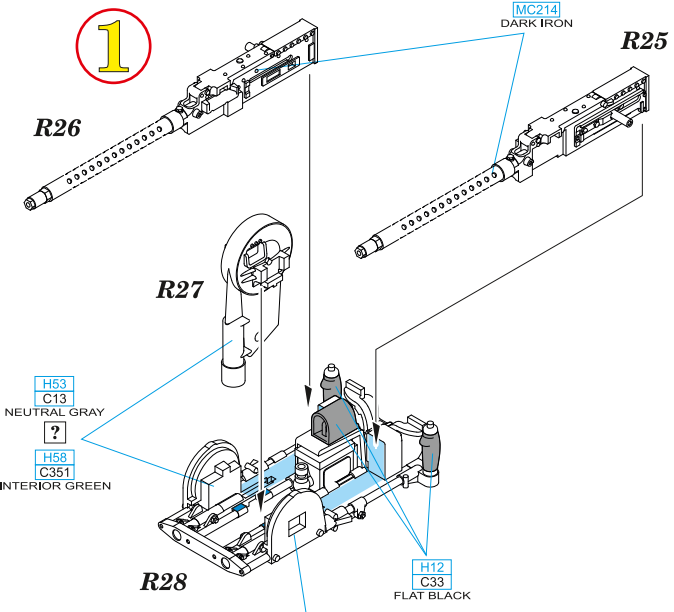

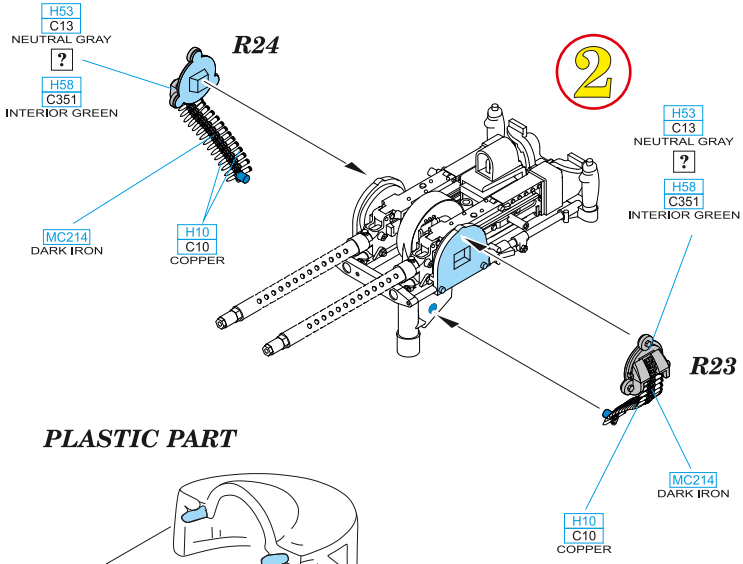

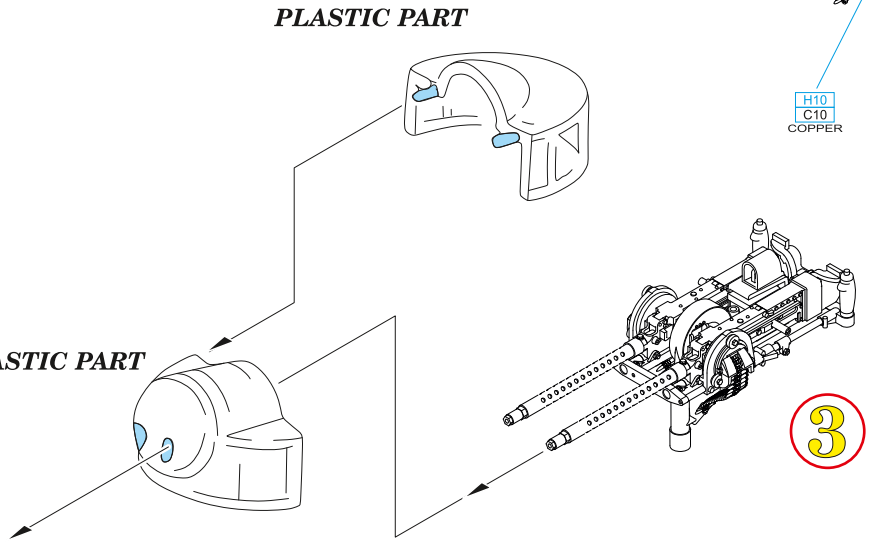

REMOVE ODSTRANIT
BEND OHNOUT
GRIND OBROUSIT
OPTION VOLBA
DRILL A HOLE VRTAT OTVOR
REPLACE NAHRADIT
SYMETRICAL ASSEMBLY SYMETRICKÁ MONTÁŽ
SCRIBE THE PANEL AND HOLES RYTÍ
REVERSE SIDE OTOČIT

© EDUARD M.A. 2026

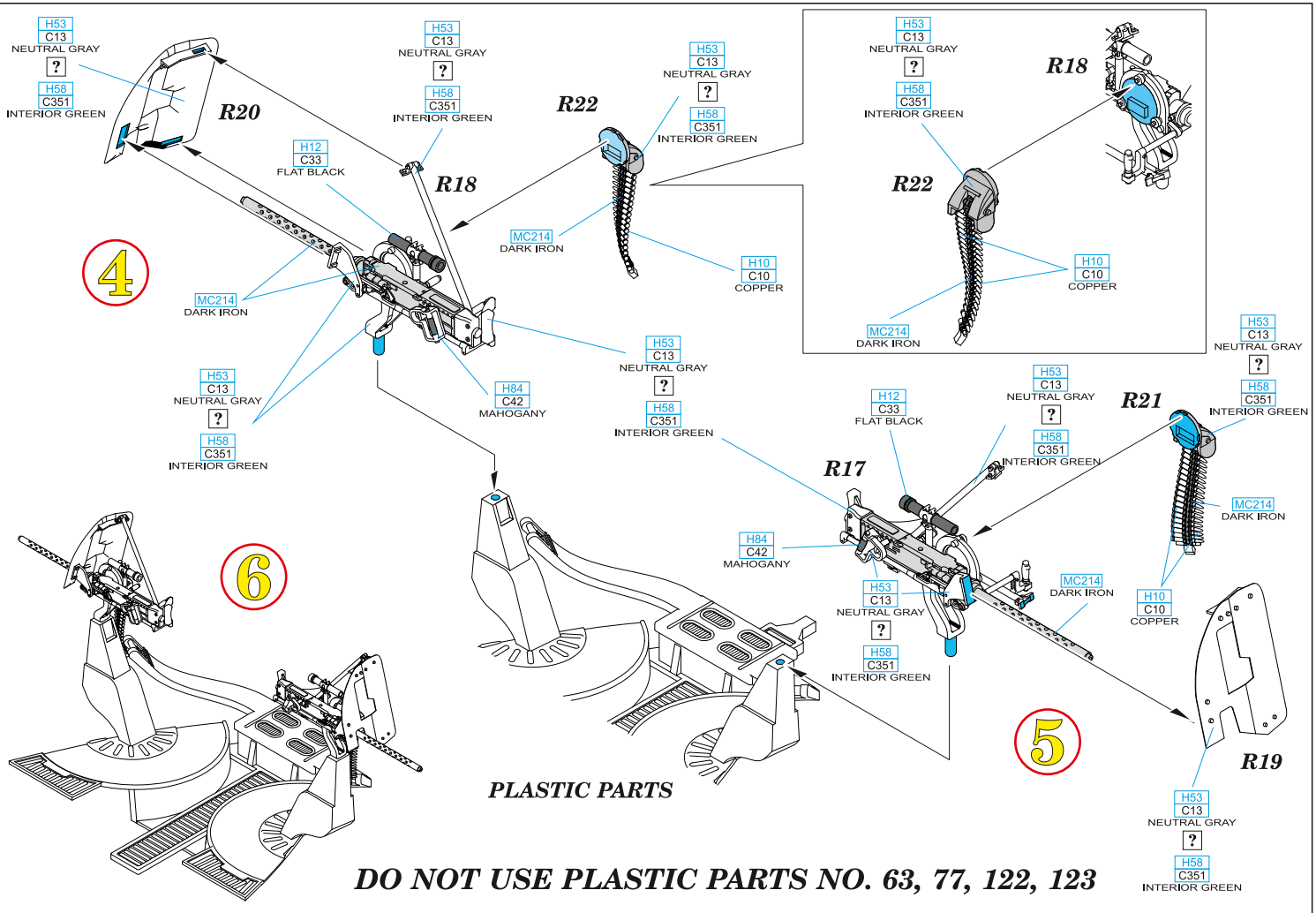

DO NOT USE PLASTIC PARTS NO. 63, 77, 122, 123

RELATED PRODUCTS

3DL48285	PBY-5A cockpit (3D decal)
3DL48286	PBY-5A rear interior (3D decal)
3DL48287	PBY-5A exterior (3D decal)
FE1592	PBY-5A seatbelts STEEL (PE-Set)

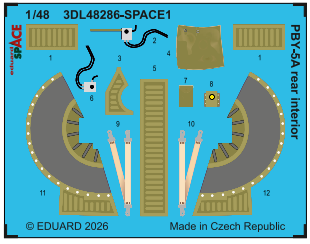

#3DL48286

#FE 1592

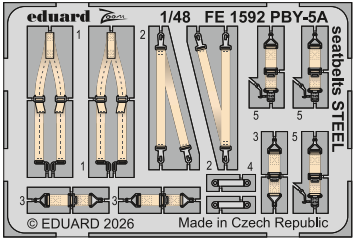

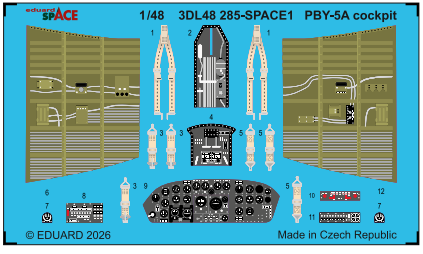

#3DL48285

#3DL48287

