# 648 459 B43-0 Nuclear Weapon w/SC43-3/-6 tail assembly

eduard BRASSIN

1/48 scale

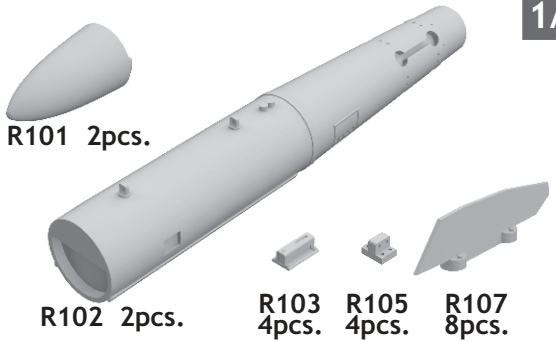

## COLOURS

| GSi Creos (GUNZE) | | |
|---|---|---|
| AQUEOUS | Mr.COLOR | |
| H 3 | C 3 | RED |
| H 8 | C 8 | SILVER |
| H51 | C11 | LIGHT GULL GRAY |
| H316 | C316 | WHITE |

| Mr.METAL COLOR | |
|---|---|
| MC214 | DARK IRON |

This product contains metal and resin detail parts for upgrading scale plastic models. When selecting this set make sure that it is for the kit mentioned in product name as these sets are made specifically for that kit. When upgrading the model some cutting or corrections may be necessary for parts to fit accurately. WARNING! This set contains small and sharp parts. Work carefully in a ventilated and well-lit room. Safety glasses are recommended. This product is not suitable for children below 14 years of age.

Tento výrobek obsahuje leptané a odlévané detaily pro úpravu a vylepšení plastikového modelu. Při výběru sady kovových detailů zkontrolujte, zda je určena pro model, který chcete upravit. Model, pro který je sada určena, je uveden u názvu výrobku. Pro přesnou aplikaci kovových a odlévaných dílů může být zapotřebí upravit díly upravovaného modelu. POZOR! Sada obsahuje malé ostré díly. Pracujte ve větrané a dobře osvětlené místnosti. Doporučujeme použití ochranných brýlí. Tento výrobek není vhodný pro děti mladší 14 let.


eduard

435 21 Obrnice 170
Czech Republic

www.eduard.com


14,95

8 591437 537136


# 648 459 B43-0 Nuclear Weapon w/SC43-3/-6 tail assembly


1/48

BRASSIN

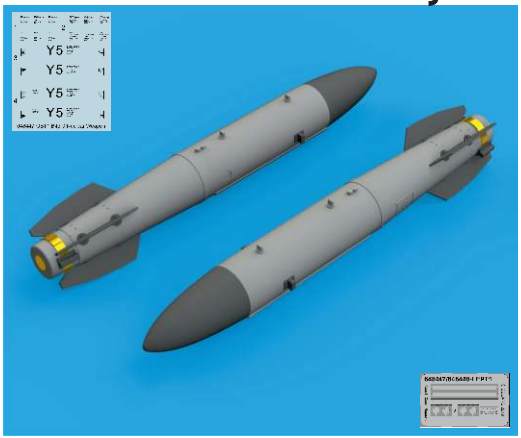

BRASSIN

eduard

## B43-0 Nuclear Weapon w/SC43-3/-6 tail assembly

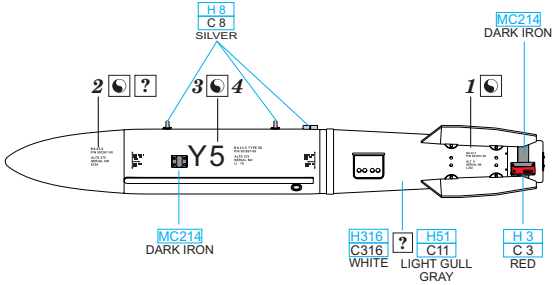


**BEST ~~BRASS~~ RESIN AROUND!**

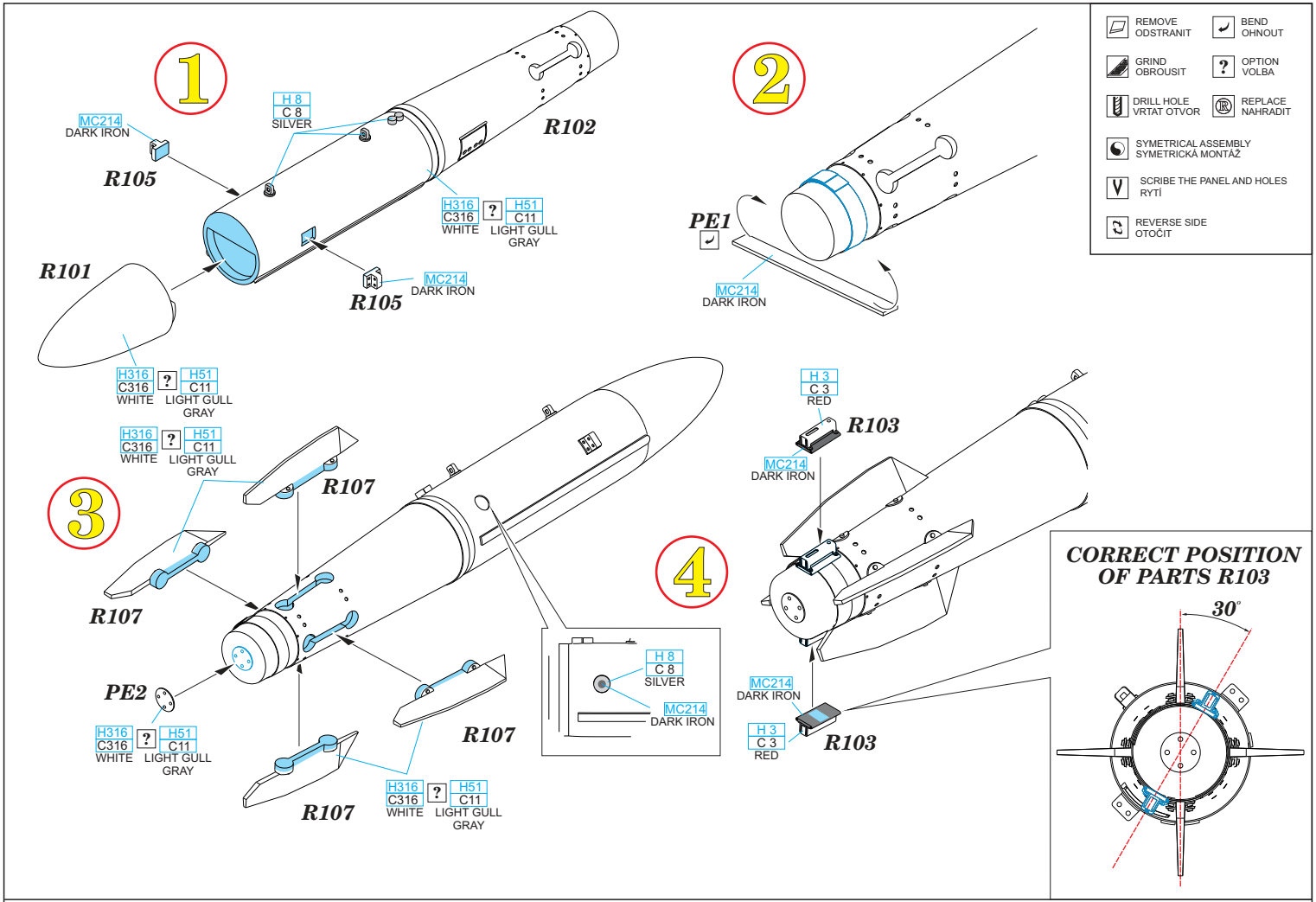
1
MC214 DARK IRON
H 8 C 8 SILVER
R102
R105
H316 C316 WHITE ? H51 C11 LIGHT GULL GRAY
R101
MC214 DARK IRON
R105
H316 C316 WHITE ? H51 C11 LIGHT GULL GRAY
2
PE1
MC214 DARK IRON
REMOVE ODSTRANIT
BEND OHNOUT
GRIND OBROUSIT
OPTION VOLBA
DRILL HOLE VRTAT OTVOR
REPLACE NAHRADIT
SYMETRICAL ASSEMBLY SYMETRICKÁ MONTÁŽ
SCRIBE THE PANEL AND HOLES RYTÍ
REVERSE SIDE OTOČIT
3
H316 C316 WHITE ? H51 C11 LIGHT GULL GRAY
R107
R107
PE2
H316 C316 WHITE ? H51 C11 LIGHT GULL GRAY
R107
R107
H316 C316 WHITE ? H51 C11 LIGHT GULL GRAY
H 8 C 8 SILVER
MC214 DARK IRON
4
H 3 C 3 RED
R103
MC214 DARK IRON
MC214 DARK IRON
H 3 C 3 RED
R103
CORRECT POSITION OF PARTS R103
30°