648 692 A6M2 Zero Model 21 cockpit

for Eduard kit - pro stavebnici Eduard

eduard BRASSIN Print

1/48 scale

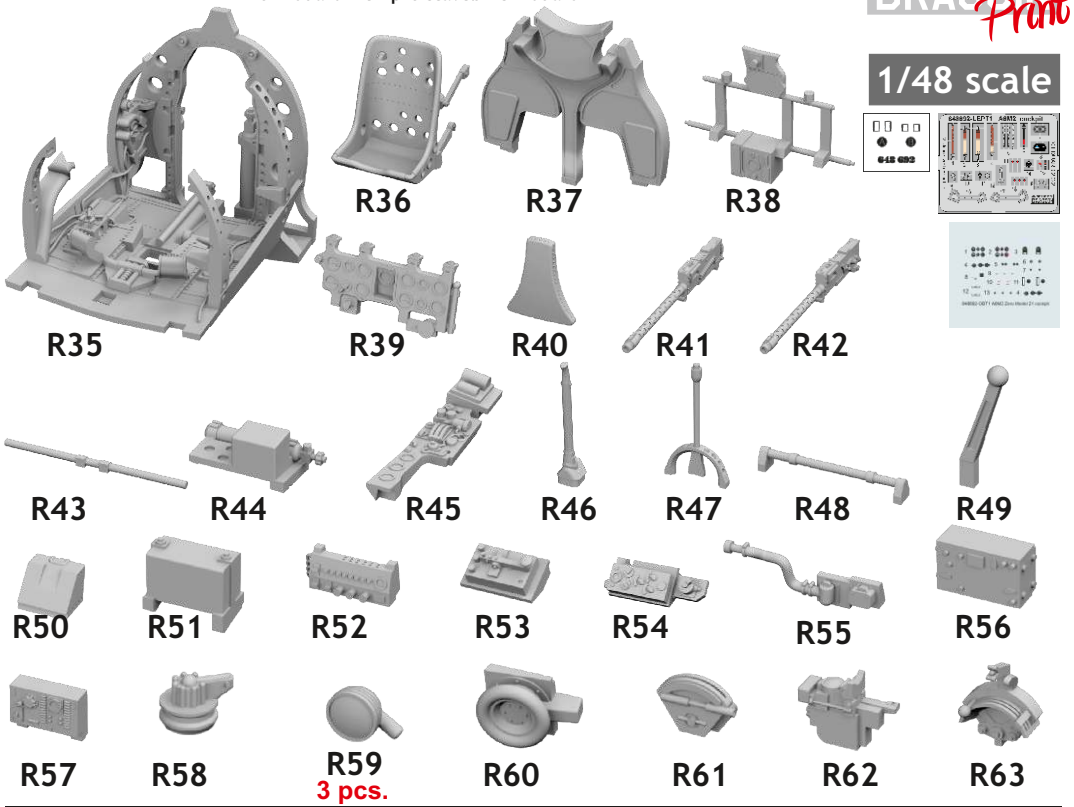

COLOURS

GSi Creos (GUNZE)		
AQUEOUS	Mr.COLOR	
H 2	C 2	BLACK
H 3	C 3	RED
H 7	C 7	BROWN
H 12	C 33	FLAT BLACK
H 27	C 44	TAN
H 47	C 41	RED BROWN
H 63	C 57	BLUE GREEN
H 58	C351	INT. GREEN
H340	C340	FIELD GREEN

Mr.METAL COLOR	
SM201	SUPER CHROME
MC214	DARK IRON
MC219	BRASS

This product contains metal and resin detail parts for upgrading scale plastic models. When selecting this set make sure that it is for the kit mentioned in product name as these sets are made specifically for that kit. When upgrading the model some cutting or corrections may be necessary for parts to fit accurately. WARNING! This set contains small and sharp parts. Work carefully in a ventilated and well-lit room. Safety glasses are recommended. This product is not suitable for children below 14 years of age.

Tento výrobek obsahuje leptané a odlévané detaily pro úpravu a vylepšení plastikového modelu. Při výběru sady kovových detailů zkontrolujte, zda je určena pro model, který chcete upravit. Model, pro který je sada určena, je uveden u názvu výrobku. Pro přesnou aplikaci kovových a odlévaných dílů může být zapotřebí upravit díly upravovaného modelu. POZOR! Sada obsahuje malé ostré díly. Pracujte ve větrané a dobře osvětlené místnosti. Doporučujeme použití ochranných brýlí. Tento výrobek není vhodný pro děti mladší 14 let.

eduard

435 21 Obrnice 170
Czech Republic
www.eduard.com

www.eduard.com
39,95
8 591437 566518

648 692 A6M2 Zero Model 21 cockpit 1/48

for Eduard kit - pro stavebnici Eduard

BRASSIN

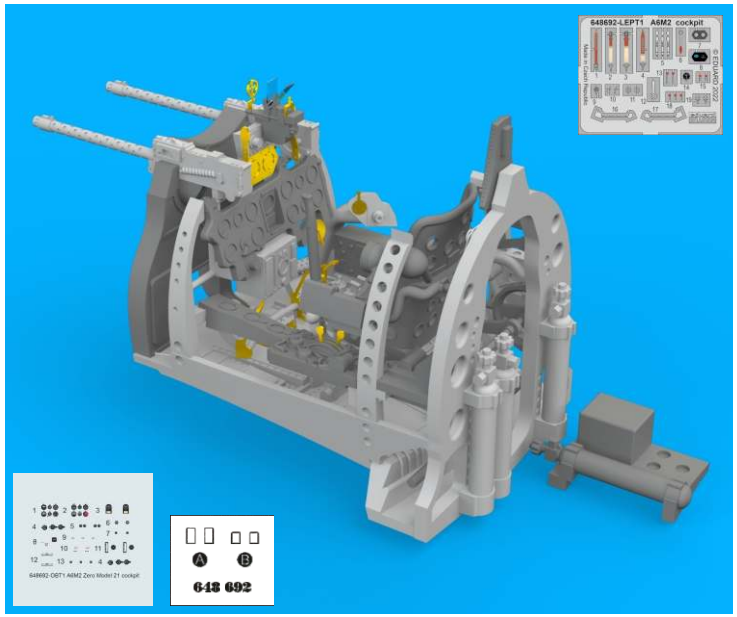

BRASSIN

eduard

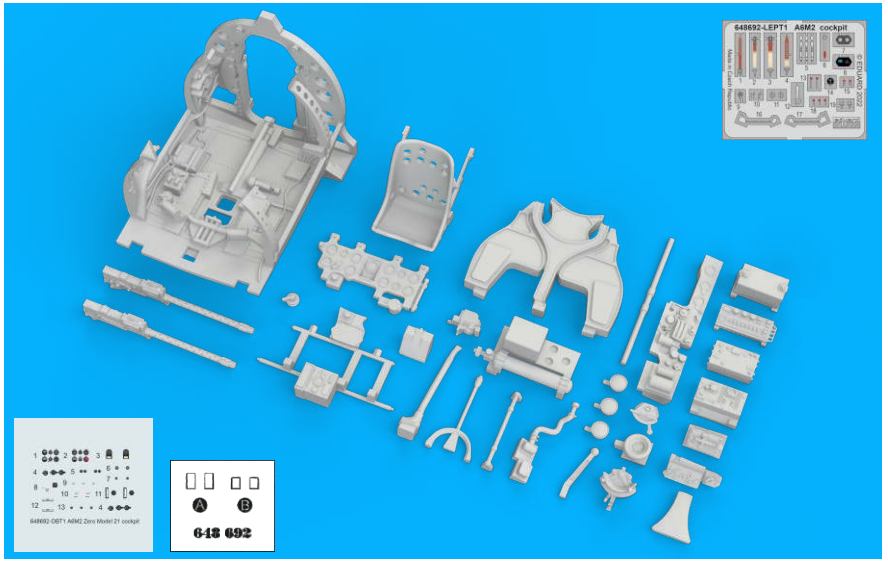

BEST ~~BRASS~~ RESIN AROUND!

1 = H 58 / C351 INT. GREEN - MITSUBISHI BUILT A/C
1 = H340 / C340 FIELD GREEN - NAKAJIMA BUILT A/C

REMOVE ODSTRANIT
BEND OHNOUT
SYMETRICAL ASSEMBLY SYMETRICKÁ MONTÁŽ
GRIND OBROUSIT
OPTION VOLBA
SCRIBE THE PANEL AND HOLES RYTÍ
DRILL HOLE VRTAT OTVOR
REPLACE NAHRADIT
REVERSE SIDE OTOČIT

A

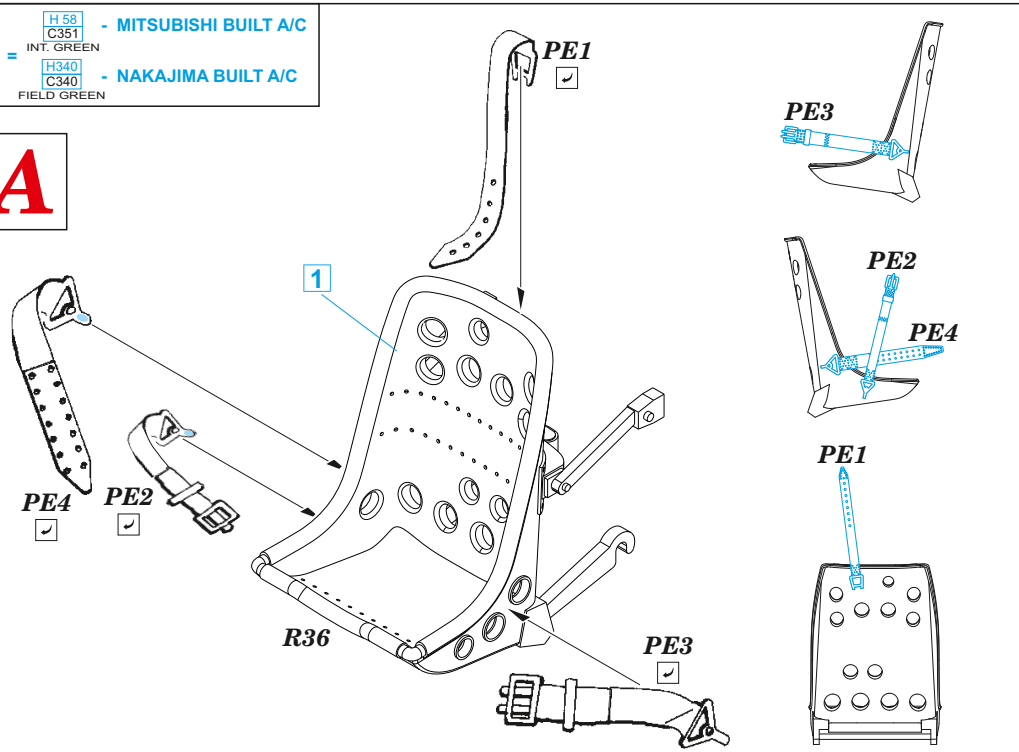

B 1

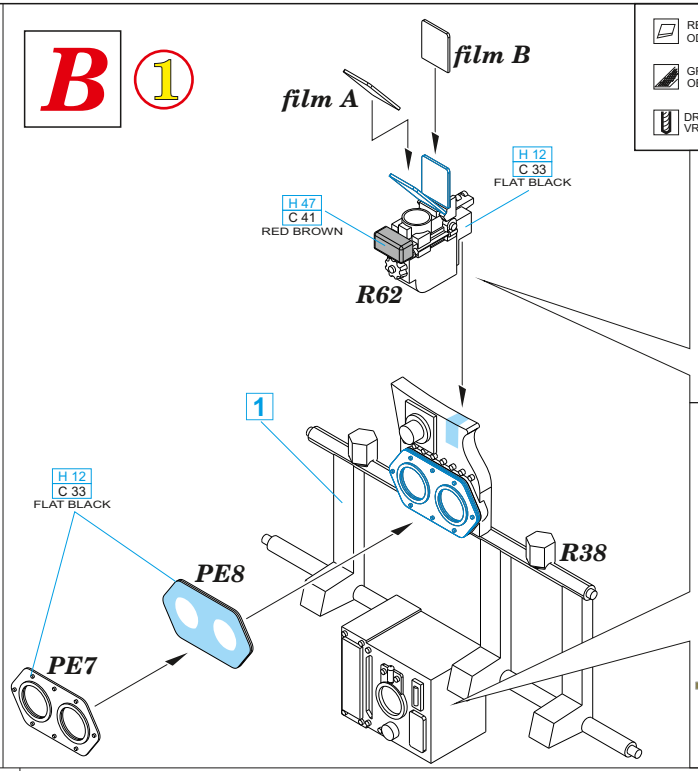

DECAL 9

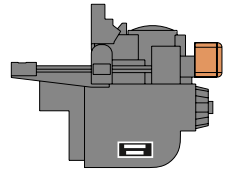

DECAL 11

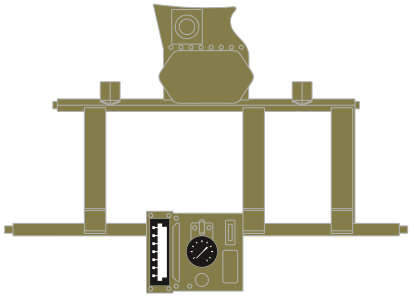

2

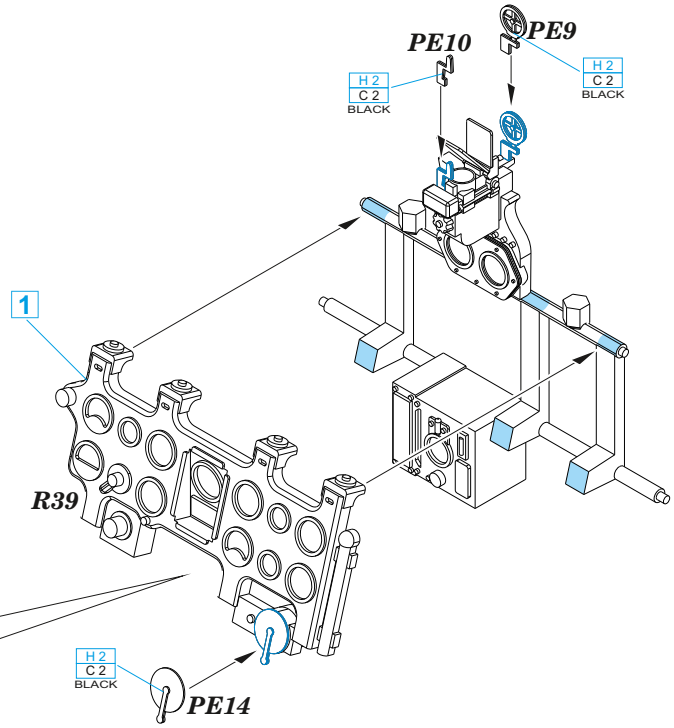

DECAL

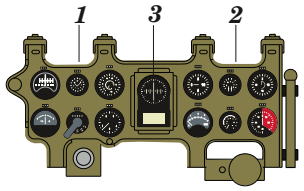

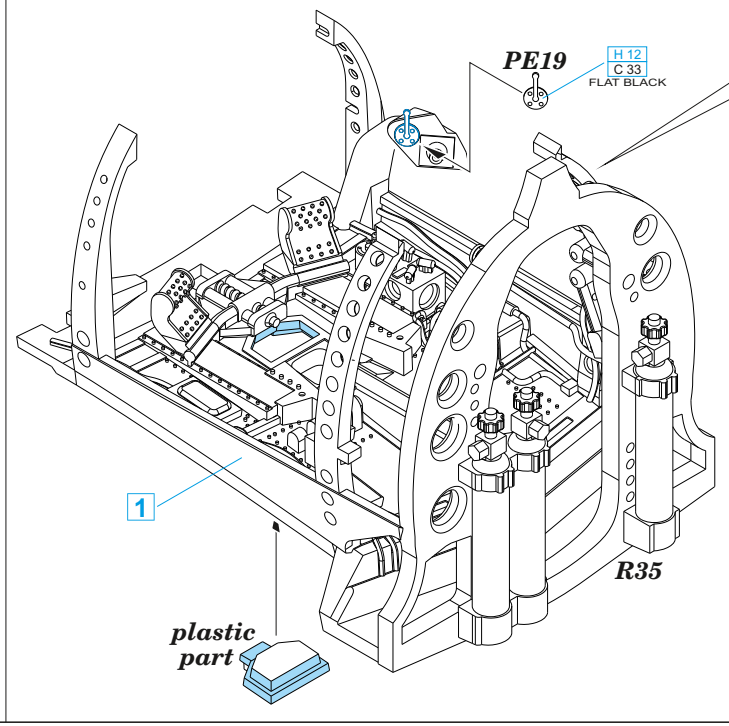

DECAL 13

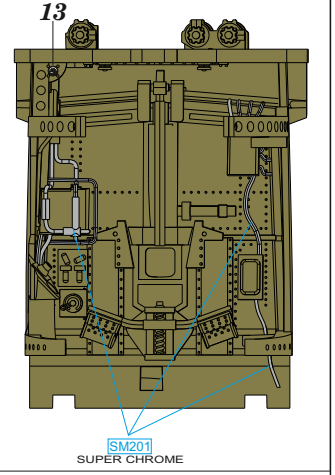

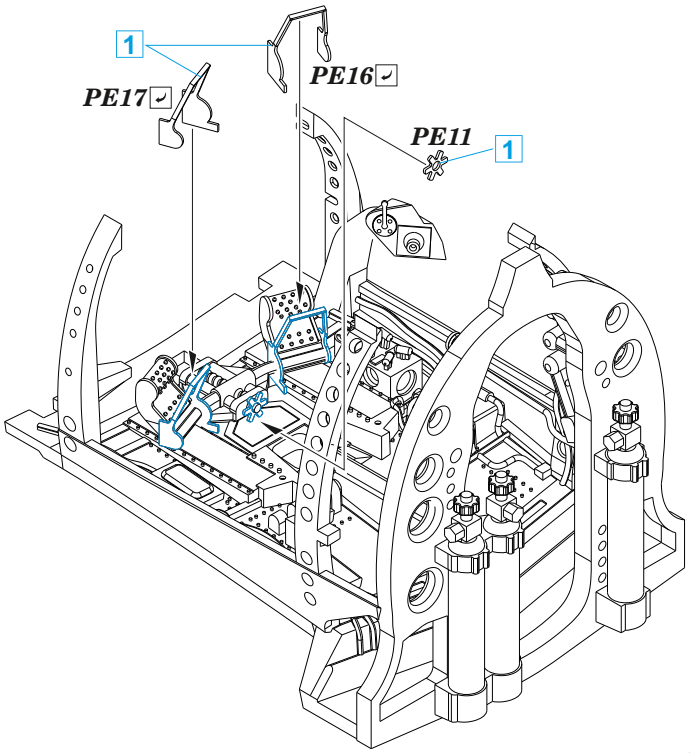

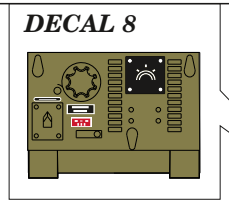

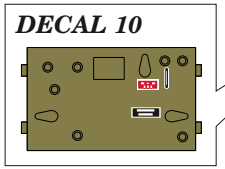

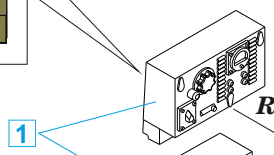

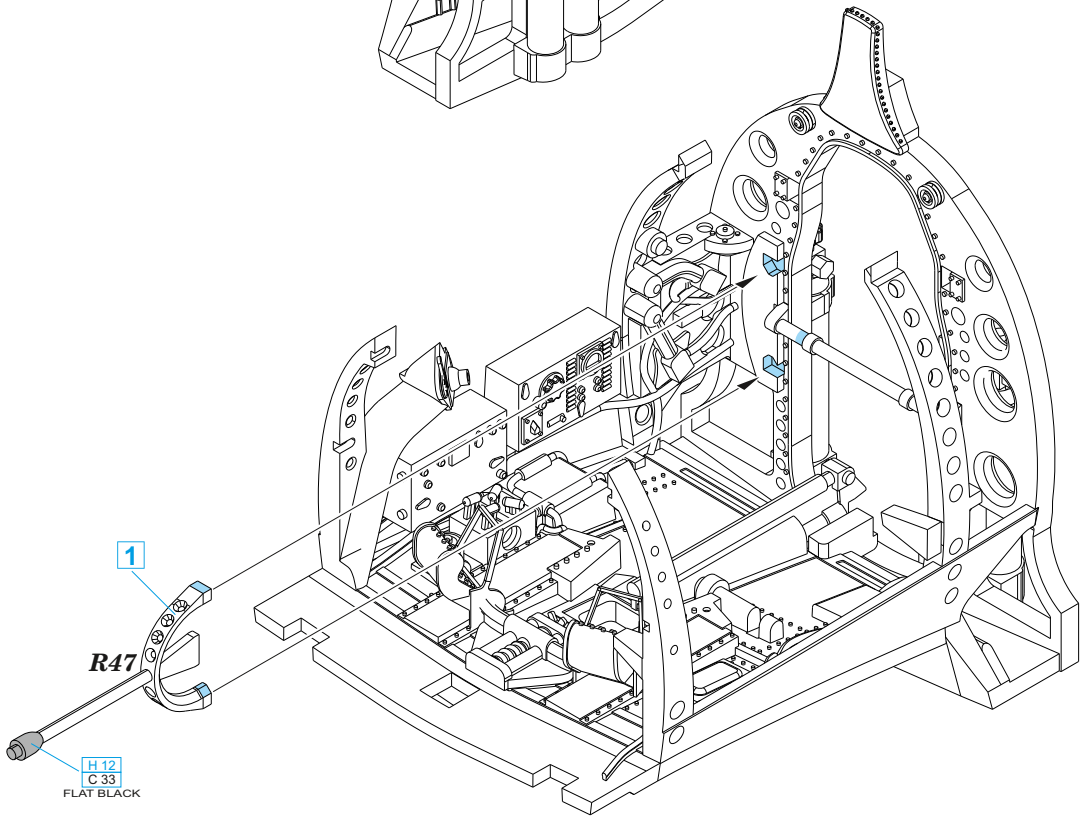

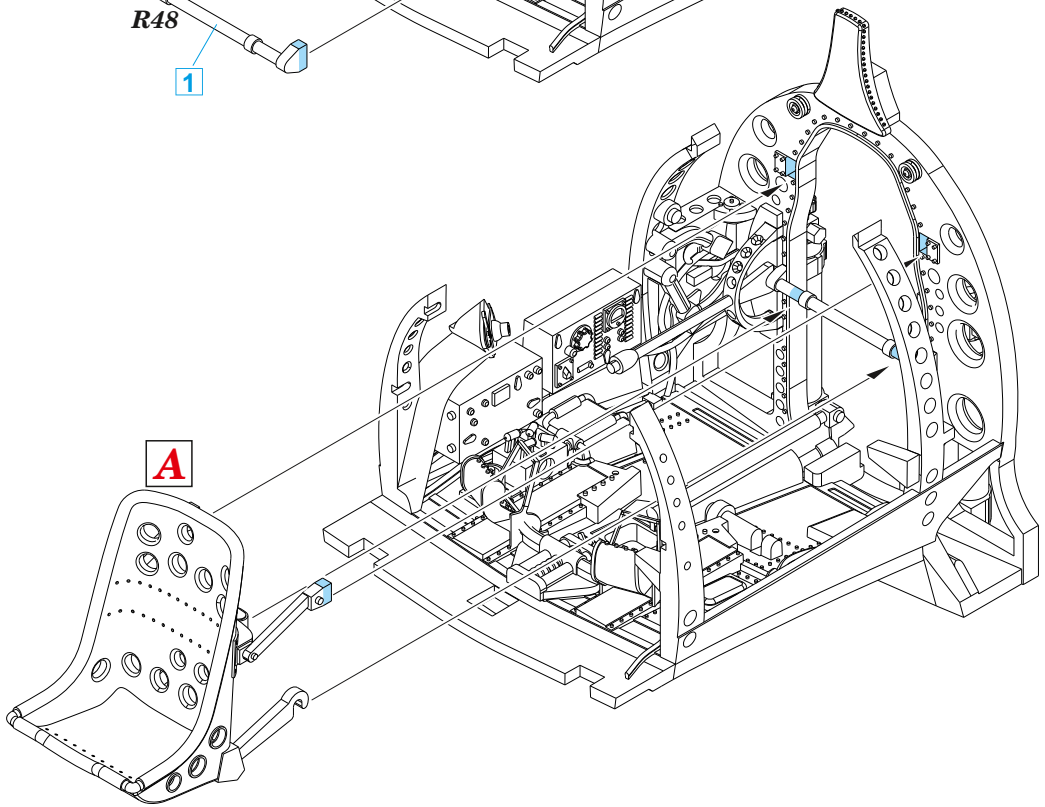

© EDUARD M.A. 2022

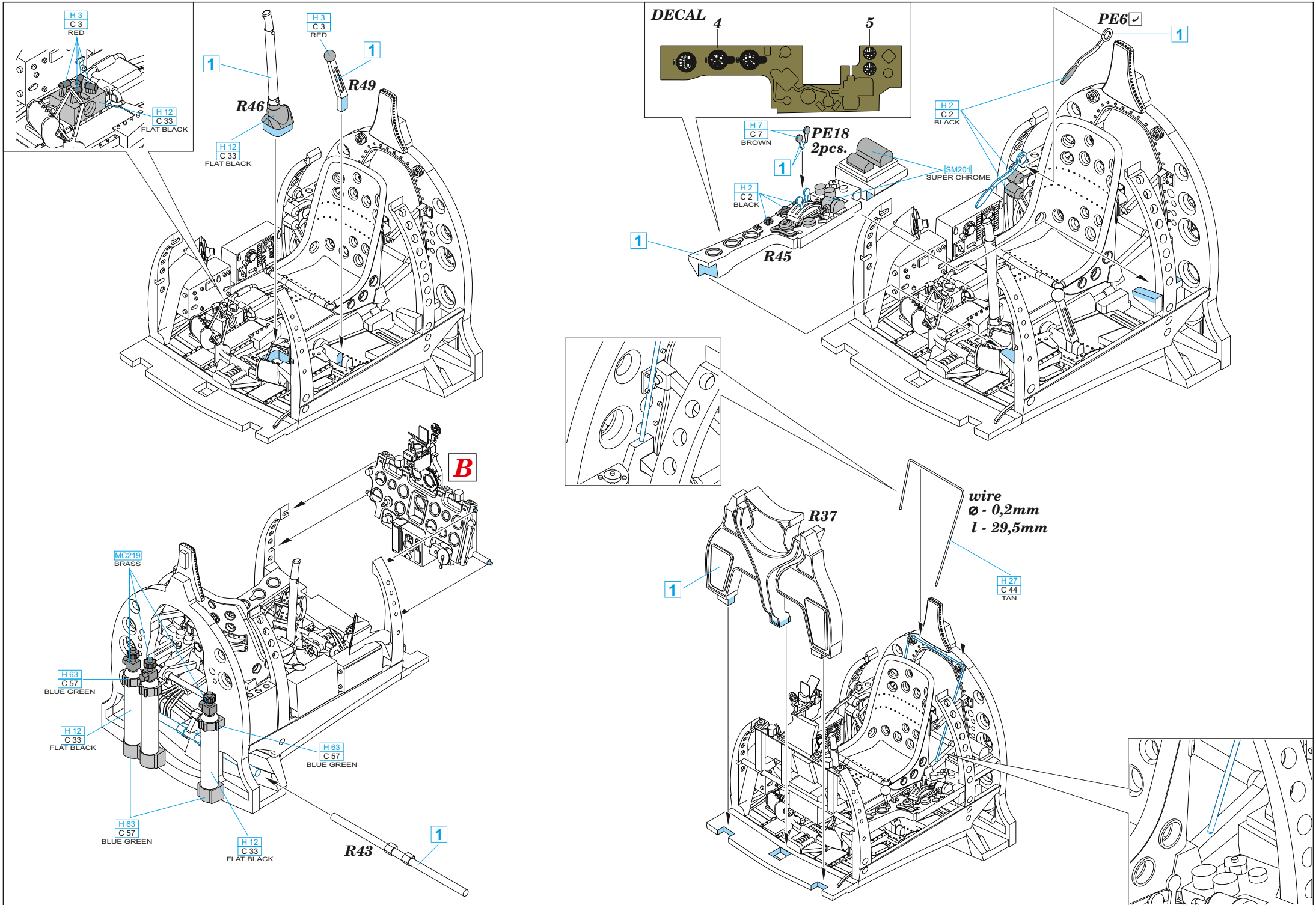
H 3
C 3
RED
H 12
C 33
FLAT BLACK
1
R46
H 12
C 33
FLAT BLACK
H 3
C 3
RED
1
R49
DECAL
4
5
PE6
1
H 2
C 2
BLACK
H 7
C 7
BROWN
PE18
2pcs.
1
SM201
SUPER CHROME
H 2
C 2
BLACK
1
R45
B
MC219
BRASS
H 63
C 57
BLUE GREEN
H 12
C 33
FLAT BLACK
H 63
C 57
BLUE GREEN
H 63
C 57
BLUE GREEN
H 12
C 33
FLAT BLACK
R43
1
R37
1
wire
ø - 0,2mm
l - 29,5mm
H 27
C 44
TAN

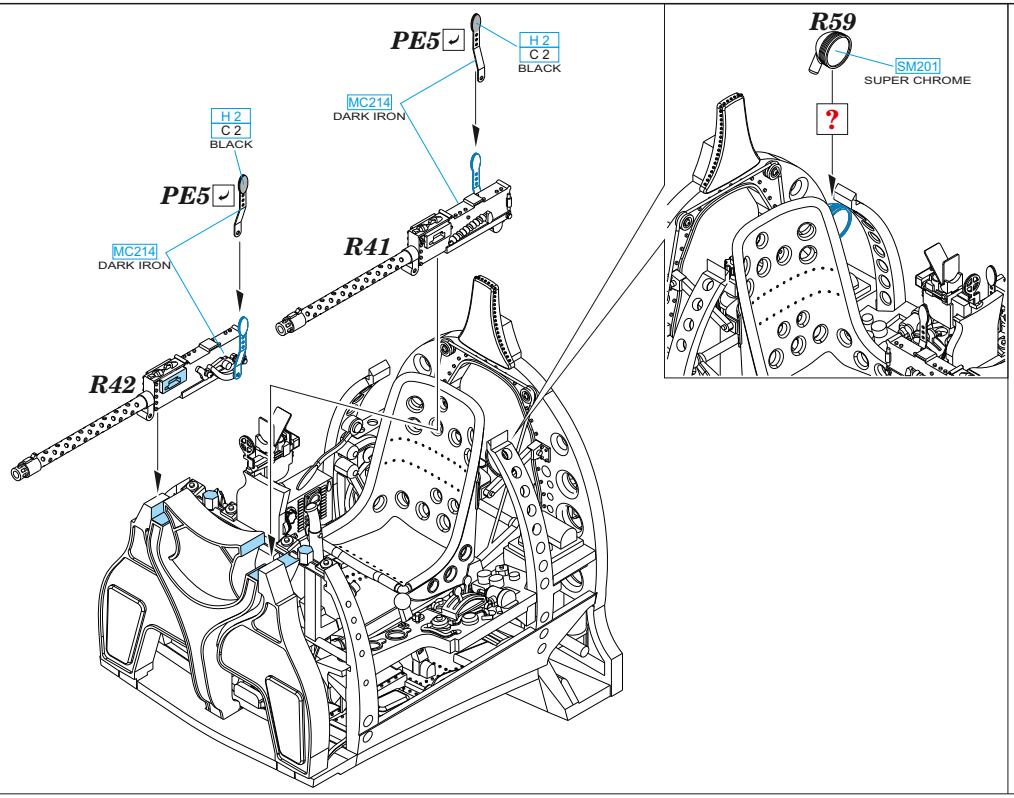

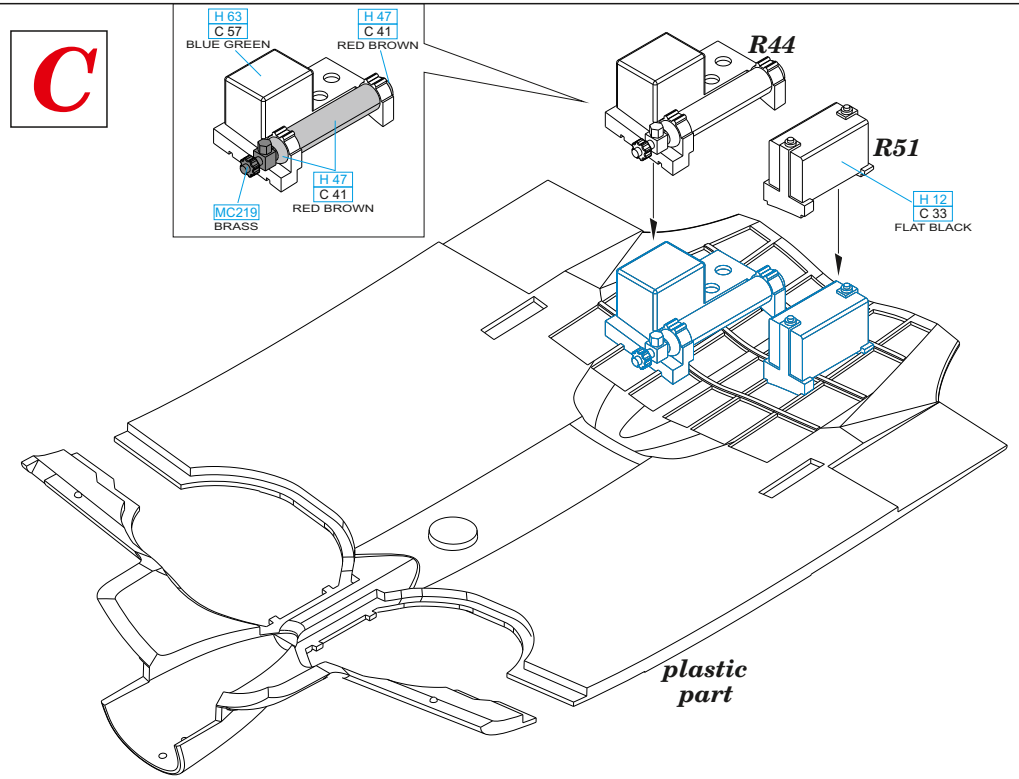

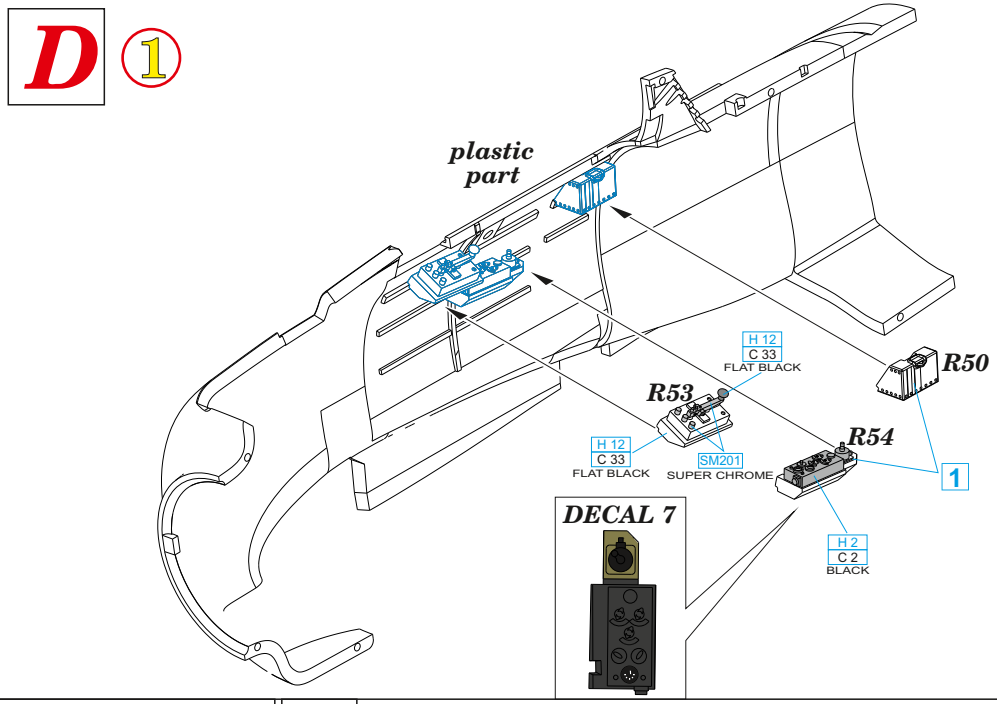

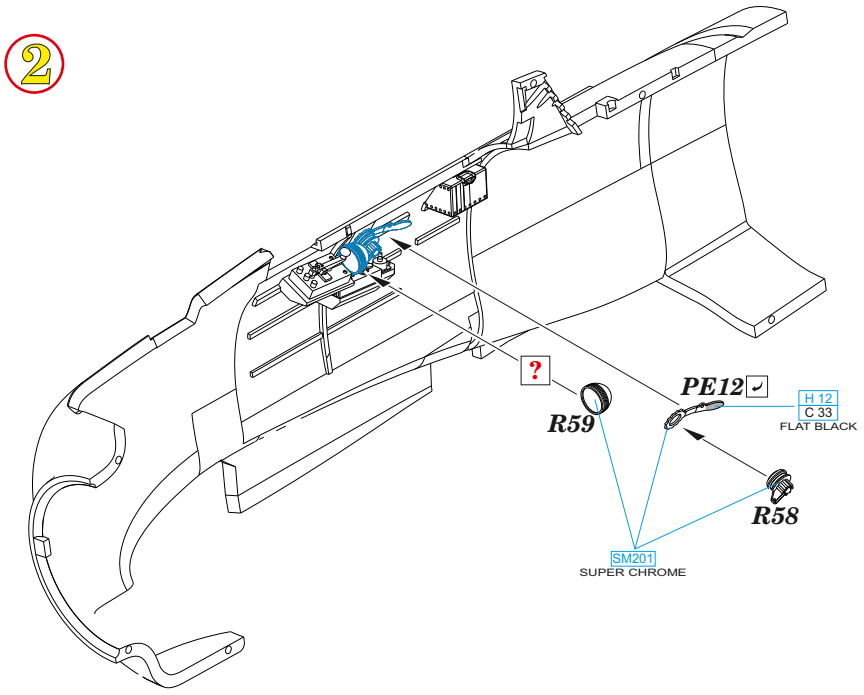

© EDUARD M.A. 2022

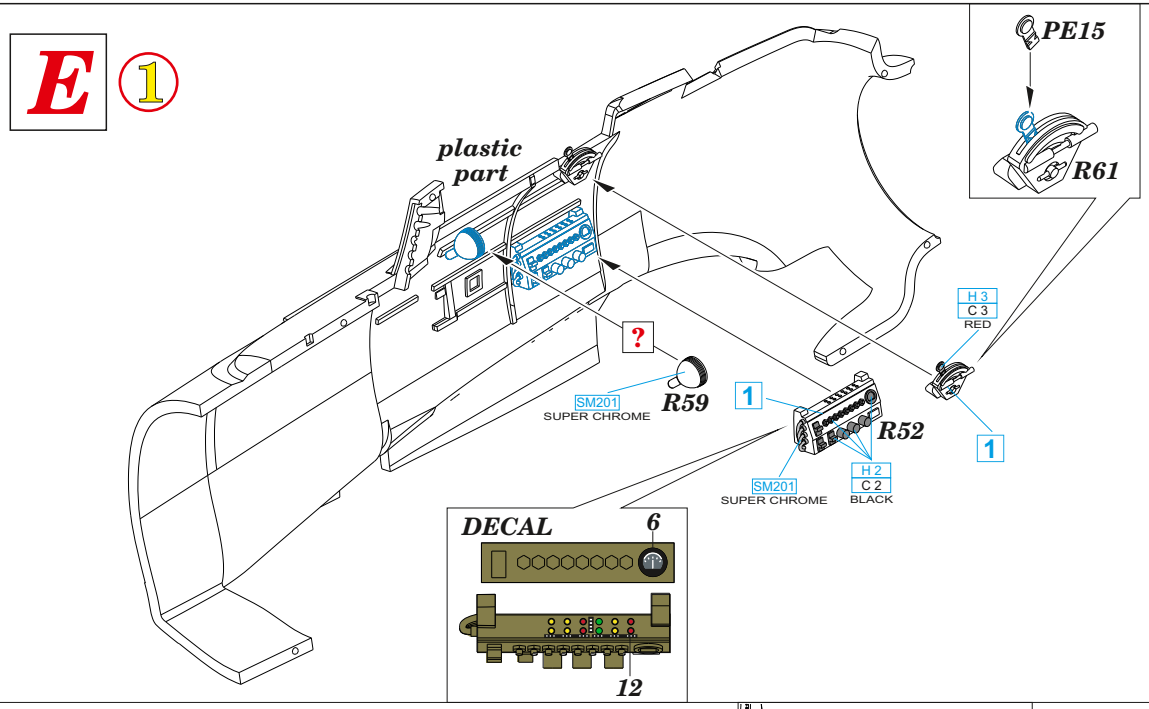
E
1
plastic part
PE15
R61
?
SM201
SUPER CHROME
R59
1
R52
SM201
SUPER CHROME
H 2
C 2
BLACK
H 3
C 3
RED
1
DECAL
6
12

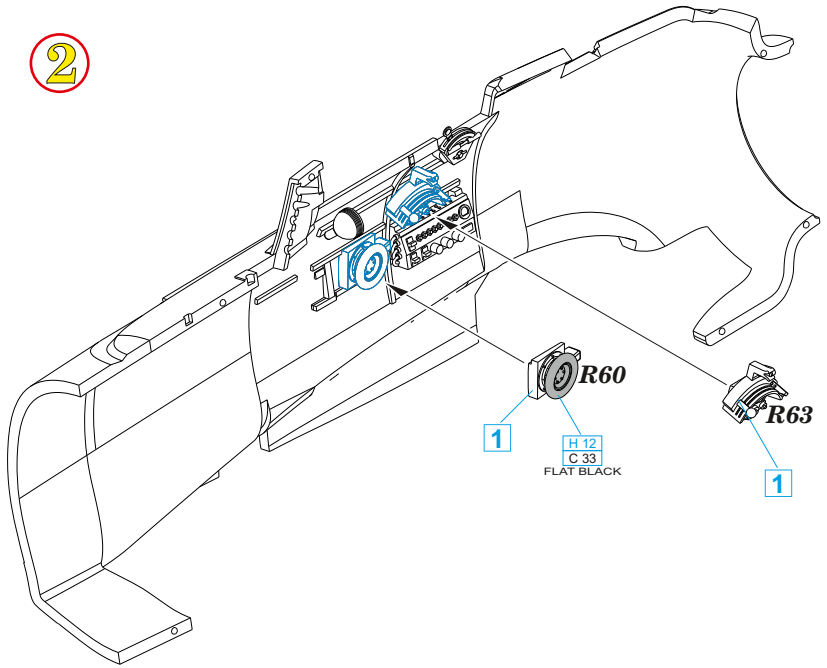
2
R60
1
H 12
C 33
FLAT BLACK
R63
1

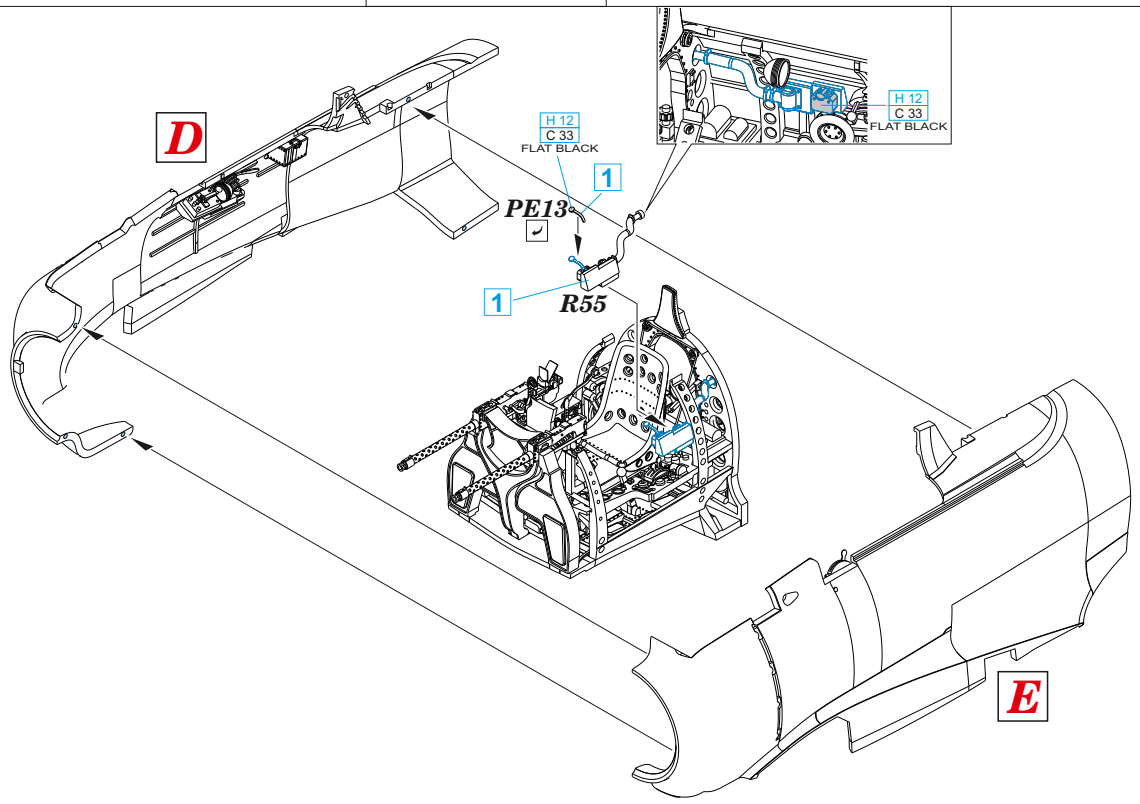
D
H 12
C 33
FLAT BLACK
1
PE13
1
R55
H 12
C 33
FLAT BLACK
E

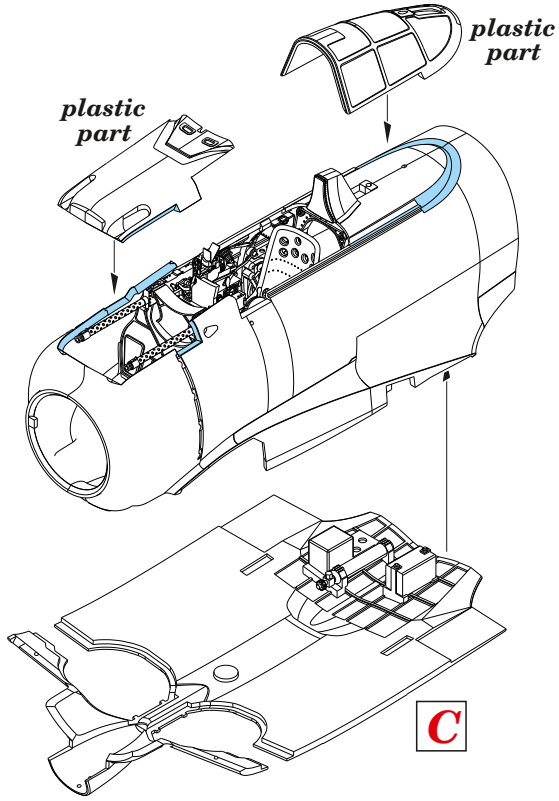
plastic part
plastic part
C