672 088 Fw 190A-8 engine & fuselage guns

for Eduard kit - pro stavebnici Eduard

eduard BRASSIN

1/72 scale

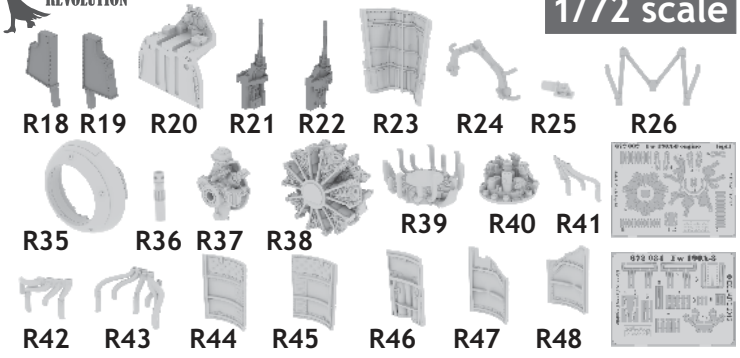

COLOURS

GSi Creos (GUNZE)		
AQUEOUS	Mr.COLOR	
H 7	C 7	BROWN
H 12	C 33	FLAT BLACK
	C 45	SAIL COLOR
H 33	C 81	RUSSET
H 70	C 60	GRAY RLM02

Mr.METAL COLOR	
MC214	DARK IRON
MC218	ALUMINIUM

This product contains metal and resin detail parts for upgrading scale plastic models. When selecting this set make sure that it is for the kit mentioned in product name as these sets are made specifically for that kit. When upgrading the model some cutting or corrections may be necessary for parts to fit accurately. WARNING! This set contains small and sharp parts. Work carefully in a ventilated and well-lit room. Safety glasses are recommended. This product is not suitable for children below 14 years of age.

Tento výrobek obsahuje leptané a odlévané detaily pro úpravu a vylepšení plastikového modelu. Při výběru sady kovových detailů zkontrolujte, zda je určena pro model, který chcete upravit. Model, pro který je sada určena, je uveden u názvu výrobku. Pro přesnou aplikaci kovových a odlévaných dílů může být zapotřebí upravit díly upravovaného modelu. POZOR! Sada obsahuje malé ostré díly. Pracujte ve větrané a dobře osvětlené místnosti. Doporučujeme použití ochranných brýlí. Tento výrobek není vhodný pro děti mladší 14 let.

eduard

435 21 Obrnice 170

Czech Republic

www.eduard.com

8 591437 504725

672 088 Fw 190A-8 engine & fuselage guns 1/72

for Eduard kit - pro stavebnici Eduard

BRASSIN

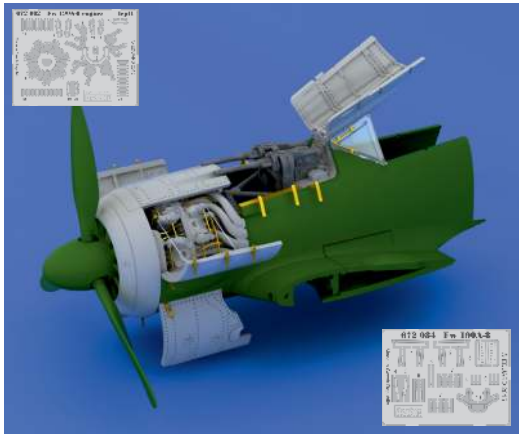

BRASSIN

eduard

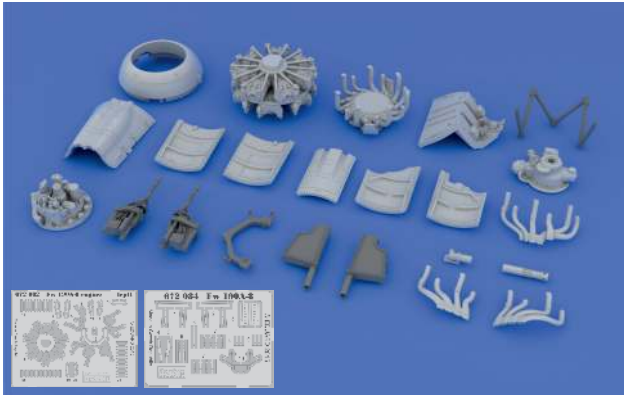

BEST ~~BRASS~~ RESIN AROUND!

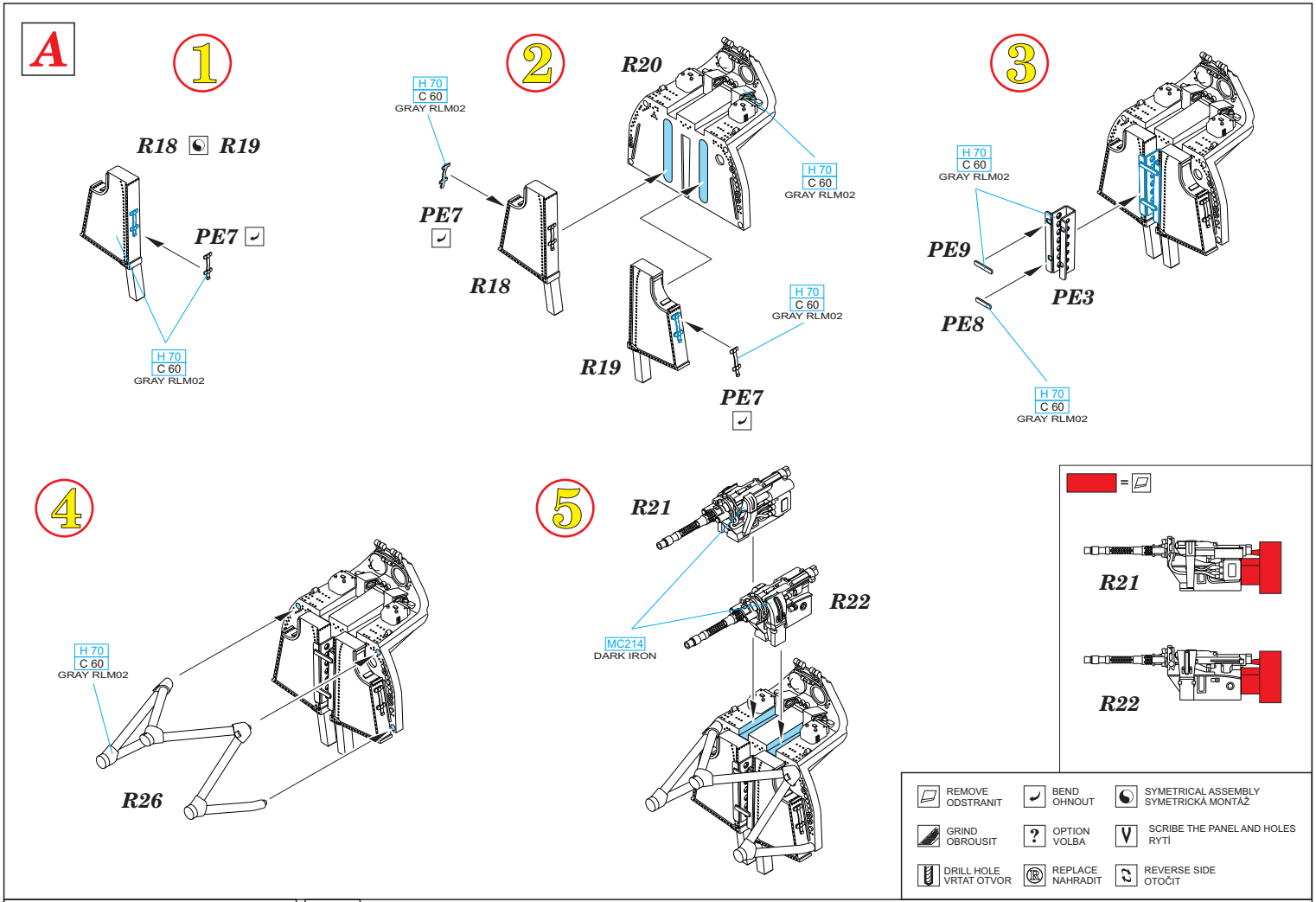

© EDUARD M.A. 2015

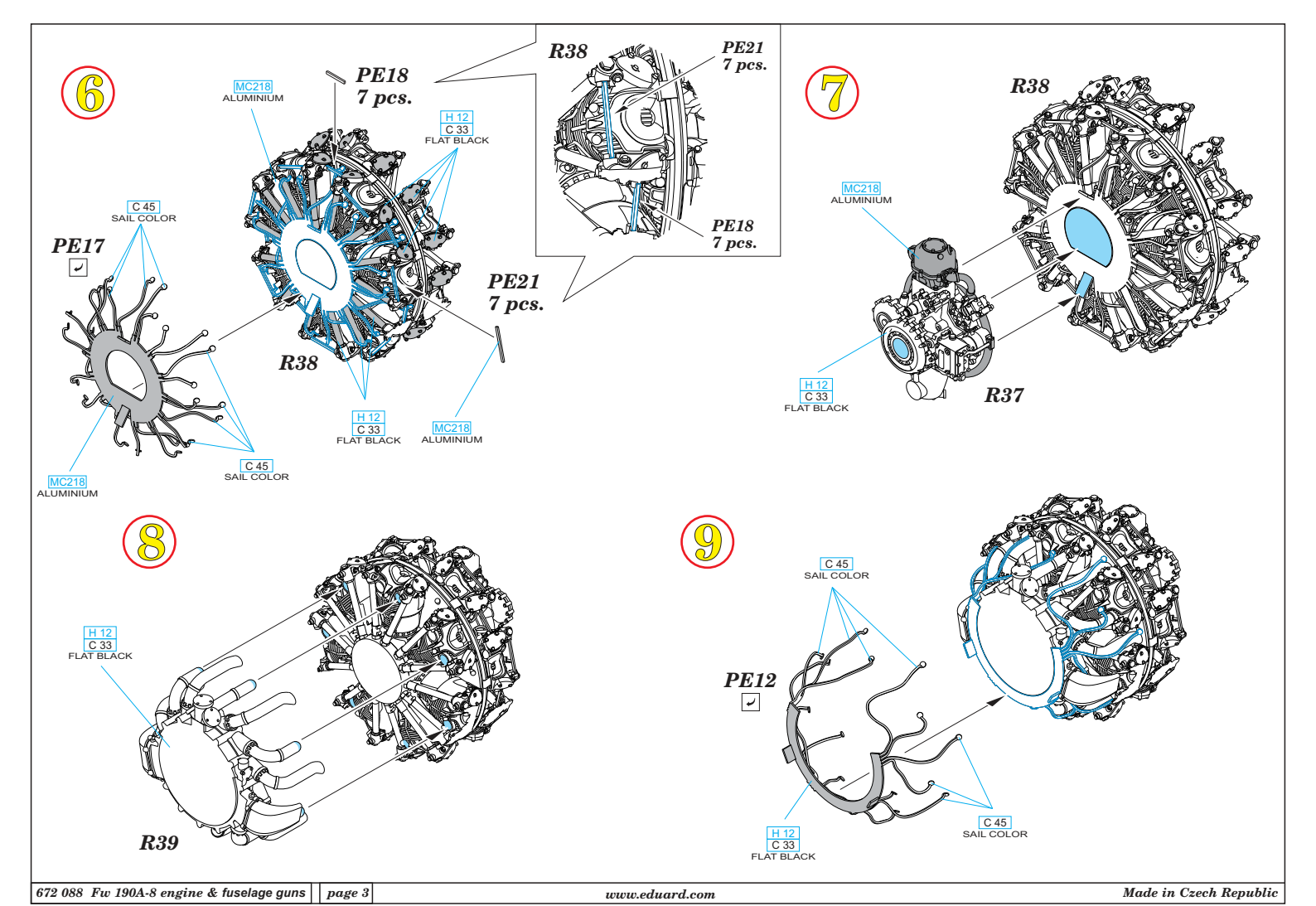
6
MC218
ALUMINIUM
PE18
7 pcs.
H 12
C 33
FLAT BLACK
C 45
SAIL COLOR
PE17
R38
H 12
C 33
FLAT BLACK
MC218
ALUMINIUM
PE21
7 pcs.
C 45
SAIL COLOR
MC218
ALUMINIUM
R38
PE21
7 pcs.
PE18
7 pcs.
7
R38
MC218
ALUMINIUM
H 12
C 33
FLAT BLACK
R37
8
H 12
C 33
FLAT BLACK
R39
9
C 45
SAIL COLOR
PE12
H 12
C 33
FLAT BLACK
C 45
SAIL COLOR

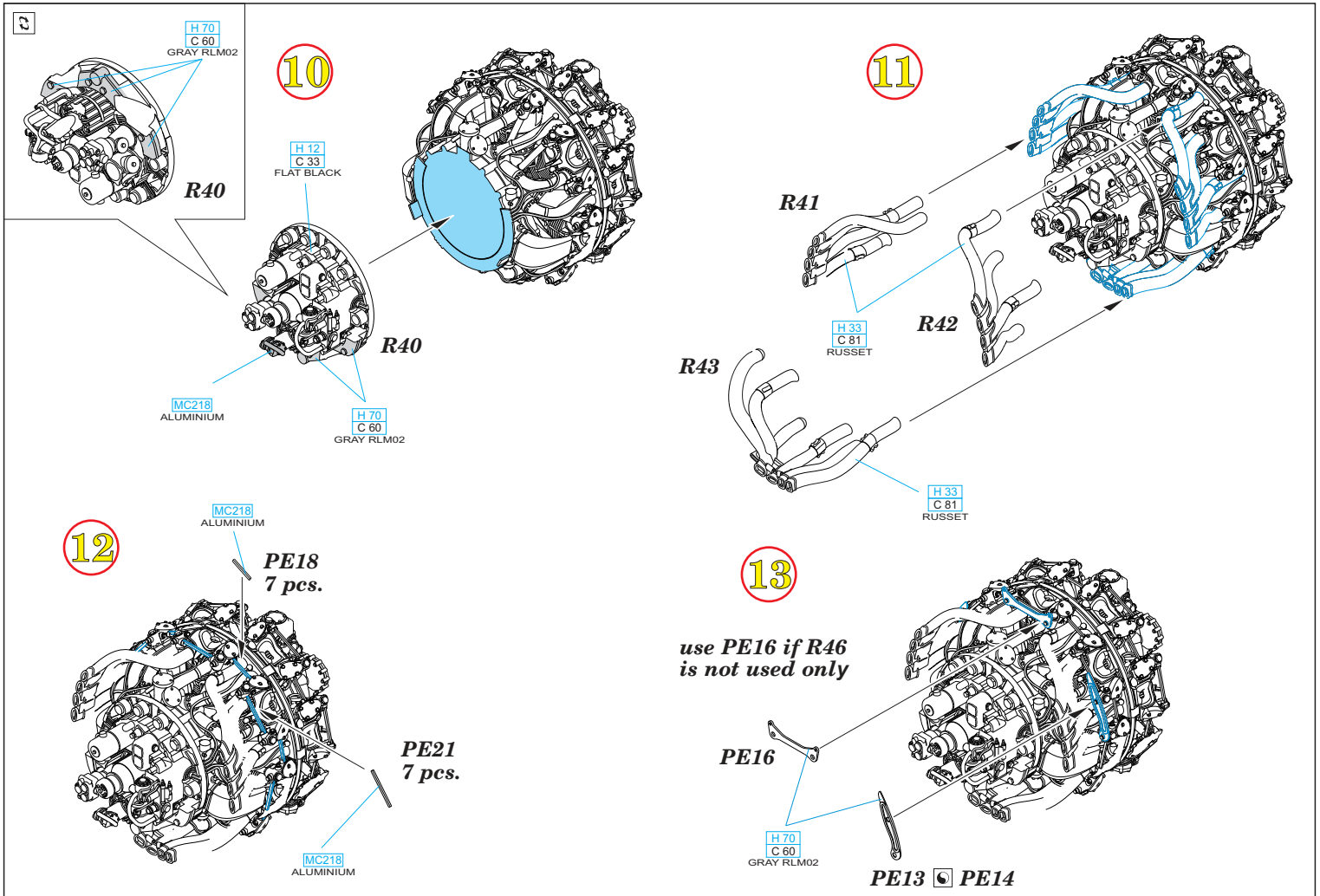

© EDUARD M.A. 2015

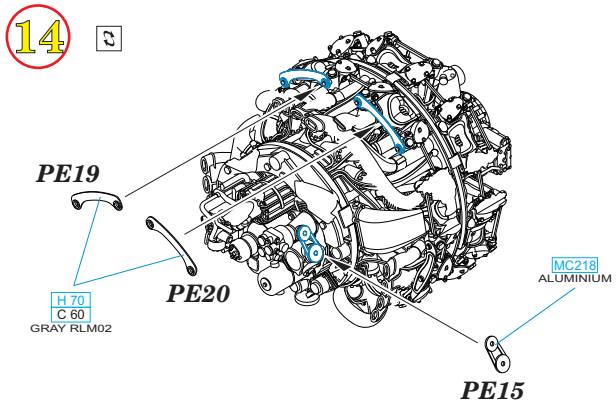
14
PE19
PE20
H 70
C 60
GRAY RLM02
MC218
ALUMINIUM
PE15

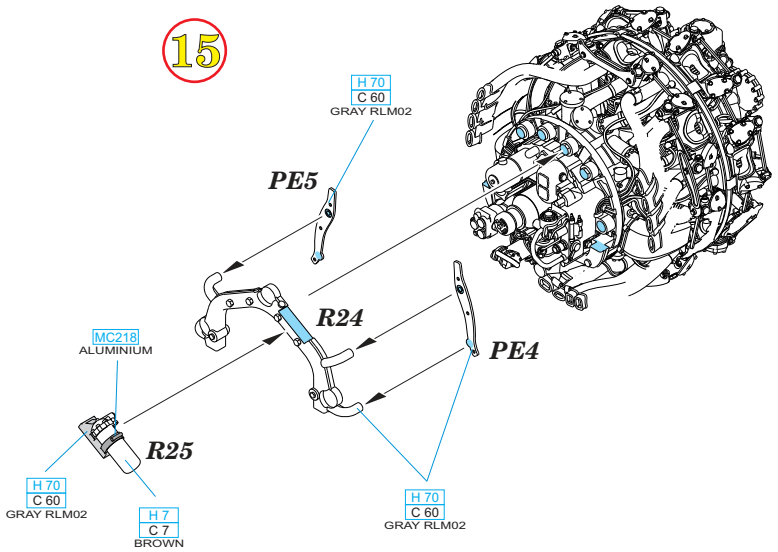
15
H 70
C 60
GRAY RLM02
PE5
R24
PE4
MC218
ALUMINIUM
R25
H 70
C 60
GRAY RLM02
H 7
C 7
BROWN
H 70
C 60
GRAY RLM02

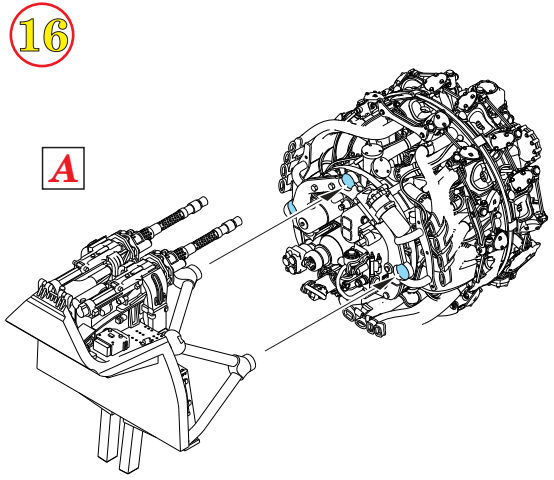
16
A

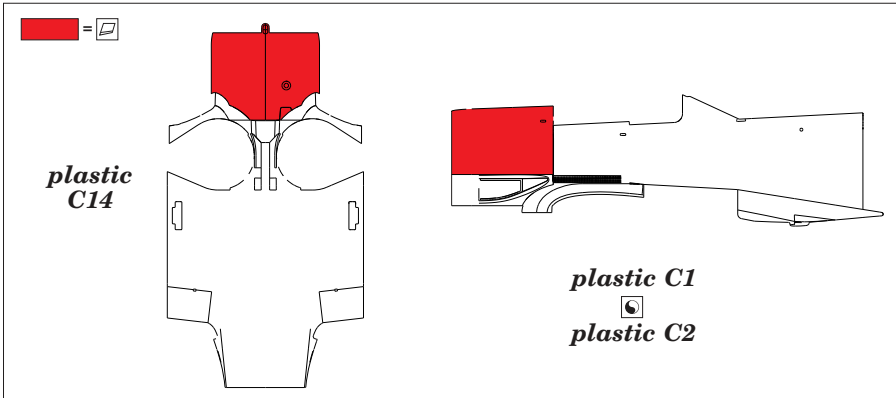
plastic
C14
plastic C1
plastic C2

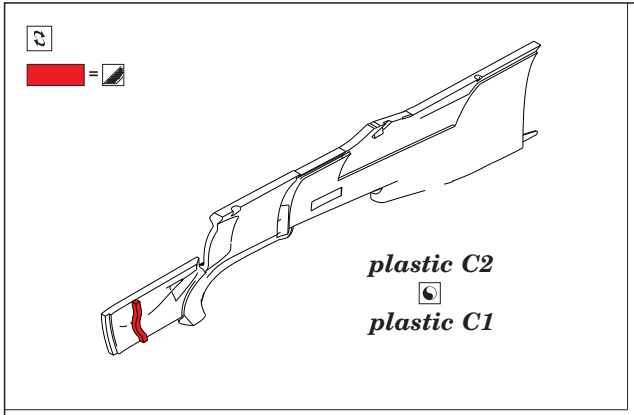

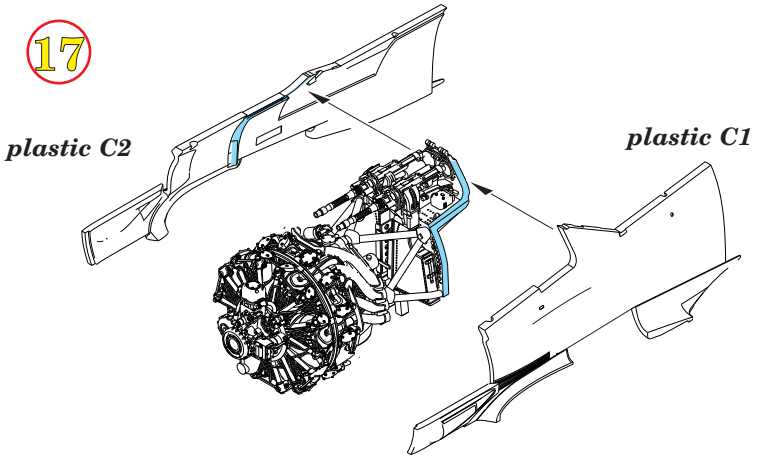

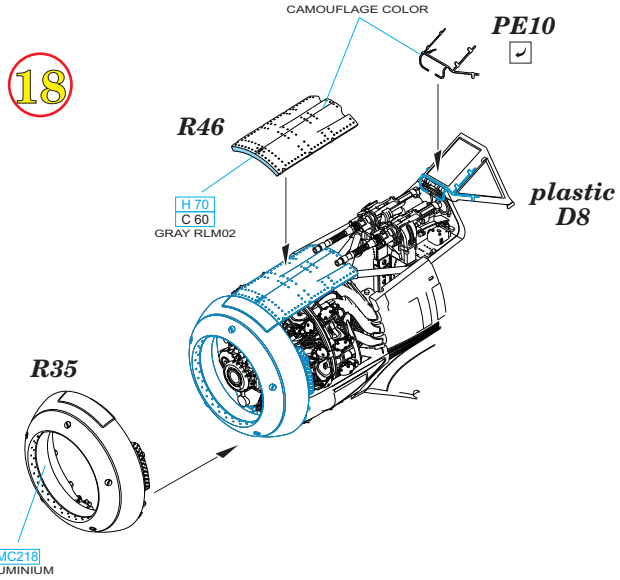

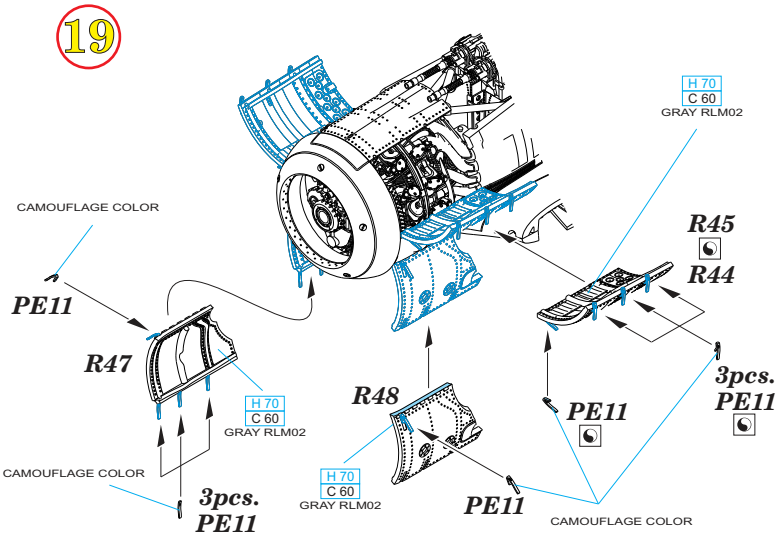

© EDUARD M.A. 2015

20 FOR OPEN POSITION ONLY

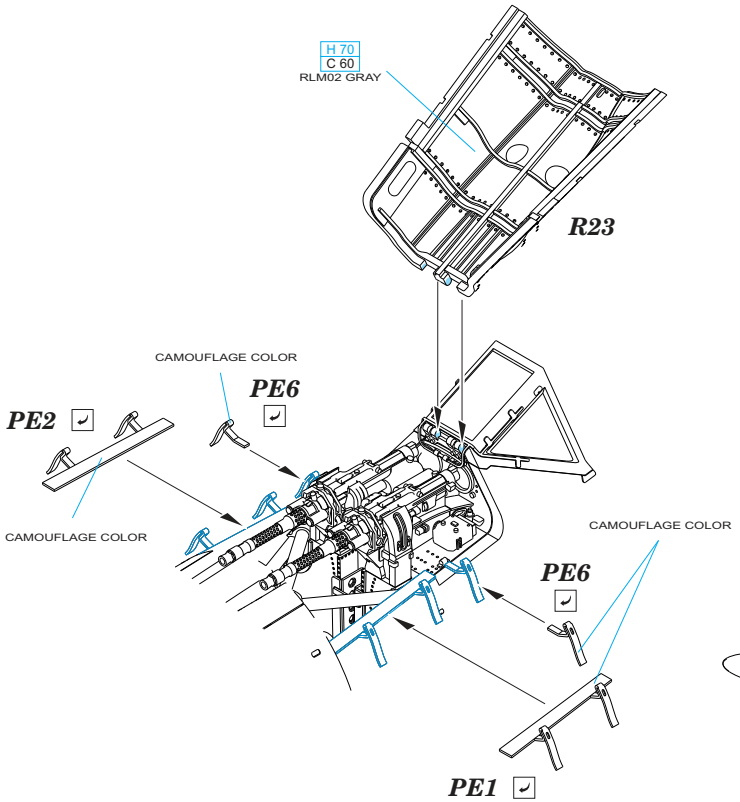

21

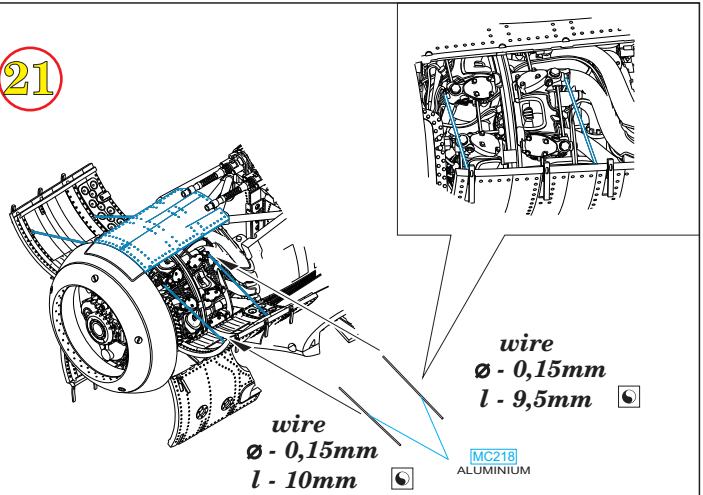

22

