672 455 Bf 109K-4 engine

for Eduard kit - pro stavebnici Eduard

eduard BRASSIN Print

1/72 scale



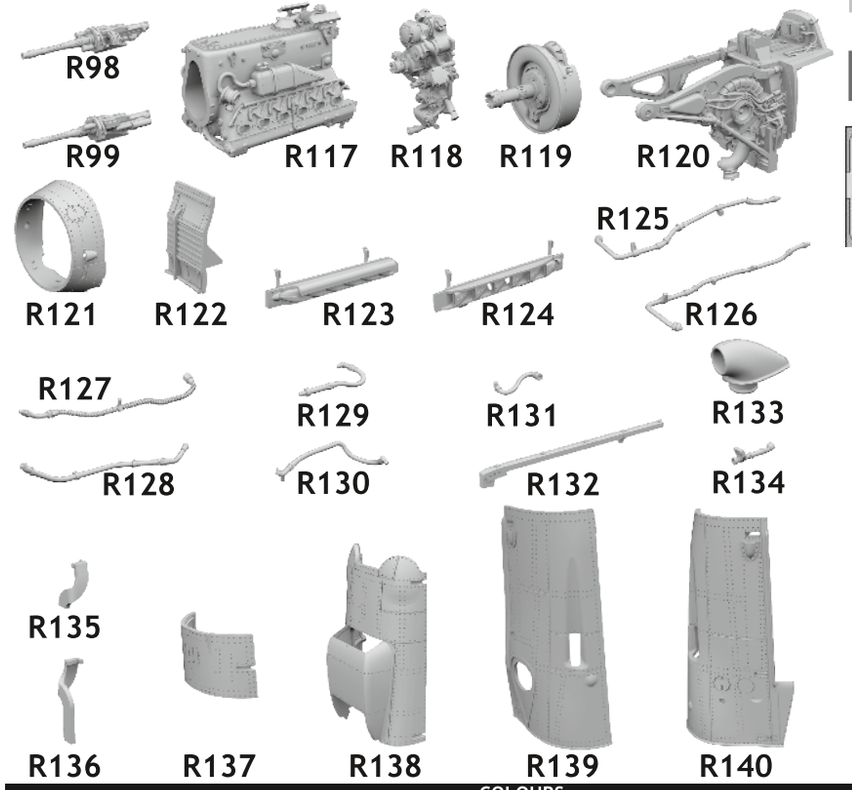

COLOURS

GSi Creos (GUNZE)		
AQUEOUS	Mr.COLOR	
H 8	C 8	SILVER
H 12	C 33	FLAT BLACK
H 70	C 60	RLM02 GRAY
	C 92	SEMI GLOSS BLACK

Mr.METAL COLOR	
SM206	SUPER CHROME SILVER
MC214	DARK IRON

This product contains metal and resin detail parts for upgrading scale plastic models. When selecting this set make sure that it is for the kit mentioned in product name as these sets are made specifically for that kit. When upgrading the model some cutting or corrections may be necessary for parts to fit accurately. WARNING! This set contains small and sharp parts. Work carefully in a ventilated and well-lit room. Safety glasses are recommended. This product is not suitable for children below 14 years of age.

Tento výrobek obsahuje leptané a odlévané detaily pro úpravu a vylepšení plastikového modelu. Při výběru sady kovových detailů zkontrolujte, zda je určena pro model, který chcete upravit. Model, pro který je sada určena, je uveden u názvu výrobku. Pro přesnou aplikaci kovových a odlévaných dílů může být zapotřebí upravit díly upravovaného modelu. POZOR! Sada obsahuje malé ostré díly. Pracujte ve větrané a dobře osvětlené místnosti. Doporučujeme použití ochranných brýlí. Tento výrobek není vhodný pro děti mladší 14 let.

eduard
435 21 Obrnice 170
Czech Republic
www.eduard.com

www.eduard.com
8 591437 609819

672 455 Bf 109K-4 engine 1/72

for Eduard kit - pro stavebnici Eduard

BRASSIN

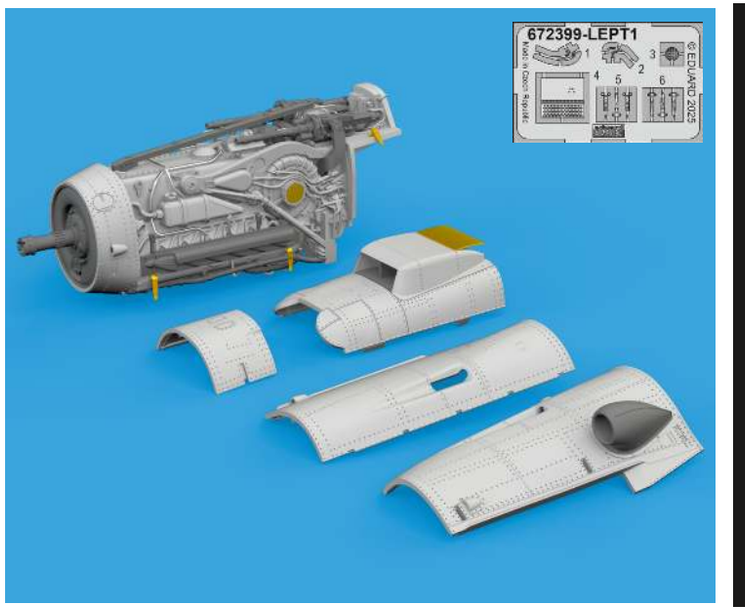

BRASSIN

eduard

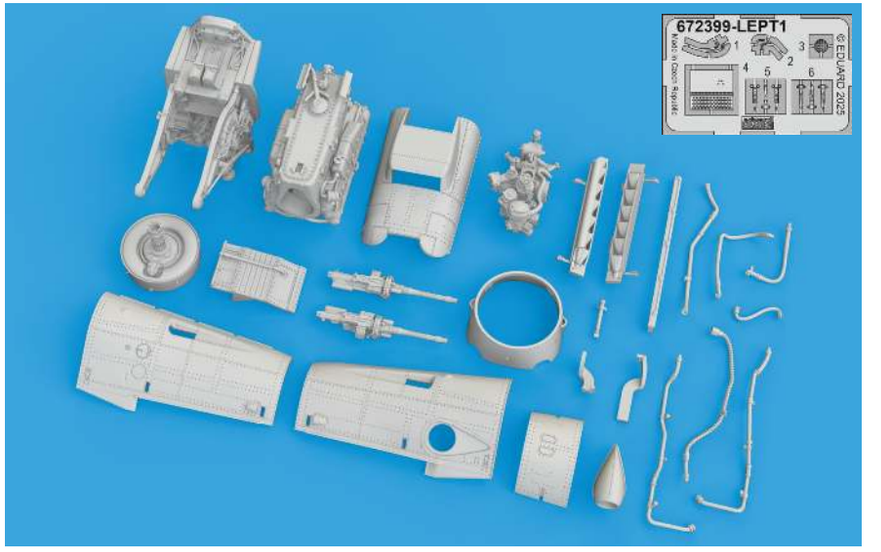

BEST ~~BRASS~~ RESIN AROUND!

REMOVE
ODSTRANIT

BEND
OHNOUT

GRIND
OBROUSIT

OPTION
VOLBA

DRILL A HOLE
VRTAT OTVOR

REPLACE
NAHRADIT

SYMETRICAL ASSEMBLY
SYMETRICKÁ MONTÁŽ

SCRIBE THE PANEL AND HOLES
RYTÍ

REVERSE SIDE
OTOČIT

=

=

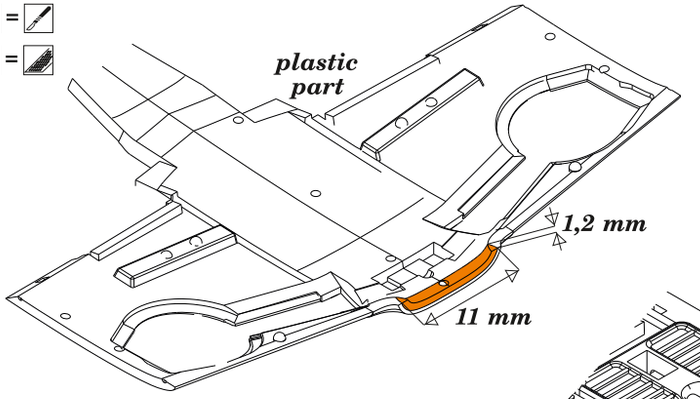

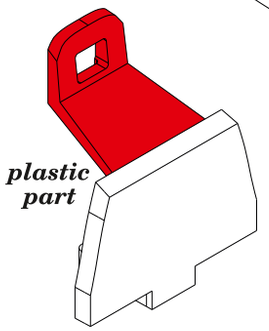

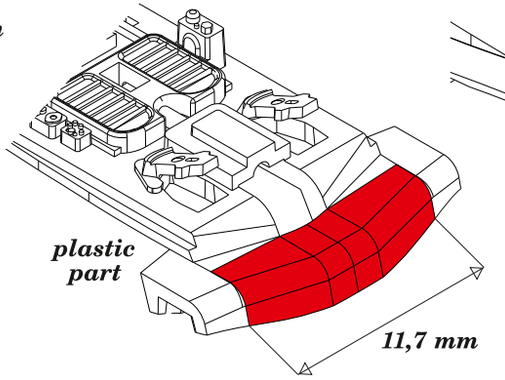

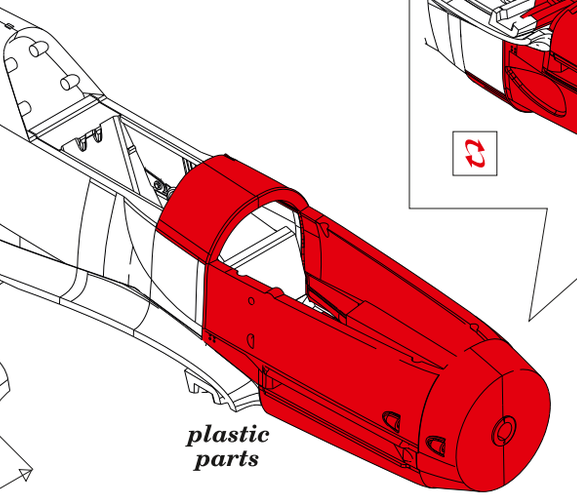

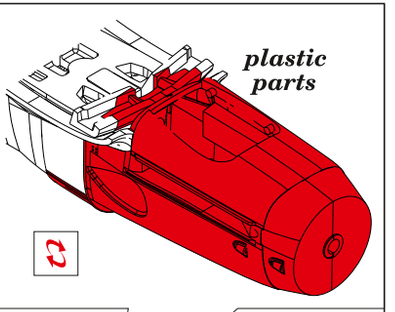

1

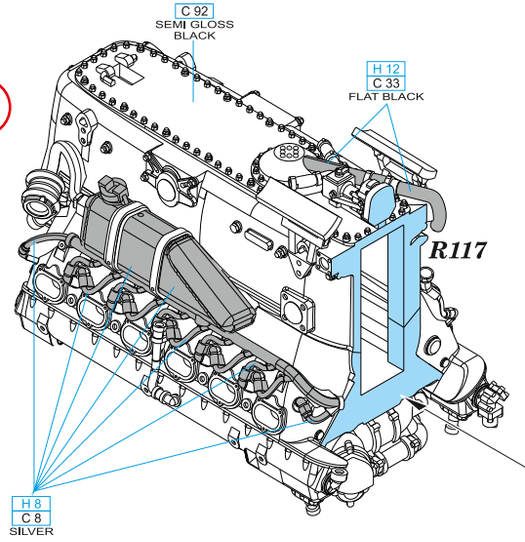

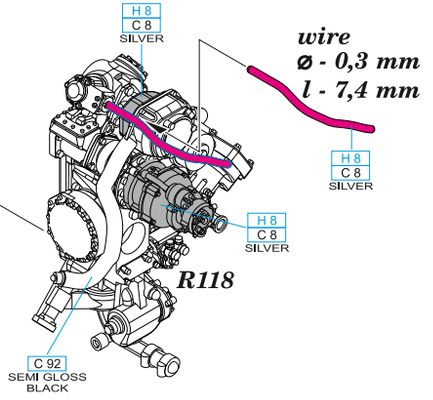

2

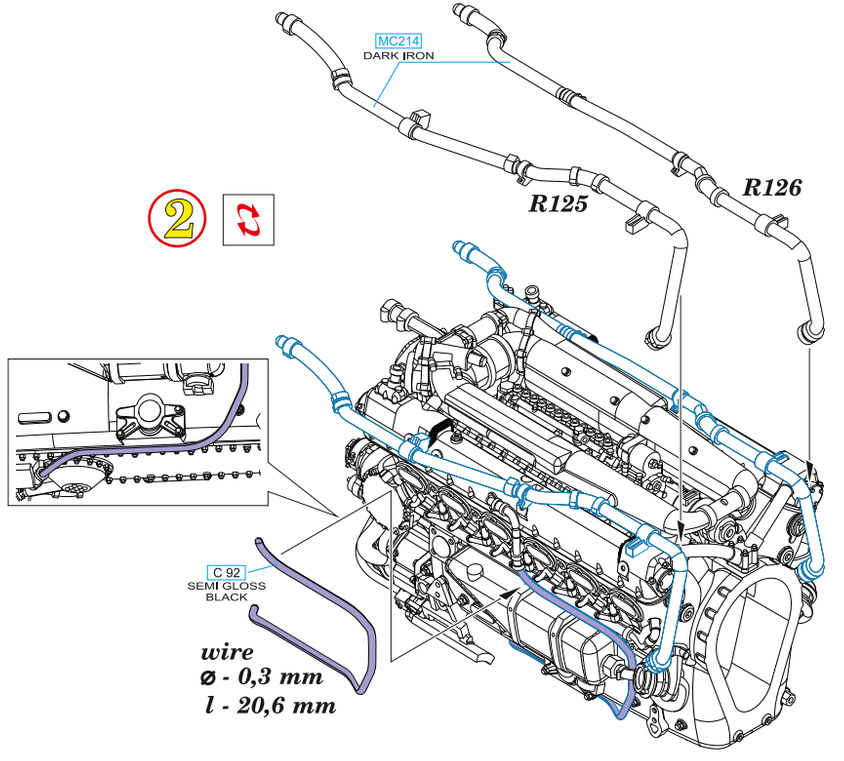

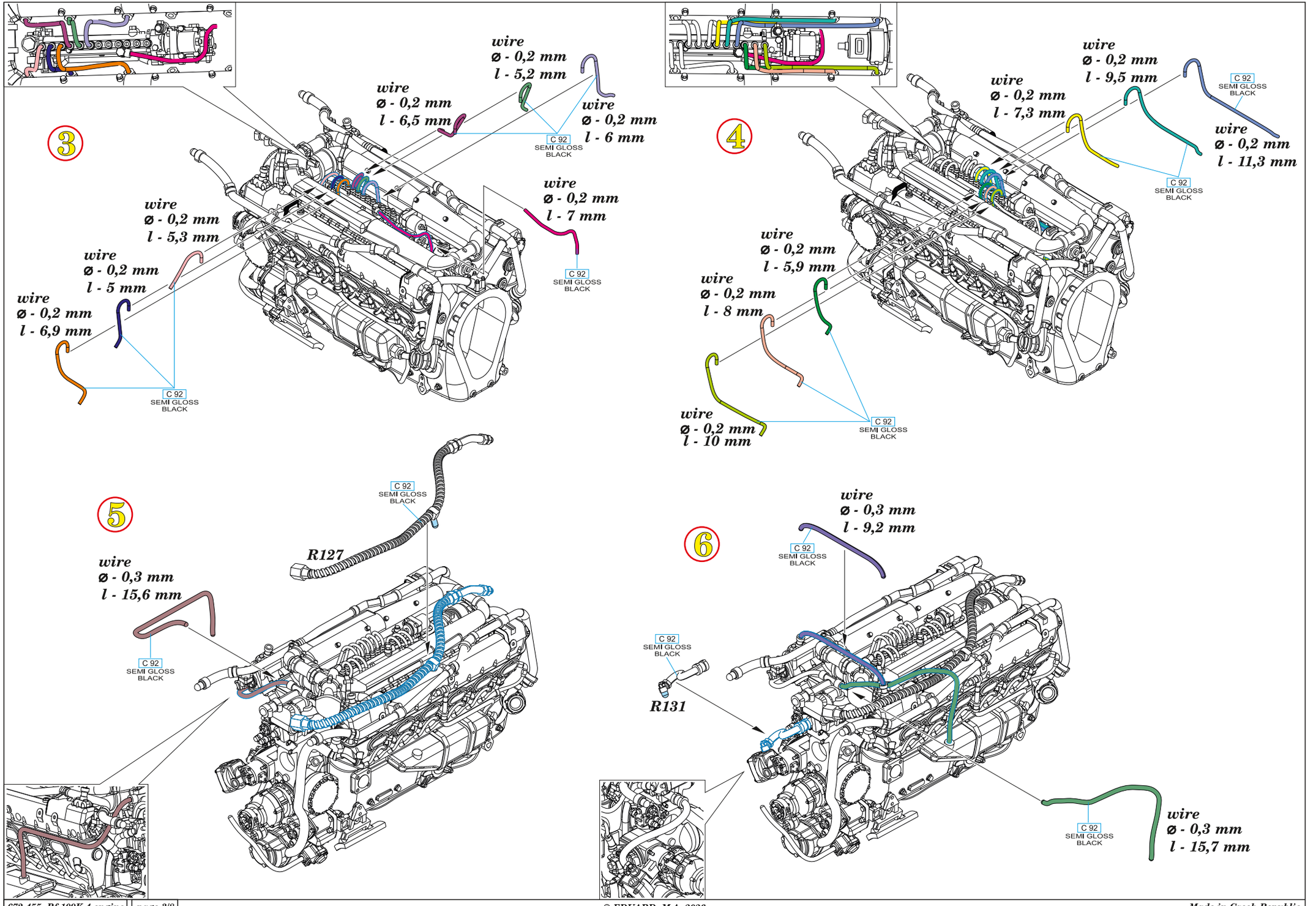

© EDUARD M.A. 2026

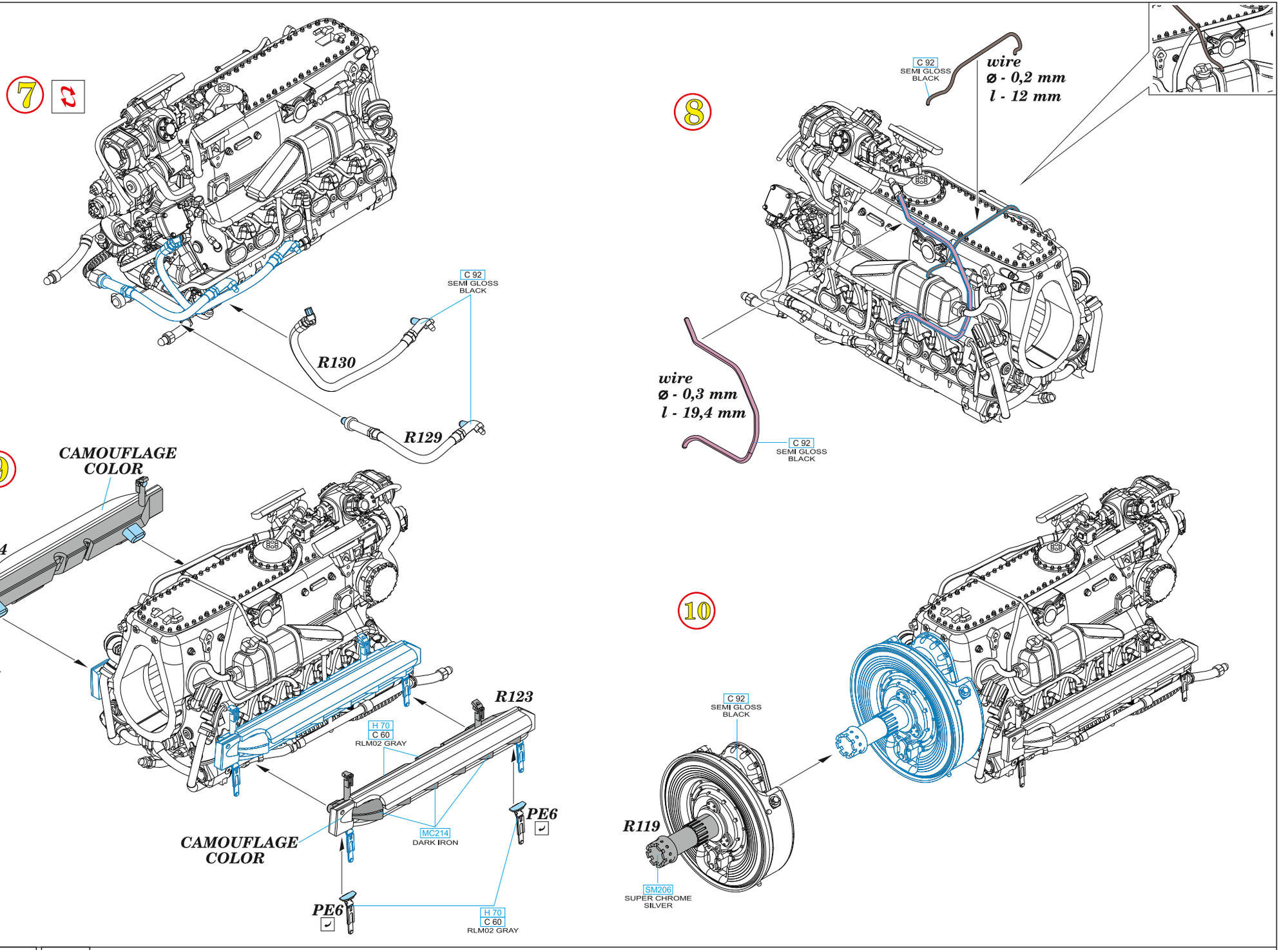
7
C 92
SEMI GLOSS
BLACK
R130
R129
8
C 92
SEMI GLOSS
BLACK
wire
ø - 0,2 mm
l - 12 mm
wire
ø - 0,3 mm
l - 19,4 mm
C 92
SEMI GLOSS
BLACK
9
CAMOUFLAGE
COLOR
R124
H 70
C 60
RLM02 GRAY
R123
H 70
C 60
RLM02 GRAY
PE6
MC214
DARK IRON
CAMOUFLAGE
COLOR
PE6
H 70
C 60
RLM02 GRAY
10
C 92
SEMI GLOSS
BLACK
R119
SM206
SUPER CHROME
SILVER

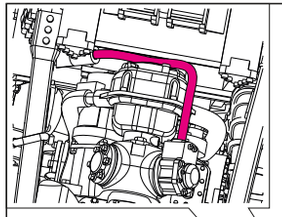

11

H 70
C 60
RLM02 GRAY

PE5

PE5

H 70
C 60
RLM02 GRAY

MC214
DARK IRON

H 70
C 60
RLM02 GRAY

R120

PE3

H 12
C 33
FLAT BLACK

H 12
C 33
FLAT BLACK

12

H 70
C 60
RLM02 GRAY

C 92
SEMI GLOSS
BLACK

wire
ø - 0,2 mm
l - 20,7 mm

R134

C 92
SEMI GLOSS
BLACK

R128

MC214
DARK IRON

R98

H 70
C 60
RLM02 GRAY

R135

H 70
C 60
RLM02 GRAY

13

MC214
DARK IRON

R99

H 70
C 60
RLM02 GRAY

R136

H 70
C 60
RLM02 GRAY

14

R132

H 70
C 60
RLM02 GRAY

PE2

PE1

H 70
C 60
RLM02 GRAY

© EDUARD M.A. 2026

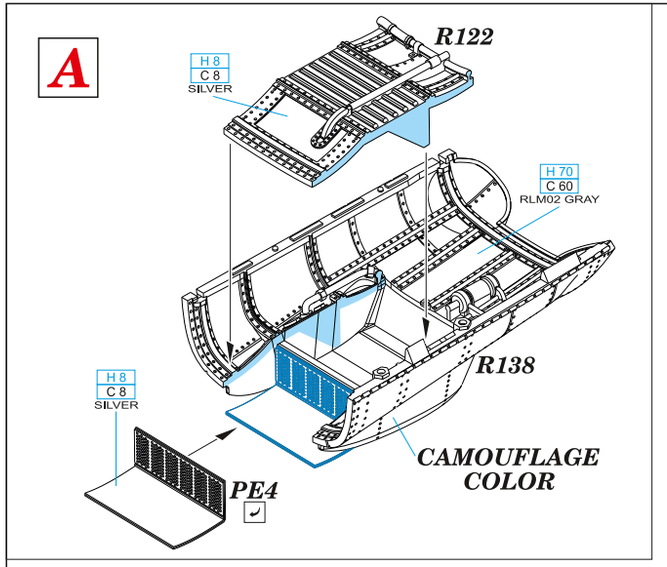
A
R122
H 8
C 8
SILVER
H 70
C 60
RLM02 GRAY
R138
H 8
C 8
SILVER
PE4
CAMOUFLAGE
COLOR

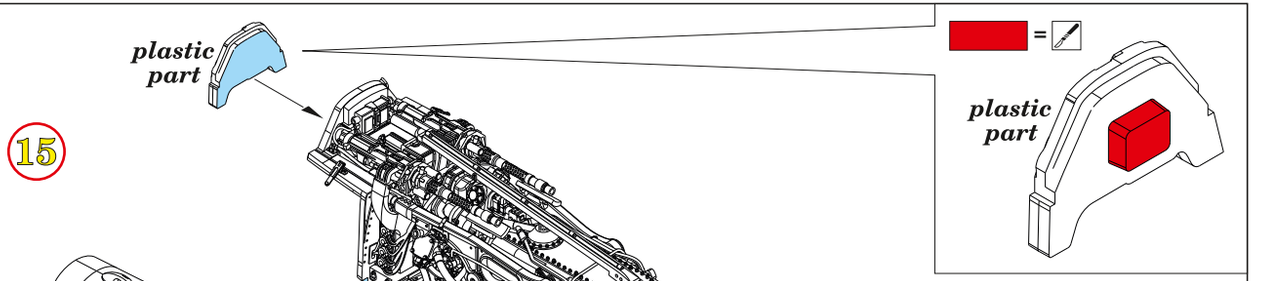
plastic
part
=
plastic
part

15
plastic
parts

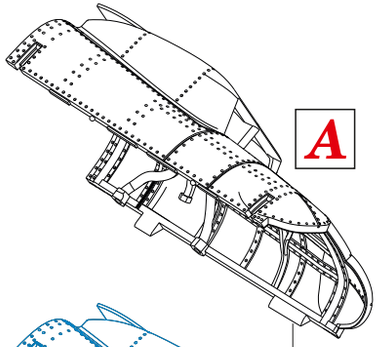
A

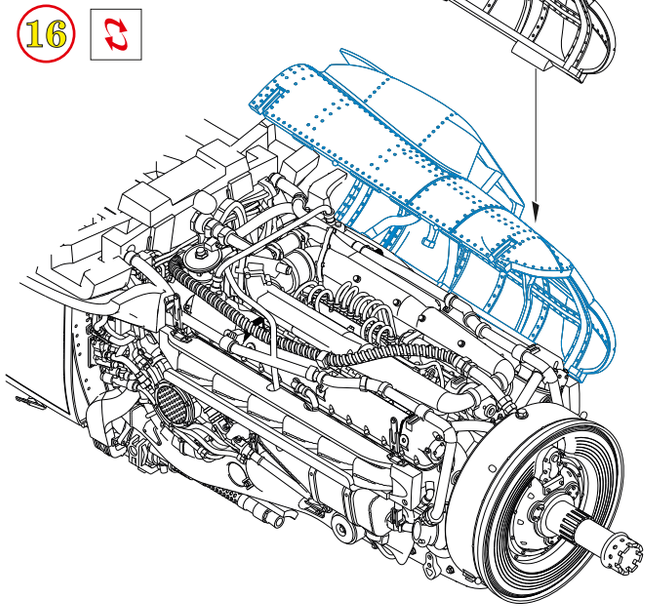
16

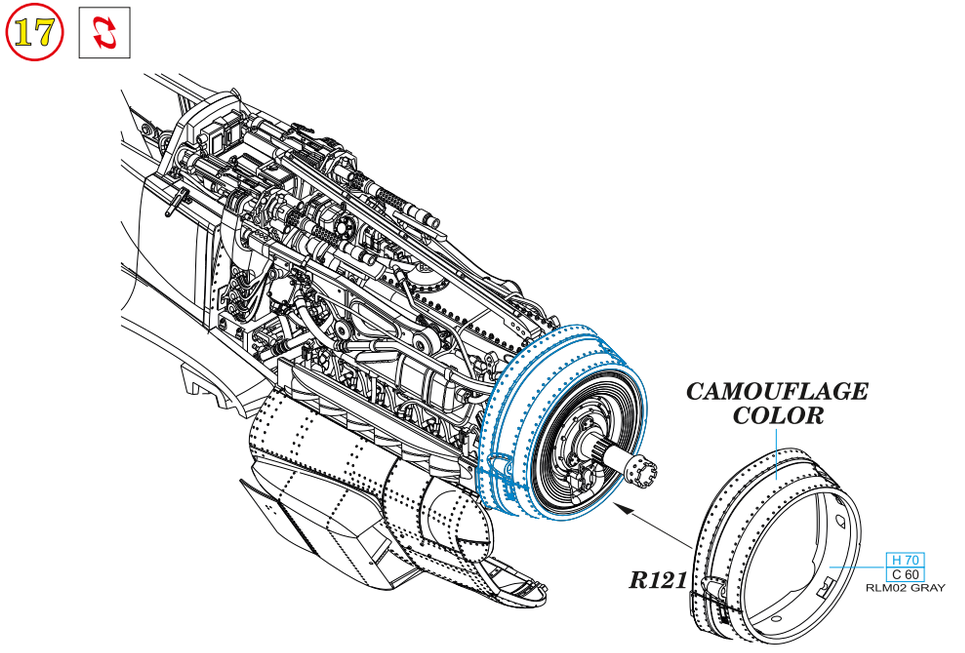
17
CAMOUFLAGE
COLOR
R121
H 70
C 60
RLM02 GRAY

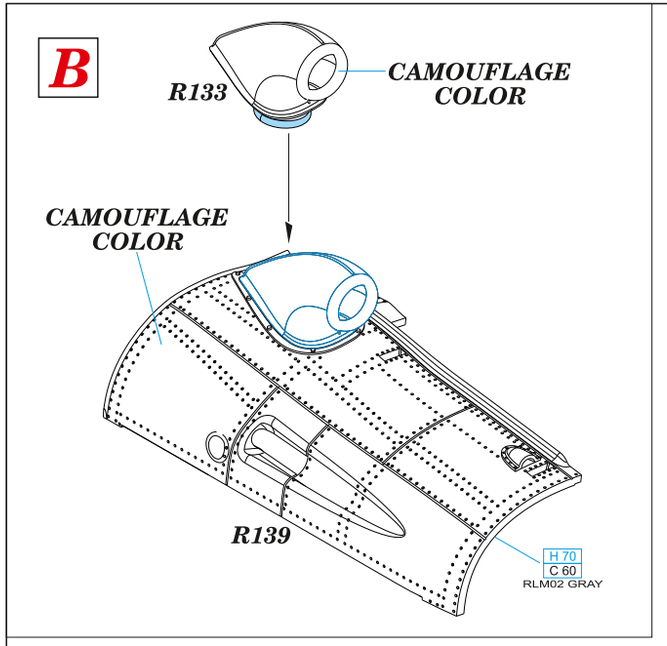

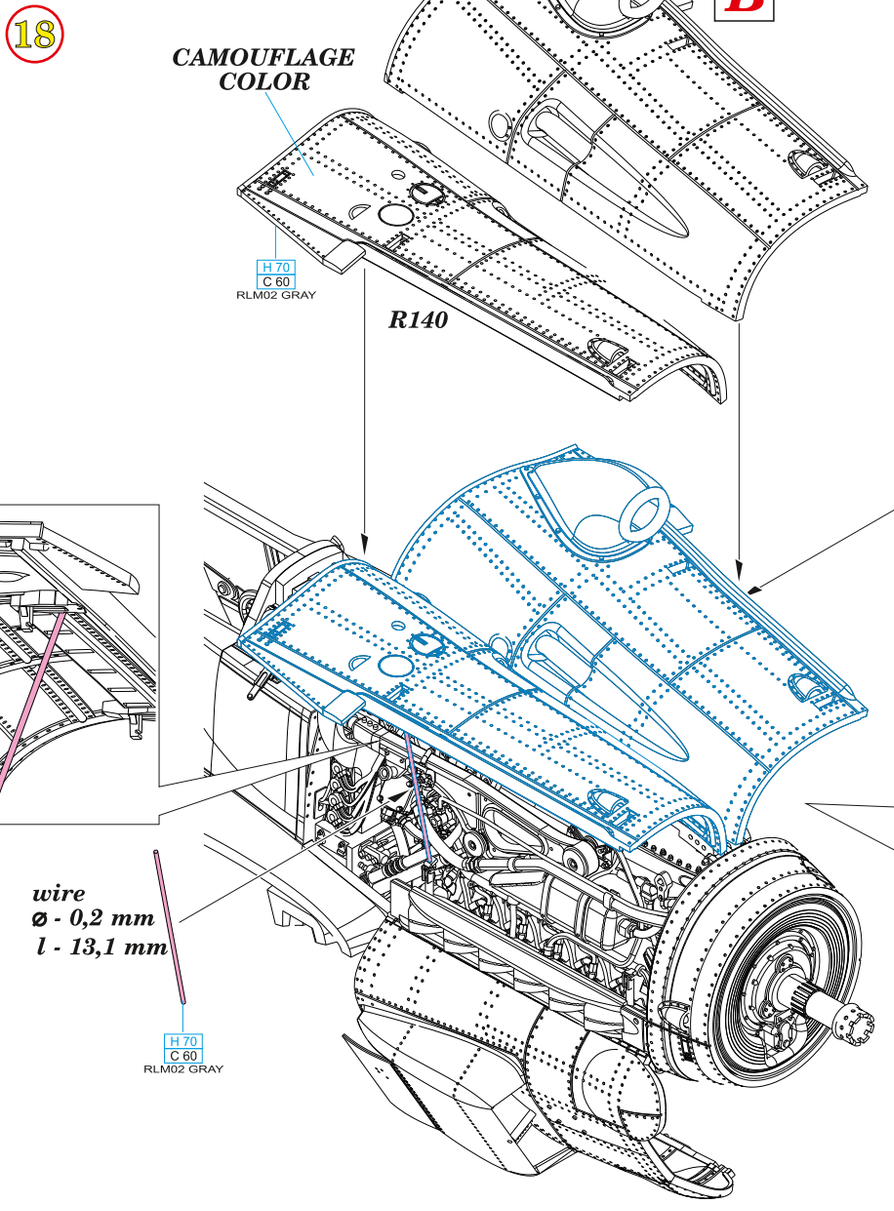

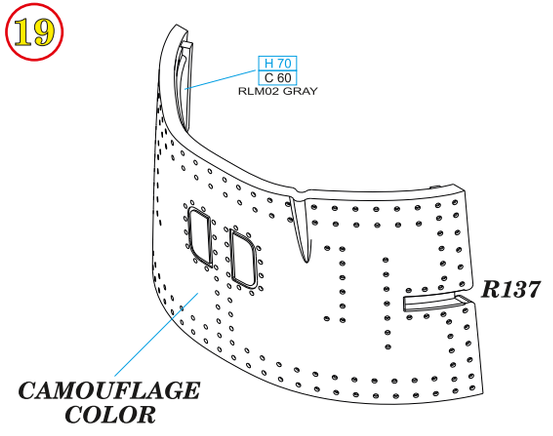

© EDUARD M.A. 2026

RELATED PRODUCTS

672326	Bf 109F/G/K gun pods PRINT (Brassin)
672383	Bf 109G-10/K-4 propeller (Brassin)
672454	Bf 109K-4 wheels (Brassin)
3DL72089	Bf 109K-4 SPACE (3D Decal Set)
CX705	Bf 109K (Mask)

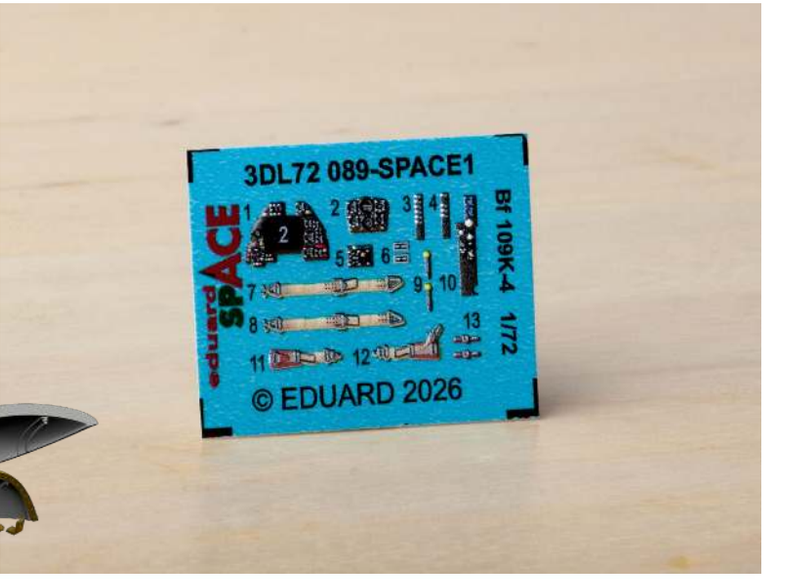

3DL72089



672326



672383



672454