F4U-1A Corsair

1/72 scale detail set for Tamiya kit • sada detailů pro model 1/72 Tamiya

eduard

73 291



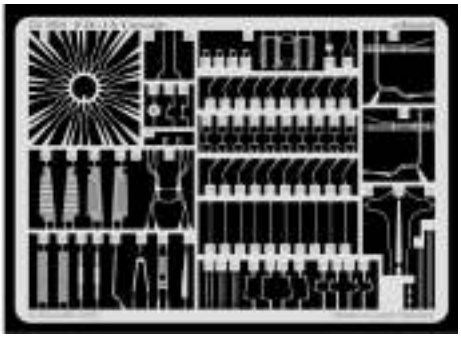

APPLY EXPRESS MASK AND PAINT BEFORE GLUING
POUŽÍT EXPRESS MASK NABARVIT PŘED SLEPENÍM
SYMETRICAL ASSEMBLY
SYMETRICKÁ MONTÁŽ
REMOVE ODSTRANIT
BEND OHNOUT
GRIND OBROUSIT
OPTION VOLBA
DRILL HOLE VRTAT OTVOR
REPLACE NAHRADIT

ORIGINAL KIT PARTS
PŮVODNÍ DÍLY STAVEBNICE

PHOTO-ETCHED PARTS
LEPTANÉ DÍLY

PARTS TO BE REMOVED
DÍLY K ODSTRANĚNÍ

FILL
TMELIT

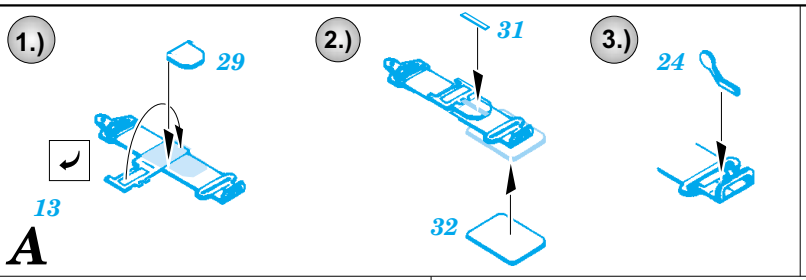

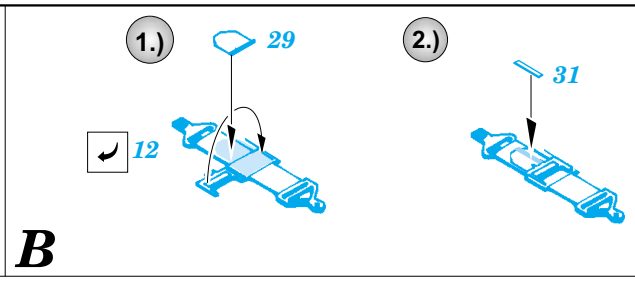

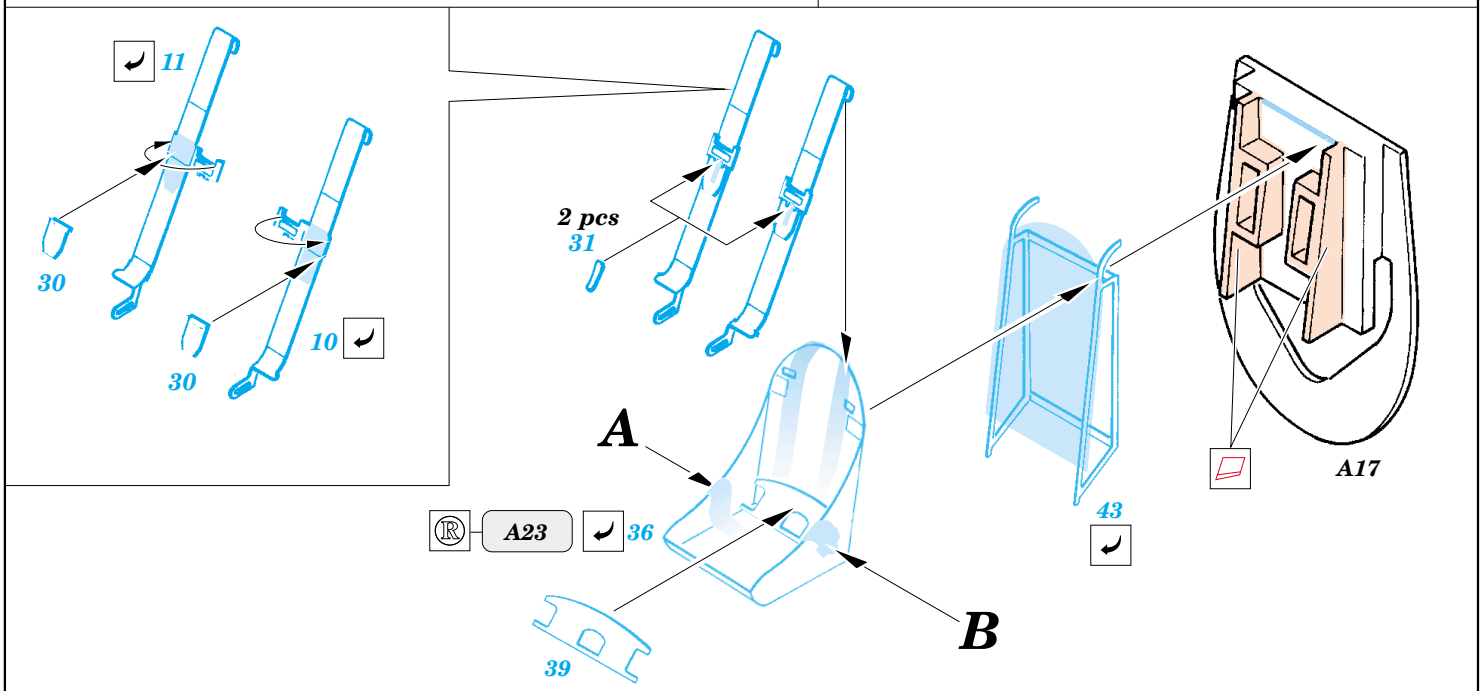

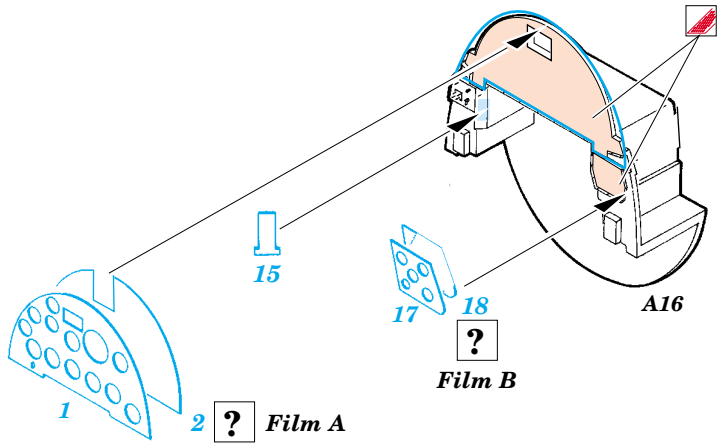

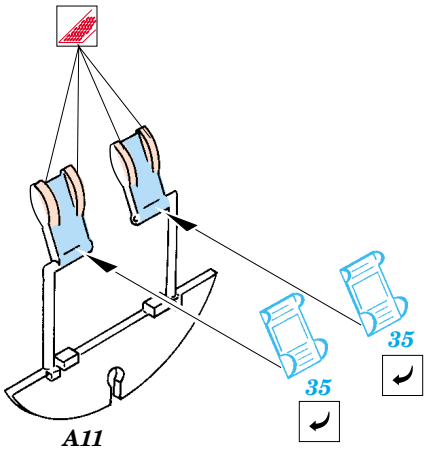

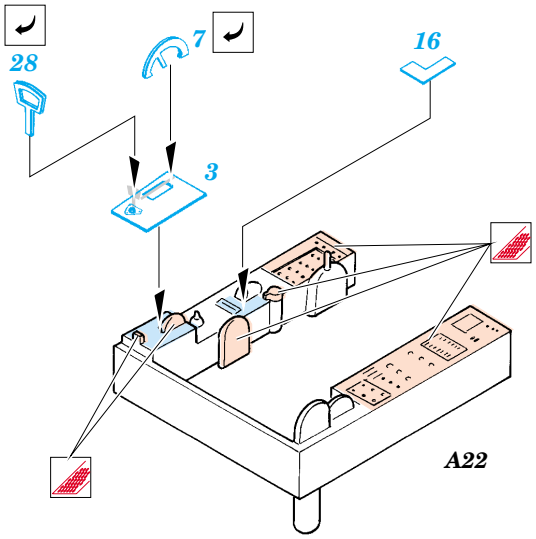
28
7
16
3
A22

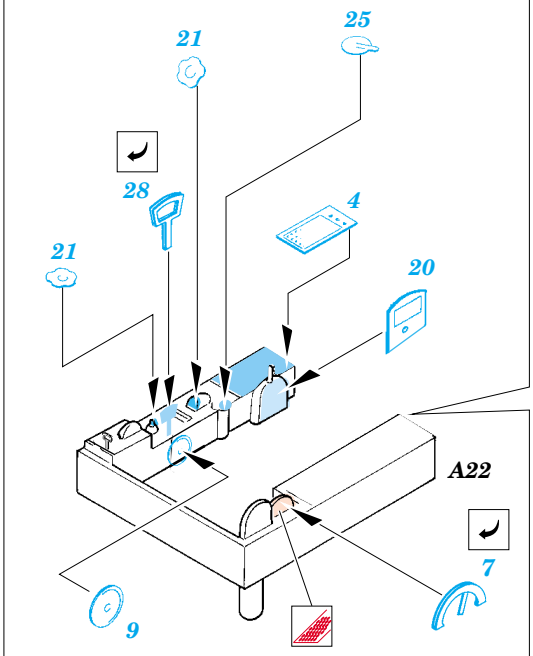
21
25
28
4
21
20
A22
7
9

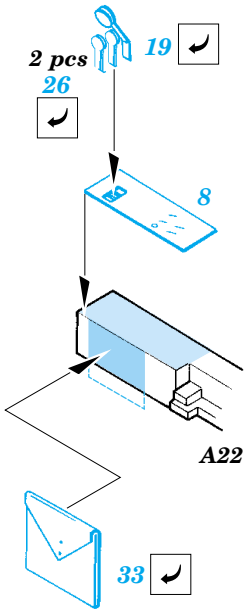
2 pcs
19
26
8
A22
33

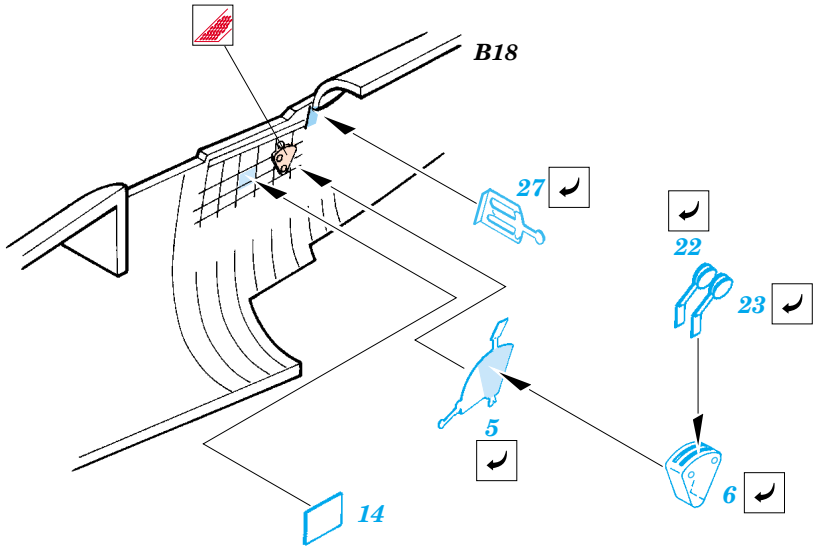
B18
27
22
23
5
6
14

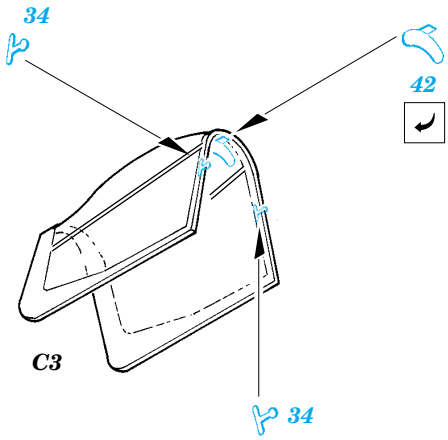
34
42
C3
34

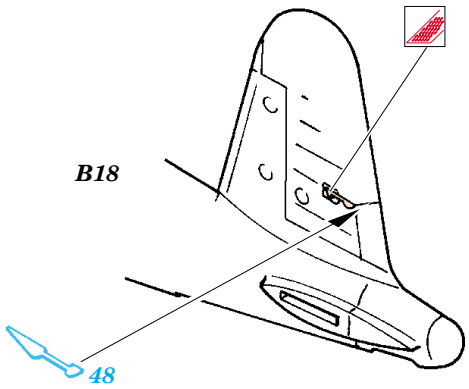
B18
48

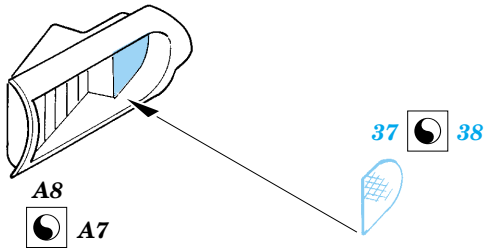
37
38
A8
A7

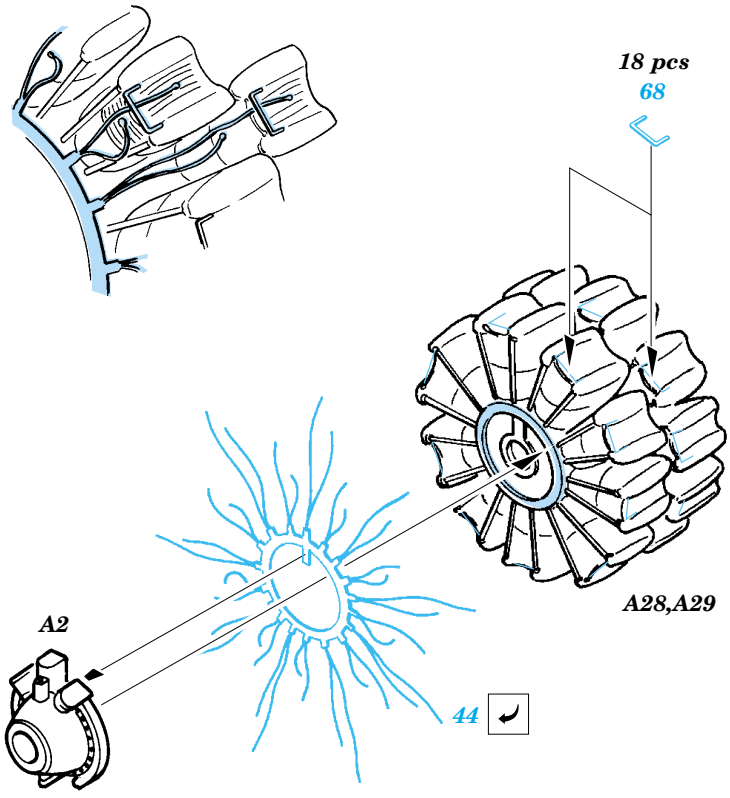
18 pcs
68
A28,A29
A2
44

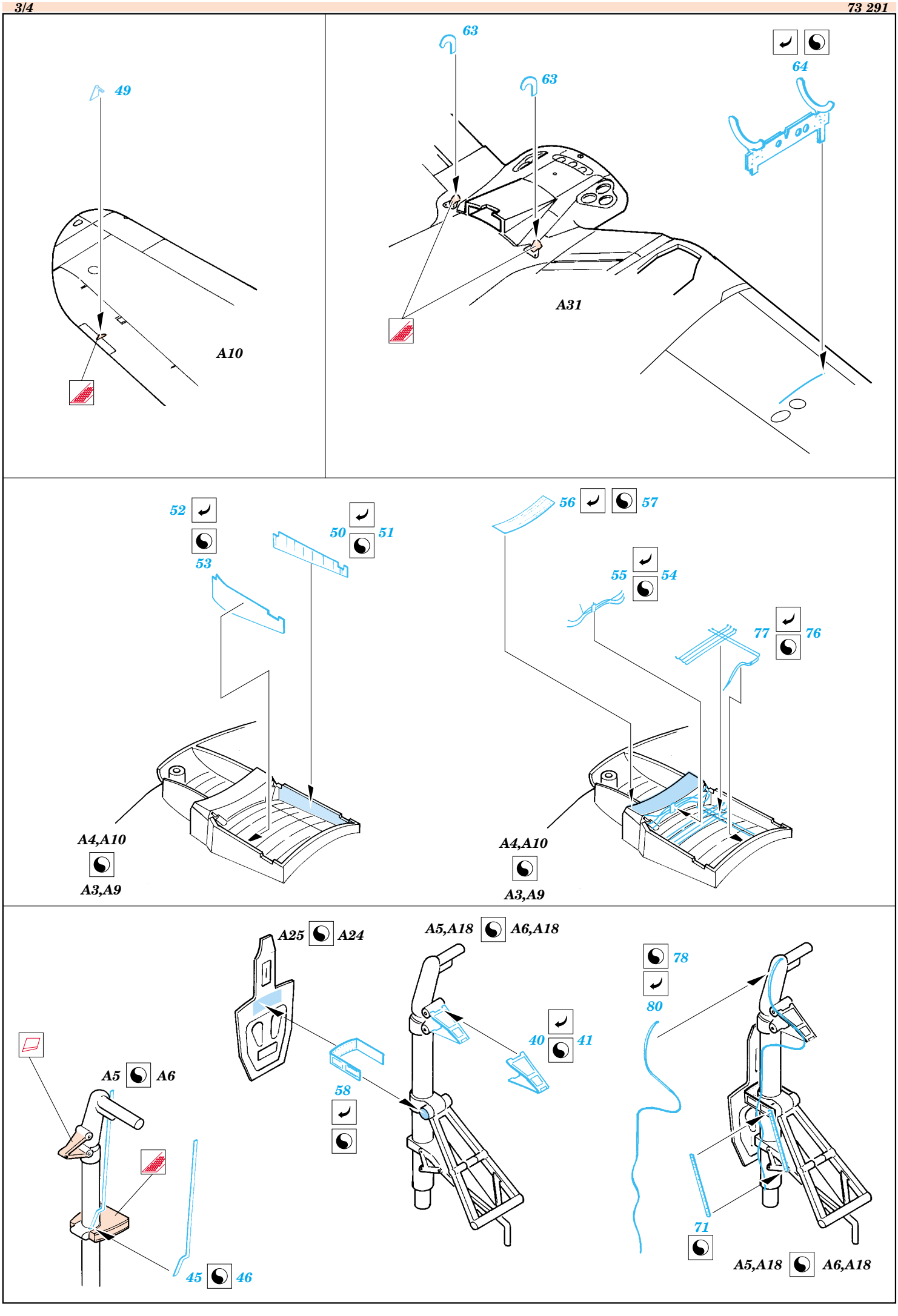
49
A10
63
63
64
A31
52
53
50
51
A4,A10
A3,A9
56
57
55
54
77
76
A4,A10
A3,A9
A25
A24
A5,A18
A6,A18
78
80
40
41
A5
A6
58
71
45
46
A5,A18
A6,A18

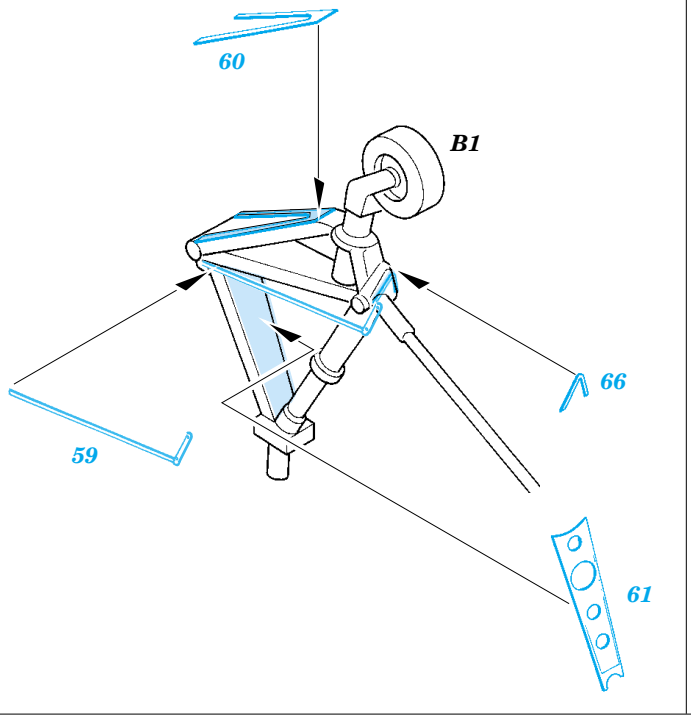

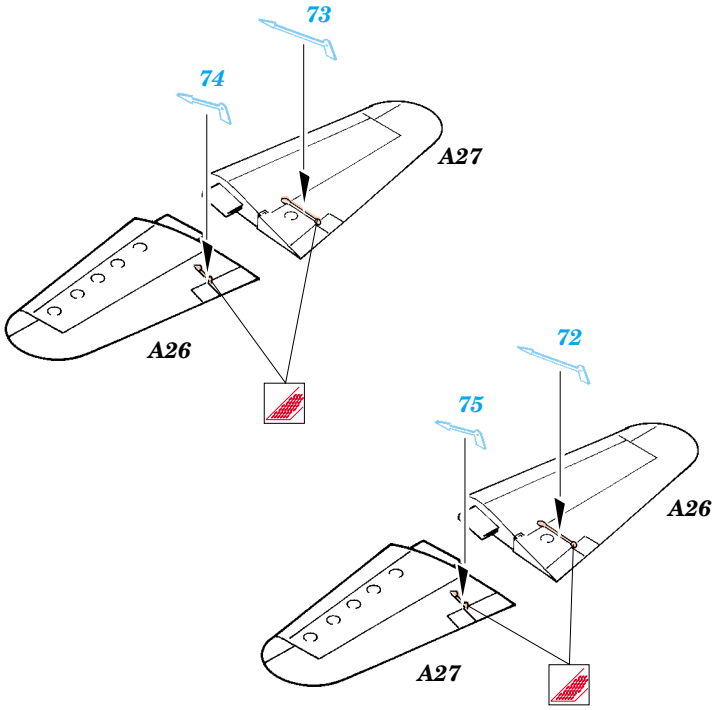

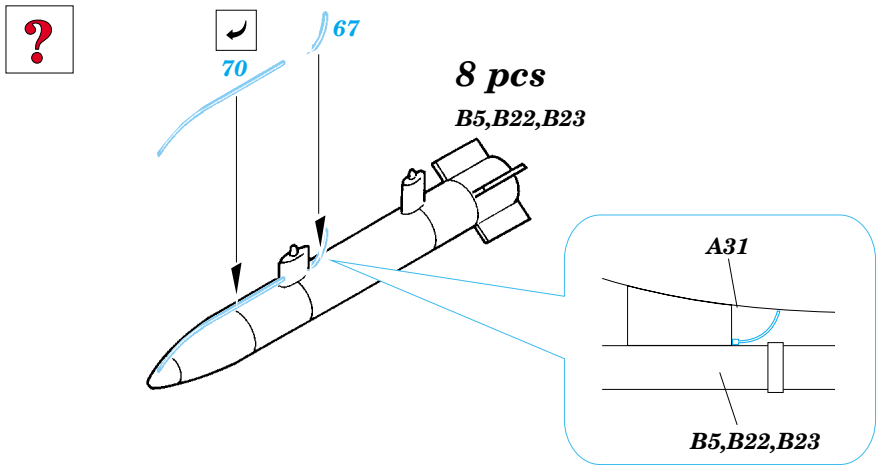

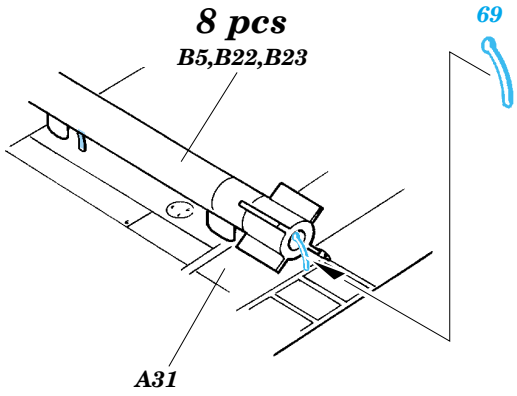

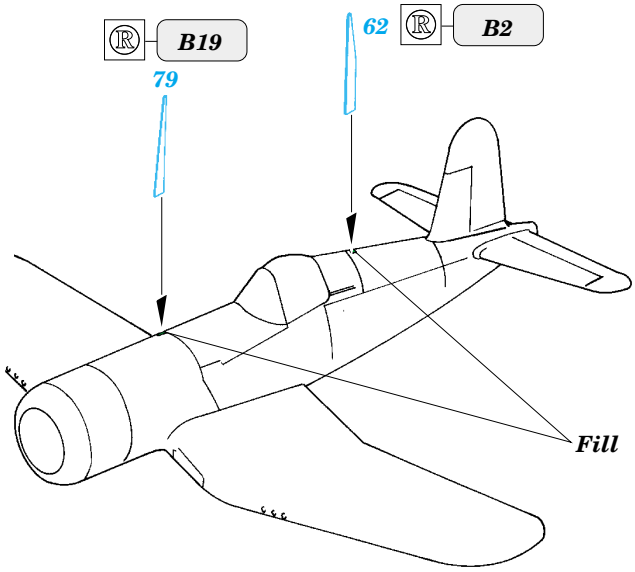

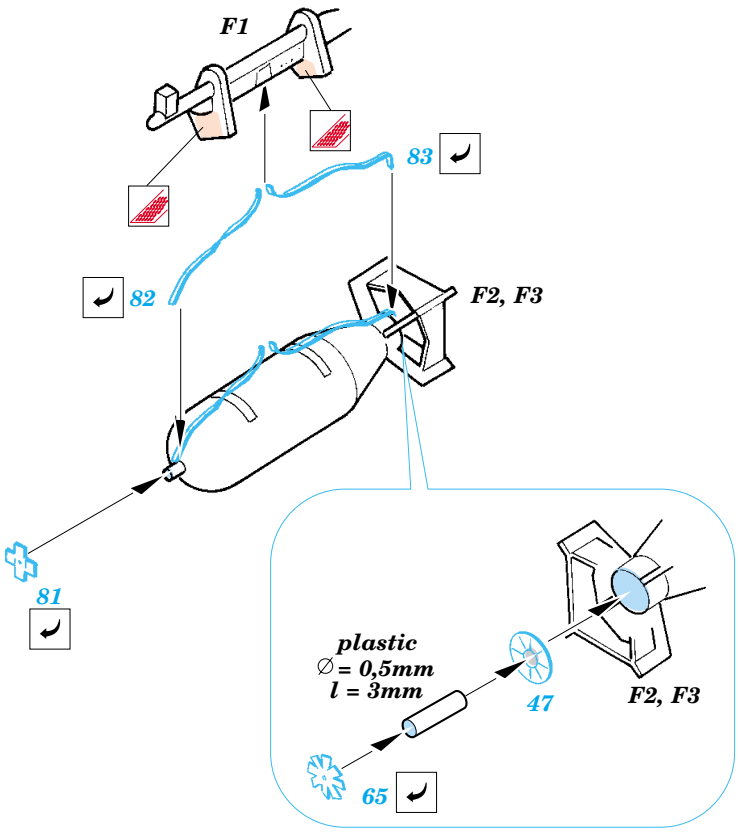

References: -Detail & Scale #55:F4U Corsair
-Aerodetail #25:Vought F4U Corsair

© EDUARD M.A. 2007