ZOOM 1/48 Lysander Mk.I/III seatbelts STEEL

eduard FE 1516

detail set for AIRFIX 1/48 kit • sada detailů pro stavebnici AIRFIX 1/48

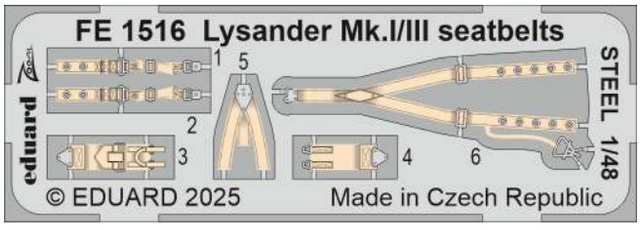

APPLY EXPRESS MASK AND PAINT BEFORE GLUING
POUŽÍT EXPRESS MASK NABARVIT PŘED SLEPENÍM
SYMETRICAL ASSEMBLY
SYMETRICKÁ MONTÁŽ
REMOVE
ODSTRANIT
GRIND
OBROUSIT
DRILL A HOLE
VRTAT OTVOR
1 PRE-PAINTED ETCHED PARTS
LEPTANÉ BAREVNÉ DÍLY
1 ETCHED PARTS
LEPTANÉ NEBAREVNÉ DÍLY
1 ORIGINAL KIT PARTS
PŮVODNÍ DÍLY STAVEBNICE
BEND
OHNOUT
OPTION
VOLBA
REPLACE
NAHRADIT
REVERSE SIDE
OTOČIT

ORIGINAL KIT PARTS PŮVODNÍ DÍLY STAVEBNICE	PHOTO-ETCHED PARTS LEPTANÉ DÍLY	SKIM / SAND OFF OBROUSIT	REMOVE / CUT OFF ODSTRANIT	FILL TMELIT

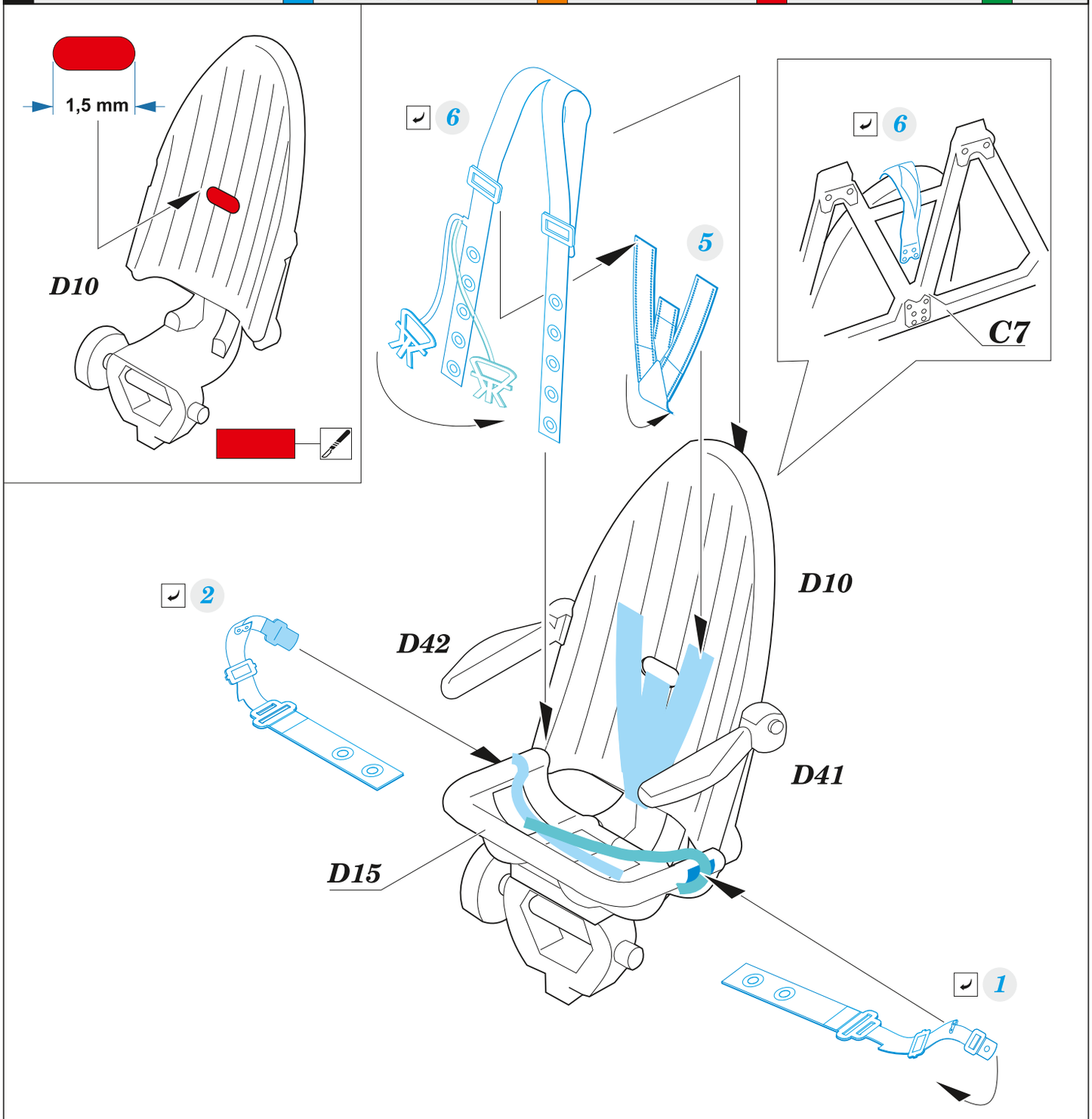

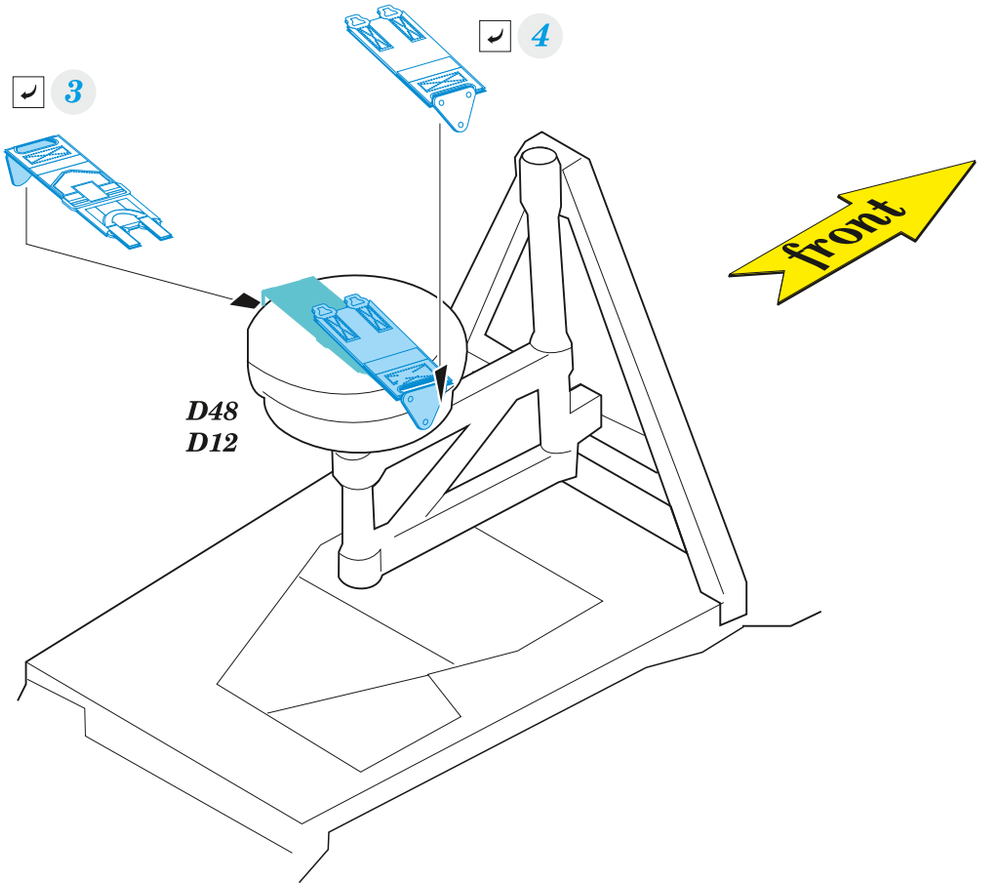

Related products: 49 1515 Lysander Mk.I/III 1/48

