ZOOM 1/48

P-400 seatbelts STEEL

detail set for ARMA HOBBY 1/48 kit • sada detailů pro stavebnici ARMA HOBBY 1/48

eduard FE 1567

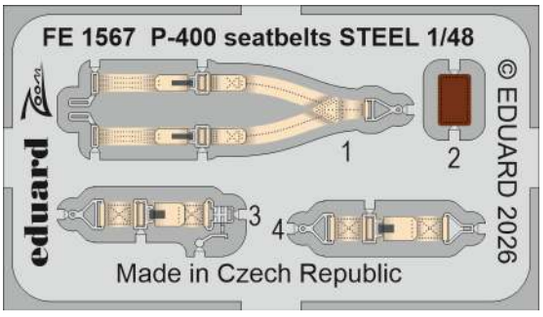

- APPLY EXPRESS MASK AND PAINT BEFORE GLUING / POUŽÍT EXPRESS MASK NABARVIT PŘED SLEPENÍM
- SYMETRICAL ASSEMBLY / SYMETRICKÁ MONTÁŽ
- REMOVE / ODSTRANIT
- GRIND / OBROUSIT
- DRILL A HOLE / VRTAT OTVOR
- 1 PRE-PAINTED ETCHED PARTS / LEPTANÉ BAREVNÉ DÍLY
- 1 ETCHED PARTS / LEPTANÉ NEBAREVNÉ DÍLY
- 1 ORIGINAL KIT PARTS / PŮVODNÍ DÍLY STAVEBNICE
- BEND / OHNOUT
- OPTION / VOLBA
- REPLACE / NAHRADIT
- REVERSE SIDE / OTOČIT

ORIGINAL KIT PARTS PŮVODNÍ DÍLY STAVEBNICE	PHOTO-ETCHED PARTS LEPTANÉ DÍLY	SKIM / SAND OFF OBROUSIT	REMOVE / CUT OFF ODSTRANIT	FILL TMELIT

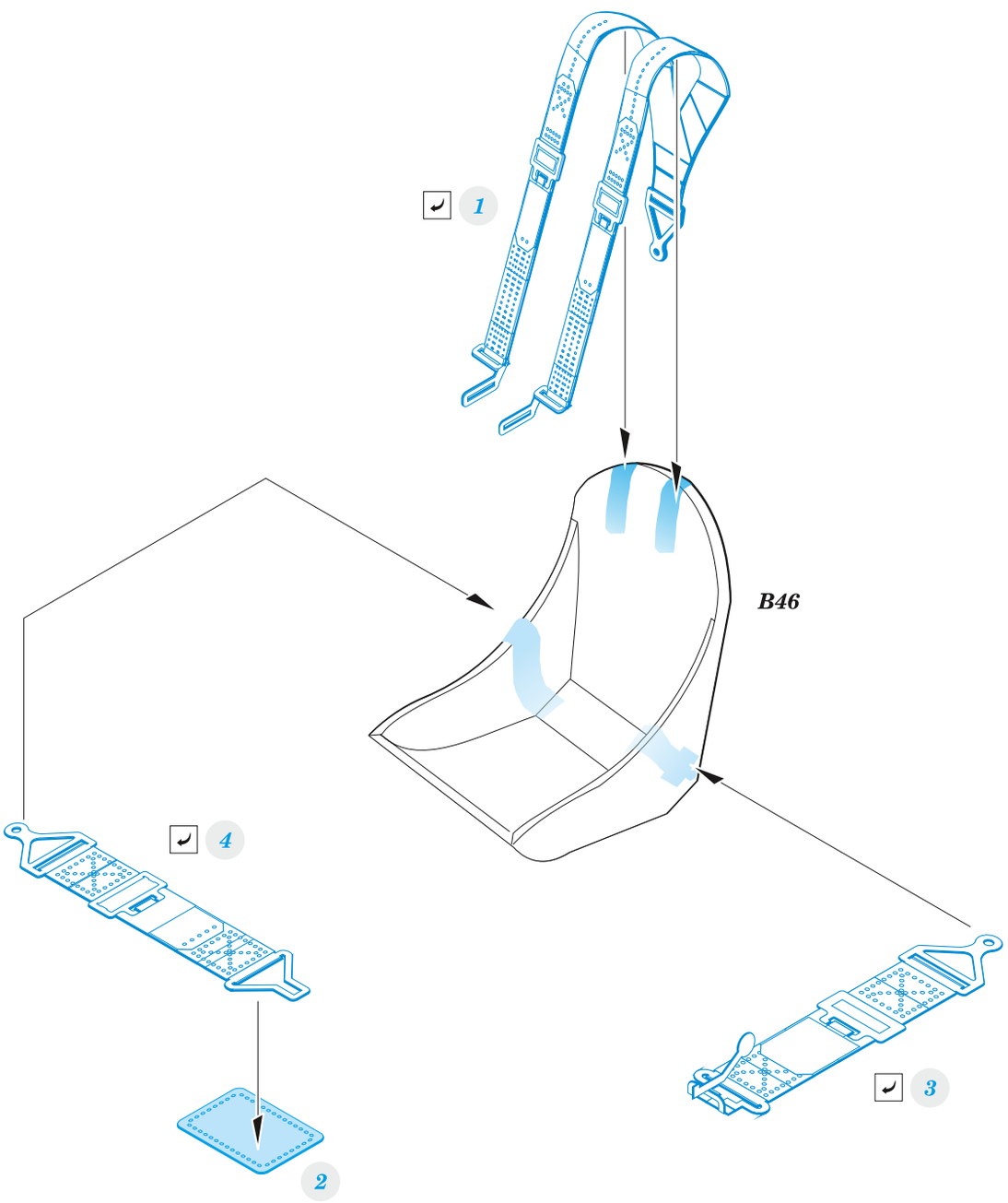

© EDUARD M.A. 2026